DENON

TABLE TOP SINGLE CD / MP3 PLAYER

DN-S3500

OPERATING INSTRUCTIONS

BEDIENUNGSANLEITUNG

MODE D'EMPLOI

ISTRUZIONI PER L'USO

INSTRUCCIONES DE OPERACION

GEBRUIKSAANWIJZING

BRUKSANVISNING

IMPORTANT TO SAFETY

WARNING:

TO PREVENT FIRE OR SHOCK HAZARD, DO NOT EXPOSE THIS APPLIANCE TO RAIN OR MOISTURE.

CAUTION

1. **Handle the power supply cord carefully**
   Do not damage or deform the power supply cord. If it is damaged or deformed, it may cause electric shock or malfunction when used. When removing from wall outlet, be sure to remove by holding the plug attachment and not by pulling the cord.
2. **Do not open the rear cover**
   In order to prevent electric shock, do not open the top cover.
   If problems occur, contact your DENON DEALER.
3. **Do not place anything inside**
   Do not place metal objects or spill liquid inside the system.
   Electric shock or malfunction may result.

Please, record and retain the Model name and serial number of your set shown on the rating label.
Model No. DN-S3500
Serial No. _____

CAUTION
RISK OF ELECTRIC SHOCK
DO NOT OPEN

CAUTION:

TO REDUCE THE RISK OF ELECTRIC SHOCK, DO NOT REMOVE COVER (OR BACK). NO USER-SERVICEABLE PARTS INSIDE. REFER SERVICING TO QUALIFIED SERVICE PERSONNEL.

The lightning flash with arrowhead symbol, within an equilateral triangle, is intended to alert the user to the presence of uninsulated "dangerous voltage" within the product's enclosure that may be of sufficient magnitude to constitute a risk of electric shock to persons.

The exclamation point w thin an equilateral triangle is intended to alert the user to the presence of important operating and maintenance (servicing) instructions in the literature accompanying the appliance.

NOTE:
This CD player uses the semiconductor laser. To allow you to enjoy music at a stable operation, it is recommended to use this in a room of 5°C (41°F) ~ 35°C (95°F).

LABELS (for U.S.A. model only)

CERTIFICATION
THIS PRODUCT COMPLIES WITH DHHS RULES 21 CFR SUBCHAPTER J APPLICABLE AT DATE OF MANUFACTURE.

CAUTION:

USE OF CONTROLS OR ADJUSTMENTS OR REFOR-MANCE OF PROCEDURES OTHER THAN THOSE SPECIFIED HEREIN MAY RESULT IN HAZARDOUS RADIATION EXPOSURE.

THE COMPACT DISC PLAYER SHOULD NOT BE ADJUSTED OR REPAIRED BY ANYONE EXCEPT PROPERLY QUALIFIED SERVICE PERSONNEL.

This device complies with Part 15 of the FCC Rules. Operation is subject to the following two conditions: (1) This device may not cause harmful interference, and (2) this device must accept any interference received, including interference that may cause undesired operation.

This Class B digital apparatus meets all requirements of the Canadian Interference-Causing Equipment Regulations.

Cet appareil numérique de la classe B respecte toutes les exigences du Règlement sur le matériel brouilleur du Canada.

- **FOR CANADA MODEL ONLY**

CAUTION

TO PREVENT ELECTRIC SHOCK, MATCH WIDE BLADE OF PLUG TO WIDE SLOT, FULLY INSERT.

- **POUR LES MODELE CANADIENS UNIQUEMENT**

ATTENTION

POUR ÉVITER LES CHOCS ÉLECTRIQUES, INTERODUIRE LA LAME LA PLUS LARGE DE LA FICHE DANS LA BORNE CORRESPONDANTE DE LA PRISE ET POUSSER JUSQU' AU FOND.

SAFETY INSTRUCTIONS

1. Read Instructions – All he safety and operating instructions should be read before he p oduct is operated.
2. Retain Instructions – The safety and operating instructions should be retained for future reference.
3. Heed Warnings – All warnings on the p oduct and in the operating instructions should be adhered to.
4. Follow Instructions – All operating and use instructions should be followed.
5. Cleaning – Unplug his product from the wall outlet before cleaning. Do not use liquid cleaners or ae osol cleaners.
6. Attachments – Do not use attachments not recommended by he product manufacturer as they may cause hazards.
7. Water and Moisture – Do not use his product near water – for example, near a bath tub, wash bowl, kitchen sink, or laundry tub; in a wet basement; or near a swimming pool; and he like.
8. Accessories – Do not place his p oduct on an unstable cart, stand, tripod, bracket, or table. The product may fall, causing serious inju y to a child or adult, and serious damage to he product. Use only wi h a cart, stand, tripod, bracket, or table recommended by the manufacturer, or sold w th he p oduct. Any mounting of he p oduct should follow he manufacturer's instructions, and should use a mounting accesso y recommended by he manufacturer.
9. A product and cart combination should be moved w th care. Quick stops, excessive force, and uneven surfaces may cause the product and cart combination to overturn.

10. Ventilation – Slots and openings in the cabinet are provided for ventilation and to ensure reliable operation of the p oduct and to p otect it from overheating, and hese openings must not be blocked or covered. The openings should never be blocked by placing he p oduct on a bed, sofa, rug, or o her similar surface. This product should not be placed in a built-in installation such as a bookcase or rack unless p oper ventilation is provided or the manufacturer's instructions have been adhered to.
11. Power Sou ces – This product should be operated only f om the type of power source indicated on he marking label. If you are not sure of he type of power supply to your home, consult your product dealer or local power company. For p oducts intended to operate from batte y power, or o her sources, refer to the operating instructions.
12. G ounding or Polarization – This p oduct may be equipped wi h a polarized alternating-current line plug (a plug having one blade wider han he other). This plug will fit into the power outlet only one way. This is a safety feature. If you are unable to insert he plug fully into the outlet, t y reversing the plug. If the plug should still fail to fit, contact your electrician to replace your obsolete outlet. Do not defeat the safety purpose of the polarized plug.

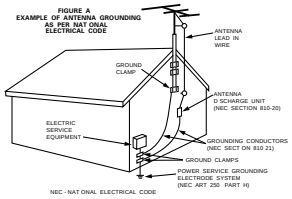

13. Power-Cord P otection – Power-supply cords should be routed so that they are not likely to be walked on or pinched by items placed upon or against them, paying particular attention to cords at plugs, convenience receptacles, and he point where hey exit from the p oduct.
15. Outdoor Antenna G ounding – If an outside antenna or cable system is connected to he product, be sure the antenna or cable system is grounded so as to provide some p otection against voltage surges and built-up static charges. Article 810 of he National Electrical Code, ANSI/NFPA 70, p ovides information wi h rega d to p oper g ounding of the mast and supporting structure, g ounding of he lead-in wire to an antenna discharge unit, size of g ounding conductors, location of antenna-discha ge unit, connection to g ounding elect odes, and requirements for he g ounding electrode. See Figure A.
16. Lightning – For added protection for this p oduct during a lightning storm, or when it is left unattended and unused for long periods of time, unplug it from the wall outlet and disconnect he antenna or cable system. This will prevent damage to the p oduct due to lightning and power-line surges.
17. Power Lines – An outside antenna system should not be located in he vicinity of overhead power lines or o her electric light or power circuits, or where it can fall into such power lines or circuits. When installing an outside antenna system, extreme care should be taken to keep from touching such power lines or ci cuits as contact wi h them might be fatal.
18. Overloading – Do not overload wall outlets, extension cords, or integral convenience receptacles as his can result in a risk of fire or electric shock.
19. Object and Liquid Ent y – Never push objects of any kind into this product hrough openings as they may touch dange ous voltage points or short-out parts that could result in a fire or electric shock. Never spill liquid of any kind on the product.
20. Servicing – Do not attempt to service his product yourself as opening or removing covers may expose you to dange ous voltage or o her hazards. Refer all servicing to qualified service personnel.
21. Damage Requiring Service – Unplug his p oduct from the wall outlet and refer servicing to qualified service personnel under he following conditions:
    a) When he power-supply cord or plug is damaged,
    b) If liquid has been spilled, or objects have fallen into the product,
    c) If the p oduct has been exposed to rain or water,
    d) If he p oduct does not operate normally by following the operating instructions. Adjust only hose controls that are covered by he operating instructions as an improper adjustment of other controls may result in damage and will often require extensive work by a qualified technician to restore the p oduct to its normal operation,
    e) If the produc has been d opped or damaged in any way, and
    f) When he product exh bits a distinct change in performance – his indicates a need for service.
22. Replacement Parts – When replacement parts are required, be sure he service technician has used replacement parts specified by the manufacturer or have the same characteristics as he original part. Unau horized substitutions may result in fire, electric shock, or o her hazards.
23. Safety Check – Upon completion of any service or repairs to his p oduct, ask he service technician to perform safety checks to determine that the p oduct is in proper operating condition.
24. Wall or Ceiling Mounting – The product should be mounted to a wall or ceiling only as recommended by the manufacturer.
25. Heat – The p oduct should be situated away f om heat sou ces such as radiators, heat registers, stoves, or o her p oducts (including amplifiers) hat produce heat.

- **DECLARATION OF CONFORMITY**
  We declare under our sole responsibility that this product, to which this declaration relates, is in conformity with the following standa ds:
  EN60065, EN55013, EN55020, EN61000-3-2 and EN61000-3-3.
  Following the provisions of 73/23/EEC, 89/336/EEC and 93/68/EEC Directive.
- **ÜBEREINSTIMMUNGSERKLÄRUNG**
  Wir erklären unter unserer Verantwortung, daß dieses Produkt, auf das sich diese Erklärung bezieht, den folgenden Standards entspricht:
  EN60065, EN55013, EN55020, EN61000-3-2 und EN61000-3-3.
  Entspricht den Verordnungen der Direktive 73/23/EEC, 89/336/EEC und 93/68/EEC.
- **DECLARATION DE CONFORMITE**
  Nous déclarons sous notre seule responsabilité que l'appareil, auquel se réfère cette déclaration, est conforme aux standards suivants:
  EN60065, EN55013, EN55020, EN61000-3-2 et EN61000-3-3.
  D'après les dispositions de la Directive 73/23/EEC, 89/336/EEC et 93/68/EEC.
- **DICHIARAZIONE DI CONFORMITÀ**
  Dichiariamo con piena responsabilità che questo prodotto, al quale la nostra dichiarazione si riferisce, è conforme alle seguenti normative:
  EN60065, EN55013, EN55020, EN61000-3-2 e EN61000-3-3.
  In conformità con le condizioni delle direttive 73/23/EEC, 89/336/EEC e 93/68/EEC.
  QUESTO PRODOTTO E' CONFORME
  AL D.M. 28/08/95 N. 548
- **DECLARACIÓN DE CONFORMIDAD**
  Declaramos bajo nuestra exclusiva responsabilidad que este producto al que hace referencia esta declaración, está conforme con los siguientes estándares:
  EN60065, EN55013, EN55020, EN61000-3-2 y EN61000-3-3.
  Siguiendo las provisiones de las Directivas 73/23/EEC, 89/336/EEC y 93/68/EEC.
- **EENVORMIGHEIDSVERKLARING**
  Wij verklaren uitsluitend op onze verantwoordelijkheid dat dit produkt, waarop deze verklaring betrekking heeft, in overeenstemming is met de volgende normen:
  EN60065, EN55013, EN55020, EN61000-3-2 en EN61000-3-3.
  Volgens de bepalingen van de Richtlijnen 73/23/EEC, 89/336/EEC en 93/68/EEC.
- **ÖVERENSSTÄMMELSESINTYG**
  Härmed intygas helt på eget ansvar att denna produkt, vilken detta intyg avser, uppfyller följande standa der:
  EN60065, EN55013, EN55020, EN61000-3-2 och EN61000-3-3.
  Enligt stadgarna i direktiv 73/23/EEC, 89/336/EEC och 93/68/EEC.

CLASS 1 LASER PRODUCT
LUOKAN 1 LASERLAITE
KLASS 1 LASERAPPARAT

"CLASS 1
LASER PRODUCT"

ADVARSEL: **USYNLIG LASERSTRÅLING VED ÅBNING, NÅR SIKKERHEDSAFBRYDERE ER UDE AF FUNKTION. UNDGÅ UDSAETTELSE FOR STRÅLING.**

VAROITUS! **LAITTEEN KÄYTTÄMINEN MUULLA KUIN TÄSSÄ KÄYTTÖOHJEESSA MAINITULLA TAVALLA SAATTAA ALTISTAA KÄYTTÄJÄN TURVALLISUUSLUOKAN 1 YLITTÄVÄLLE NÄKYMÄMTTÖMÄLLE LASERSÄTEILYLLE.**

VARNING– **OM APPARATEN ANVÄNDS PÅ ANNAT SÄTT ÄN I DENNA BRUKSANVISNING SPECIFICERATS, KAN ANVÄNDAREN UTSÄTTAS FÖR OSYNLIG LASERSTRÅLNING SOM ÖVERSKRIDER GRÄNSEN FÖR LASERKLASS 1.**

CAUTION:

- To completely disconnect this product from the mains, disconnect the plug from the wall socket outlet.
  When setting up this product, make sure that the AC outlet you are using is easily acceptable.

VORSICHT:

- Um dieses Gerät vollständig von der Stromve sorgung abzutrennen, trennen Sie bitte den Netzstecker von der Wandsteckdose ab.
  Stellen Sie bei der Aufstellung dieses Gerätes sicher, dass die zu verwendende Wechselstrom-Steckdose leicht zugänglich ist.

PRECAUTION:

- Pour déconnecter complètement ce produit du courant secteur, débranchez la prise de la prise murale.
  Lors de l'installation de ce produit, assurez-vous que la prise CA que vous utilisez est compatible.

ATTENZIONE:

- Per scollegare definitivamente questo prodotto dalla rete di alimentazione elettrica, togliere la spina dalla relativa presa.
  Durante l'installazione, assicura si che la presa in CA utilizzata sia facilmente raggiungibile.

PRECAUCIÓN:

- Para desconectar completamente este producto de la alimentación eléctrica, desconecte el enchufe del enchufe de la pared.
  Al ajustar este producto, asegúrese de que la toma de salida de CA que esté utilizando sea fácilmente aceptable.

VOORZICHTIGHEID:

- Om de voeding van dit product volledig te onderbreken moet de stekker uit het stopcontact wo den getrokken.
  Let er bij het plaatsen van dit product op dat het te gebruiken stopcontact goed bereikbaar is.

FÖRSIKTIHETSMÅTT:

- Koppla loss stickproppen från eluttaget för att helt skilja produkten från nätet.
  Vid installationen av produkten ska du se till att eluttaget den ansluts till är nära utrustningen.

A NOTE ABOUT RECYCLING:

This p oduct's packaging materials are recyclable and can be reused. Please dispose of any materials in acco dance w th your local recycling regulations.
When discarding the unit, comply with your local rules or regulations.
Batteries should never be th own away or incinerated but disposed of in acco dance with your local regulations concerning chemical wastes.

ÜBER DAS RECYCLING:
Das Ve packungsmaterial dieses Produktes ist für das Recycling geeignet und kann wieder verwendet werden. Bitte entsorgen Sie alle Materialien in Abhängigkeit von Ihren örtlichen Vorschriften über das Recycling.
Falls das Gerät entso gt werden muss, beachten Sie die örtlichen Vorschriften und Gesetze. Die Batterien dürfen nicht ve brannt und auch nicht in den Hausmüll geworfen; bitte geben Sie die Batterien gemäß örtlichen Bestimmungen an den Sammelstellen oder Sondermüllplätzen ab.

UNE REMARQUE CONCERNANT LE RECYCLAGE:
Les matériaux d'emballage de ce produit sont recyclables et peuvent être réutilisés. Veuillez disposer de tout matériau conformément aux réglements de recylage locaux. Quand l'appareil est mis au rancart, suivez le règle local ou le loi concernant.
Les piles ne doivent jamais être jetées ou incinérées, mais mises au rebut conformément aux réglements locaux concernant les déchets chimiques.

NOTA RELATIVA AL RICICLAGGIO:
I materiali di imballaggio di questo prodotto sono riutilizzabili e riciclabili. Smaltire i materiali conformemente alla normative locale sul riciclaggio. Per smaltire l'unità, osservare la normativa in vigore nel luogo di utilizzo.
Non gettare le batterie, né incenerirle, ma smaltirle conformemente alla normativa locale sui rifiuti chimici.

ACERCA DEL RECICLAJE:
Los materiales de embalaje de este producto son reciclables y se pueden volver a utilizar. Disponga de estos materiales siguiendo los reglamentos de reciclaje de su localidad. Cuando se deshaga de la unidad, cumpla con las reglas o reglamentos locales.Las pilas nunca deberán tirarse ni incinerarse.
Deberá disponer de ellas siguiendo los reglamentos de su locali-dad relacionados con los desperdicios químicos.

EEN AANTEKENING WAT BETREFT HET RECYCLEREN:
Het inpakmateriaal van dit product is recycleerbaar en kan opnieuw gebruikt worden. Er wordt verzocht om zich van elk afvalmateriaal te ontdoen volgens de plaatselijke voorschriften. Volg voor het wegdoen van de speler de voorschriften voor de verwijdering van wit- en bruingoed op.
Batterijen mogen nooit wo den weggegooid of verbrand, maar moeten volgens de plaatselijke voorschriften betreffende chemisch afval worden verwijde d.

EN KOMMENTAR OM ÅTERVINNING:
P oduktens emballage är återvinningsbart och kan återanvändas. Kassera det enligt lokala återvinningsbestämmelser. När du kasserar enheten ska du göra det i överensstämmelse med lokala regler och bestämmelser.
Batterier får absolut inte kastas i soporna eller brännas. Kassera dem enligt lokala bestämmelser för kemiskt avfall.

NOTE ON USE / HINWEISE ZUM GEBRAUCH / OBSERVATIONS RELATIVES A L'UTILISATION / NOTE SULL'USO NOTAS SOBRE EL USO / ALVORENS TE GEBRUIKEN / OBSERVERA

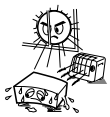

- Avoid high temperatures.
  A low for suf icient heat dispersion when installed in a rack.
- Vermeiden Sie hohe Temperaturen.
  Beachten Sie, daß eine ausreichend Luftzirkulation gewährleistet wird, wenn das Gerät auf ein Regal gestellt wird.
- Eviter des températures élevées
  Tenir compte d'une dispersion de chaleur suf isante lors de l'installation sur une étagère.
- Evitate di esporre l'unità a temperature alte.
  Assicuratevi che ci sia un'adeguata dispersione del calore quando installate l'unità in un mobile per componenti audio.
- Evite altas temperaturas
  Permite la su iciente dispersión del calor cuando está instalado en la consola.
- Vermijd hoge temperaturen.
  Zorg voor een degelijk hitteafvoer indien het apparaat op een rek wordt geplaatst.
- Undvik höga temperaturer.
  Se ill att det inns möjlighet ill god värmeavledning vid montering i ett rack.

- Handle the power cord carefully.
  Hold he plug when unplugging the cord.
- Gehen Sie vorsichtig mit dem Netzkabel um.
  Halten Sie das Kabel am Stecker, wenn Sie den Stecker herausziehen.
- Manipuler le cordon d'alimenta ion avec précaution.
  Tenir la prise lors du débranchement du cordon.
- Manneggiate il ilo di alimentazione con cura.
  Agite per la spina quando scollegate il cavo dalla presa.
- Maneje el cordón de energía con cuidado.
  Sostenga el enchufe cuando desconecte el cordón de energía.
- Hanteer het netsnoer voorzichtig.
  Houd het snoer bij de stekker vast wanneer deze moet worden aan- of losgekoppeld.
- Hantera nätkabeln varsamt.
  Håll i kabeln när den kopplas från el-uttaget.

- Keep he apparatus free from moisture, water, and dust.
- Halten Sie das Gerät von Feuchtigkeit, Wasser und Staub fern.
- Protéger l'appareil contre l'humidité, l'eau et lapoussière.
- Tenete l'unità lontana dall'umidità, dall'acqua e dalla polvere.
- Mantenga el equipo libre de humedad, agua y polvo.
- Laat geen voch igheid, water of stof in het apparaat binnendringen.
- Utsätt inte apparaten för fukt, vatten och damm.

- Unplug the power cord when not using the apparatus for long periods of time.
- Wenn das Gerät eine längere Zeit nicht verwendet werden soll, trennen Sie das Netzkabel vom Netzstecker.
- Débrancher le cordon d'alimentation lorsque l'appareil n'est pas u ilisé pendant de longues périodes.
- Disinnestate l ilo di alimentazione quando avete l'intenzione di non usare il ilo di alimentazione per un lungo periodo di tempo.
- Desconecte el cordón de energía cuando no u ilice el equipo por mucho iempo.
- Neem al ijd het netsnoer uit het stopkontakt wanneer het apparaat gedurende een lange periode niet wordt gebruikt.
- Koppla ur nätkabeln om apparaten inte kommer att användas i lång id.

* (For apparatuses wi h ven ila ion holes)

- Do not obstruct the ven ila ion holes.
- Die Belüftungsöffnungen dürfen nicht verdeckt werden.
- Ne pas obstruer les trous d'aération.
- Non coprite i fori di ven ilazione.
- No obstruya los orificios de ventilación.
- De ven ilatieopeningen mogen niet worden beblokkeerd.
- Täpp inte till ven ila ionsöppningarna.

- Do not let foreign objects into he apparatus.
- Keine fremden Gegenstände in das Gerät kommen lassen.
- Ne pas laisser des objets étrangers dans l'appareil.
- E' importante che nessun oggetto è inserito all'interno dell'unità.
- No deje objetos extraños dentro del equipo.
- Laat geen vreemde voorwerpen in dit apparaat vallen.
- Se ti l att främmande föremål inte tränger in i apparaten.

- Do not let insec icides, benzene, and hinner come in contact with the apparatus.
- Lassen Sie das Gerät nicht mit Insek iziden, Benzin oder Verdünnungsmitteln in Berührung kommen.
- Ne pas mettre en contact des insec icides, du benzène et un diluant avec l'appareil.
- Assicuratevvi che l'unità non venga in contatto con insetticidi, benzolo o solventi.
- No permita el contacto de insec icidas, gasolina y diluyentes con el equipo.
- Laat geen insektenverdelgende middelen, benzine of verfverdunner met dit apparaat in kontakt komen.
- Se ill att inte insektsmedel på spraybruk, bensen och hinner kommer i kontakt med apparatens hölje.

- Never disassemble or modify the apparatus in any way.
- Versuchen Sie niemals das Gerät auseinander zu nehmen oder auf jegliche Art zu verändern.
- Ne jamais démonter ou modifier l'appareil d'une manière ou d'une autre.
- Non smontate mai, nè modi icate l'unità in nessun modo.
- Nunca desarme o modifique el equipo de ninguna manera.
- Nooit dit apparaat demonteren of op andere wijze modifiëren.
- Ta inte isär apparaten och försök inte bygga om den.

CAUTION

- Minimum distances around the apparatus for sufficient ventilation.
- The ventilation should not be impeded by covering the ventilation openings with items, such as newspapers, table-cloths, curtains, etc..
- No naked flame sources, such as lighted candles, should be placed on the apparatus.
- Attention should be drawn to the environmental aspects of battery disposal.
- The use of apparatus in tropical and/or moderate climates.

COMPACT disc DIGITAL AUDIO

- Use compact discs hat include he COMPACT disc DIGITAL AUDIO mark.
  CD's w th special shapes (heart-shaped CD's, octagonal CD's etc) cannot be played on this set.
  Attempting to do so may damage the set. Do not use such CD's.
- Benutzen Sie Compact Discs, die das COMPACT disc DIGITAL AUDIO Zeichen tragen.
  Speziell geformte CD's (herzförmige CDs, achteckige CDs, usw) können auf dieser Anlage nicht abgespielt we den.
  Der Versuch derartige CDs abzuspielen kann die Anlage beschädigen. Verzichten Sie auf die Benutzung solcher CDs.
- Utiliser des disques compacts portant le logo COMPACT disc DIGITAL AUDIO .
  Des CD avec des formes spéciales CD en forme de coeur, des CD octogonaux, etc) ne peuvent pas être lus sur cet appareil.
  Le fait de l'essayer, risque d'endommager le lecteur. Ne pas utiliser de tels CD.
- Utilizzare compact disc contrassegnati con COMPACT disc DIGITAL AUDIO .
  Non è poss bile eseguire in questa unità CD con forme speciali CD a forma di cuore, ottagonali, ecc), poiché possono danneggiare il p odotto. Non utilizzare tali CD.
- Use discos compactos con la marca COMPACT disc DIGITAL AUDIO .
  En este equipo no es pos ble reproducir CDs con formas especiales CDs con forma de corazón, CDs octagonales, etc).
  Si intenta hacerlo, el equipo podrá resultar dañado. No use este tipo de CDs.
- Gebruik compact discs voorzien van het logo COMPACT disc DIGITAL AUDIO .
  CD's met speciale vormen (bijv. CD's in de vorm van een hart, ach hoekige CD's, enz) kunnen met dit toestel niet wo den afgespeeld.
  Wanneer u dit toch probeert, zal u het toestel beschadigen. Speel dergelijke CD's dus niet af.
- Använd CD-skivor med COMPACT disc DIGITAL AUDIO -märket.
  Specialformade CD-skivor (hjärtformade, åttkantiga, m m) går inte att spela på den här apparaten.
  Utrustningen kan skadas om du försöker göra detta. Använd inte CD-skivor av denna typ.

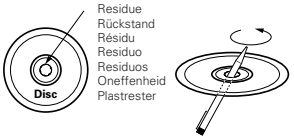

- The disc may not play normally if there is residue along the edges of the center hole.
- When using new discs in particular, use a pen, etc., to remove the residue.

- Die Disk kann nicht normal abgespielt werden, wenn sich ein Rückstand entlang der Mittellochenden befindet.
- Insbesondere, wenn Sie neue Disks benutzen, dann entfernen Sie mit einem Stift, etc. den Rückstand.

- Le disque peut ne pas être lu normalements s'il y a un résidu le long des bord du t ou central.
- Lors de l'utilisation de nouveaux disques en particulier, utiliser un stylo à bille, etc., pour enlever le résidu.

- Il disco non viene eseguito in modo corretto se sono presenti residuo ai bordi del foro centrale.
- Quando si utilizzano dischi nuovi, utilizzare una penna o uno strumento simile, per rimuovere i residui.

- El disco no puede ser reproducido normalmente debido a la terminación deficiente de los bordes del agujero central.
- Para quitar estos residuos de material, especialmente cuando vaya a re producir discos nuevos, utilice un bolígrafo, o algo similar.

- Het is mogelijk dat de disc niet normaal wordt weergegeven als de randen van het middengat van de schijf oneffenheden vertonen.
- Verwijder vooral bij gebruik van nieuwe discs de oneffenheden met een pen of iets dergelijks.

- Det kan uppstå fel vid CD-avspelningen om det finns plastrester kvar i mitthålet.
- Tänk på att bort dessa med en penna, e d, särskilt om CD-skivan är ny.

ENGLISH DEUTSCH FRANCAIS ITALIANO ESPAÑOL NEDERLANDS SVENSKA

TOP PANEL DIAGRAM / OBERES BEDIENFELD-SCHEMA / SCHEMA DU PANNEAU SUPERIEUR / SCHEMA PANNEAU SUPERIEUR DIAGRAMA DEL PANEL SUPERIOR / OVERZICHT VAN BOVENPANEEL / BILD ÖVER ÖVERSTA PANELEN

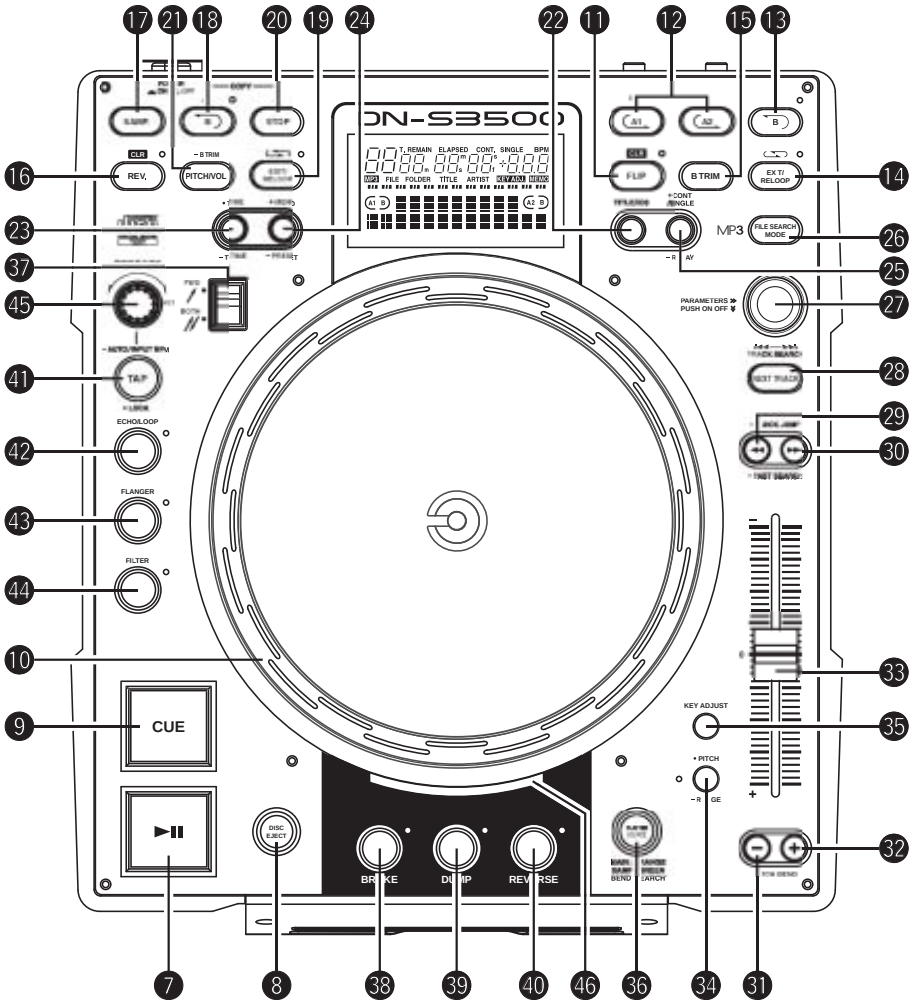

FRONT PANEL DIAGRAM / VORDERES BEDIENFELD-SCHEMA / SCHEMA DU PANNEAU AVANT / SCHEMA PANNEAU AVANT / DIAGRAMA DEL PANEL FRONTAL / OVERZICHT VAN VOORPANEEL / FRONTPANELEN

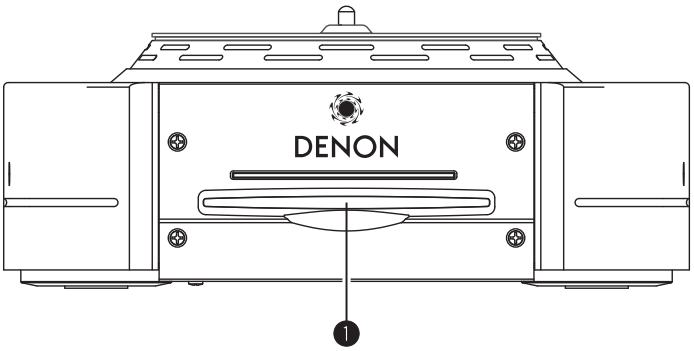

REAR PANEL DIAGRAM / HINTERES ANSCHLUSSFELD-SCHEMA / SCHEMA DU PANNEAU ARRIERE / SCHEMA PANNEAU ARRIERE / DIAGRAMA DEL PANEL POSTERIOR / OVERZICHT VAN ACHTERPANEEL / BAKPANELEN

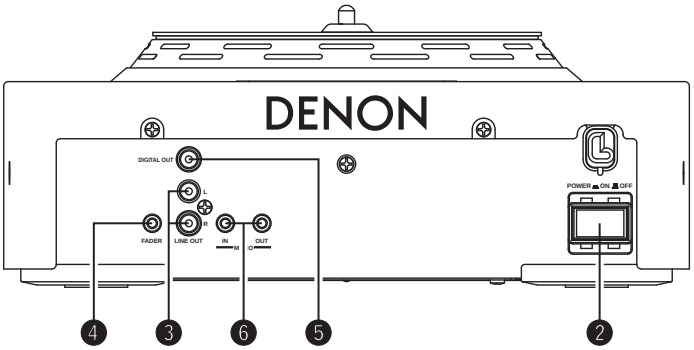

- This unit can display text information on he display when playing CD text discs which contain text information in English category.
  The CD text disc includes the mark shown at he right.
  NOTE:
  - This unit can provide a text display of the following types of characters. O her types of characters will result in " " being displayed.
    - Alphabet
      ABCDEFGHIJKLMNOPQRSTUVWXYZ
      abcdefghijklmnopqrstuvwxyz
    - Numbers
      0123456789
    - Symbols
      _ !"#$%&'()*+,-./:;<=>
      ?@[]`{|}~ SPACE^▥

- Bei der Wiedergabe von CD-Textdiscs, die Funktionstasten in englischer Kategorie en halten, kann dieses Gerät auf dem Display Funktionstasten anzeigen. Die CD-Textdiscs sind mit dem rechts da gestellten Logo versehen.
  HINWEIS:
  - Dieses Gerät kann aus den nachfolgend aufgeführten Zeichenarten bestehende Texte anzeigen Bei anderen Zeichenarten wi d " " angezeigt.
    - Alphabet
      ABCDEFGHIJKLMNOPQRSTUVWXYZ
      abcdefghijklmnopqrstuvwxyz
    - Zahlen
      0123456789
    - Symbole
      _ !"#$%&'()*+,-./:;<=>
      ?@[]`{|}~ SPACE^▥

- Cet appareil peut afficher les textes d'information lors de la lecture de CD qui comportent ces textes, dans la catégorie anglaise.
  Les CD avec texte se repèrent à la marque indiquée à d oite.
  REMARQUE:
  - Cet appareil permet l'affichage de textes composés avec les types de caractère suivants. Tous les autres types de caractère seront affichés ainsi " ".
    - Alphabétiques
      ABCDEFGHIJKLMNOPQRSTUVWXYZ
      abcdefghijklmnopqrstuvwxyz
    - Chiffres
      0123456789
    - Symboles
      _ !"#$%&'()*+,-./:;<=>
      ?@[]`{|}~ SPACE^▥

- Quest'unità può visualizzare dei testi sul display durante la riproduzione di CD che contengono dei testi in inglese. Il disco CD con testi include il ma chio mostrato qui a destra.
  NOTA:
  - Quest'unità è in grado di fornire una visualizzazione dei testi usando i seguenti tipi di caratteri. Altri tipi di caratteri causeranno la visualizzazione dell'indicazione " ".
    - Alfabeto
      ABCDEFGHIJKLMNOPQRSTUVWXYZ
      abcdefghijklmnopqrstuvwxyz
    - Numeri
      0123456789
    - Simboli
      _ !"#$%&'()*+,-./:;<=>
      ?@[]`{|}~ SPACE^▥

- Esta unidad puede mostrar información de texto en la pantalla cuando se rep oducen discos CD de Texto que contengan información de texto en la categoría de Inglés. Los discos CD de Texto incluyen la marca indicada a la derecha.
  NOTA:
  - Esta unidad puede mostrar visualizaciones de texto de los siguientes tipos de caracteres.Ot os tipos de caracteres harán que se visualice " ".
    - Alfabeto
      ABCDEFGHIJKLMNOPQRSTUVWXYZ
      abcdefghijklmnopqrstuvwxyz
    - Números
      0123456789
    - Símbolos
      _ !"#$%&'()*+,-./:;<=>
      ?@[]`{|}~ SPACE^▥

- Dit toestel kan tekstinformatie op het display tonen bij het weergeven van CD-Text discs met tekstinformatie in de categorie Engels.
  Een CD-Text disc is voorzien van het logo rechts.
  OPMERKING:
  - Dit toestel kan de volgende tekens als tekst weergeven. Voor andere types van tekens verschijnt " " op het display.
    - Alfabet
      ABCDEFGHIJKLMNOPQRSTUVWXYZ
      abcdefghijklmnopqrstuvwxyz
    - Getallen
      0123456789
    - Symbolen
      _ !"#$%&'()*+,-./:;<=>
      ?@[]`{|}~ SPACE^▥

- Denna apparat kan visa text på displayen när du spelar CD-textskivor innehållande information på engelska.
  CD text-skivor bär märket som anges på höger sida.
  OBSERVERA:
  - Apparaten kan visa text med följande teckentyper. För övriga tecken kommer " " att visas.
    - Alfabetiska
      ABCDEFGHIJKLMNOPQRSTUVWXYZ
      abcdefghijklmnopqrstuvwxyz
    - Siff or
      0123456789
    - Symboler
      _ !"#$%&'()*+,-./:;<=>
      ?@[]`{|}~ SPACE^▥

– TABLE OF CONTENTS –

1 Main features 1
2 Installing the platter, the scratch disc and the slipmat / Connections 2
3 Part names and functions ..... 3 ~ 5
4 Compact discs 6
5 Basic operation 6, 7
6 Next Track 8
7 Scratch 9
8 Seamless loop/Hot start/Stutter 9, 10
9 B trim 10
10 Sampler 11
11 Auto BPM Counter/Effector 12, 13
12 MP3 playback 13, 14
13 Platter effect 15
14 Memo (Custom setting memory) 16
15 Preset 17
16 Specifications 18

- **ACCESSORIES**

Check that the following parts are included in addition to the main unit:

① Operating instructions 1	⑥ Adaptor unit 1
② Connection cords for signal output (RCA) 1	• Scratch Disc adaptor (Adaptor (1)) 2
③ Aluminum platter 1	• 7"reco d adaptor (Adaptor (2)) 1
④ Slip Mat 1	• Fixing Plate 1
⑤ Scratch disc 1	• Screw (⊕ head) 3

1 MAIN FEATURES

Congratulations on your new purchase of the DN-S3500. The DN-S3500 table top single CD/MP3 player is equipped with a variety of advanced features, functions and rich performance for unlimited creativeness and showmanship.

Professional Structure and parts

1. **Active Motor Platter**
   When playback is started, the Platter turns, feels and reacts in the same way as with an analog turntable.
   The active Platter consists of the Motor-driven Platter, Slip Mat and Scratch Disc just like an analog turntable for true vinyl emulation. Beats can be matched and scratching or cueing can be performed with the same feeling as an analog turntable.
2. **High Torque Direct Drive Motor**
   Denon's all new in house design Direct Drive Motor with brushless construction delivers a powerful start up to que of 2.5 kg-cm, enabling the platter to instantly reach full rotation speed within 0.5 sec.
3. **33/45 R.P.M**
   You can adjust the platter speed to spin at 33 or 45 rpm, depending on your preference.

Features and Functions

With the implementation of a powerful DSP and la ge memory capacity allows for many new controlling features such as:

1. **SCRATCH**
   Thanks to the active Platter and Scratch Disc, the Scratch sound is comparable to analog turntables. Furthermore, the Main Track and Samples can be selected as the Scratch sound source at the touch of a button.
2. **MP3 PLAY BACK**
   It is possible to play MP3 and view files created in the specified format found on page 13.
   Files can be searched for easily either manually, or by scanning or using a number of file search functions (File search, File/Folder sea ch, Artist name search, Title name search, File name search).
3. **NEXT TRACK RESERVE**
   The next track can be selected while continuing to play the current track for a seamless transition.
4. **CROSS FADE**
   In conjunction with the Next Track feature, the DN-S3500 can perform a smooth internal cross fade when transitioning to the new track.
5. **HOT START and STUTTER**
   The Hot Start function lets you start playback immediately from a set point decided by you. Up to two points can be set using the A1 and A2 buttons. The loaded Hot Starts can also be used to "Stutter" those same points. When in Stutter mode, momentary audio is triggered according to the length of time of which these buttons are held down and released.
6. **SEAMLESS LOOP**
   With this function, any section on a disc can be played repeatedly between A & B points with no break in sound or limit in length. The DN-S3500 has a variety of looping options such as Exit, Reloop and dual looping.
7. **SAMPLER**
   On-board digital Sampler can record up to 15 seconds CD quality sound at 44.1kHz sampling frequency. You can seamlessly loop this sample or play it backwards (REVERSE). The pitch and output level of a sample can be adjusted independently.
   The B point can be easily set or changed exactly the same way as you would use with the A-B Seamless Loop function.
   The CD Seamless loop can be easily copied to Sampler. This adds a whole new level of CD/Sample remixing.
8. **B TRIM**
   The B points for the Seamless Loop and the Sampler can easily be adjusted using the Scratch Disc. Adjustments can be made in real-time while playing the live loop.
9. **AUTO BPM COUNTER, BPM LOCK, MANUAL TAP, and MANUAL BPM INPUT**
   In addition to the Auto BPM counter and Manual Tap function, the DN-S3500 is also equipped with a Lock function for temporarily locking the Auto BPM counter. A Manual BPM Input function is available too for inputting the known BPM value directly by a Rotary knob, so the BPM setting can be made easily.
10. **ON BOARD EFFECT'S**
    Seven types of effectors are included.
    ECHO/LOOP:
    The ECHO and LOOP functions can be selected. Looping for the feedback time (ECHO LOOP) is possible by setting the feedback number to "MAX".
    FLANGER:
    The feedback time and feedback gain can be selected.
    FILTER:
    One of three filters (LOW PASS, MID PASS and HIGH PASS) can be selected and Individually adjusted.
11. **PLATTER MODE**
    Analog turntable-like playback can be simulated using three Platter effects.
    BRAKE:
    Simulates a winding-down sound of a turntable coming to a full stop slowly. (Slowing-down time can be adjusted.)
    DUMP:
    Plays the sound backwards while continuing in a forward motion without losing "elapse time" when you return back to normal play.
    REVERSE:
    (Reverse) Plays the sound and spins the platter backwards until you return to normal play.
12. **MEMO (CD & MP3)**
    Various settings such as Cue Point, Hot Start, A-B Loop, BPM, Pitch and Key Adjust can be saved to the internal non-volatile memory for later recall. Up to 5000 points are available.
    In Addtion, memo data can be transferred into the DN-S3500 from an another DN-S3500, DN-S5000, DN-S3000 or DN-D9000.
13. **PITCH/KEY ADJUST**
    PITCH:
    Playback speed is adjusted with PITCH slider. Adjustable pitch ranges are +/– 4, 10, 16, 24, 50, 100% (selectable live).
    KEY ADJUST:
    Keeps the original key even if the pitch playing speed is changed with the PITCH slider.
14. **DIGITAL OUT**
    The digital output for Main provides a true 100% digital signal without any restrictions or limitations regardless of pitch change or mode setting.
15. **FADER START**
    The DN-S3500 FADER START controls are compatible with our mixers and most other brand mixers.
16. **SHOCKPROOF MEMORY**
    20 seconds of shock-proof memory guards against audible interruptions due to external mechanical shocks such as bumps or other ha d vibrations, which is especially helpful for the mobile DJ as well as for nightclub-installed applications.
17. **PRESETS**
    It is possible to customise the machine to your preference by saving your favourite setting to internal memory. For items found in the presets, please see page 17.
18. **CD TEXT**
19. **CD-R/RW Play Back**
    This player can play CD-R/RW discs, but only if they are finalized. Note however that depending on the reco ding quality, the player may not be able to play some finalized CD-R/RW discs.
20. **Power on Play**
    The player can be set so that playback in the relay mode starts when the power is turned on.
21. **Plug Ins**
    From time to time, we will add new exciting features or improve upon the current ones by free firmware Plug Ins.
    Please visit to www.denondj.com ensure you have the latest firmware ve sion.

2 INSTALLING THE PLATTER, THE SCRATCH DISC AND THE SLIPMAT / CONNECTIONS

(1) INSTALLING THE PLATTER, THE SCRATCH DISC and THE SLIPMAT

• Accessories

① Aluminum Platter	1
② Scratch Disc	1
③ Slip Mat	1
④ Adaptor (1)	2
(One is for spare parts.)	

1. Install the Platter on the taper boss of the motor.
2. Install the Slip Mat on the Platter.
3. Insert D hole of the Scratch Disc on the D shaft of the Motor.
   NOTE: The printed face is located on the Slip Mat side.
4. Insert the Adaptor acco ding to the direction of the arrow.
   NOTE: Please note the direction of insertion.

Fig. 1

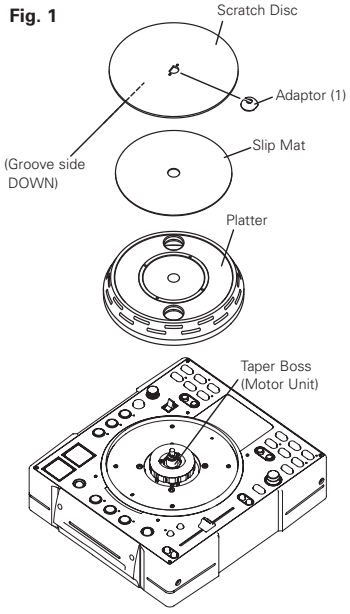

Fig. 2

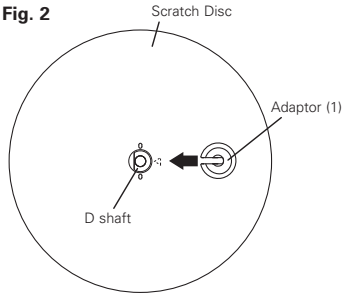

Fig. 3

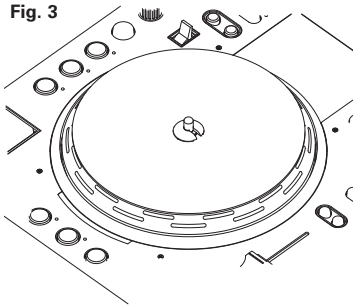

CAUTIONS:
- Do not touch the motor unit.
- Do not turn on the power without Platter.

NOTE:
Please note the fall of Platter when you move DN-S3500 after Platter is set.

(2) CONNECTIONS

1. Turn off the POWER switch.
2. Connect the RCA pin cords between the DN-S3500 outputs and inputs of your mixer.
3. If your mixer has Fader Start function such as our DENON Mixer, connect FADER jack to the mixer using 3.5 mm stereo mini cord.

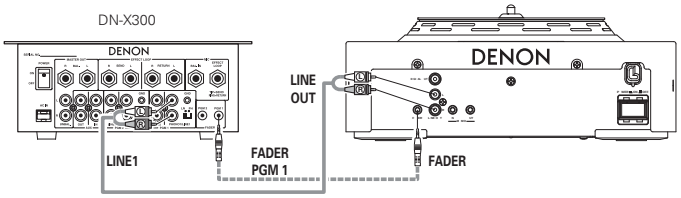

(3) INSTALLATION

Please set up DN-S3500 horizontally.

(4) INSTALLING THE 7" (17cm) RECORD ADAPTOR

Your own 7" (17cm) vinyl record can be installed on this product by using the provided adaptor.
This original design grants you the freedom to use your favorite vinyl record for that ultimate analog turntable feel.

*Make sure the record used is flat and not warped.

• 7" (17cm) record adaptor accessories

① Adaptor (2)	1
② Screw (⊕ head)	3
③ Fixing Plate	1

1. Set Adaptor (2) in the hole of 7" record.
2. Fix Plate with 3 screws. (⊕ head).
3. Insert D hole of the Adaptor (2) on the D shaft of the Motor.
4. Insert the Adaptor (1) on the Adaptor (2).

Fig. 1

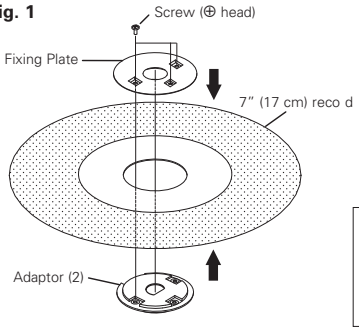

Fig. 2

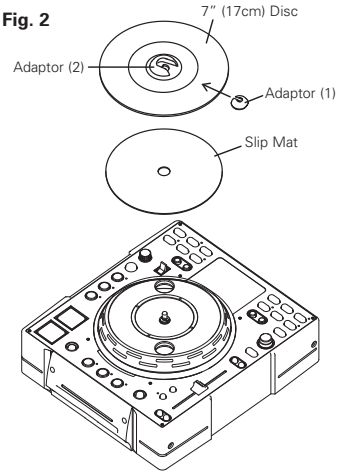

NOTE:
Depending on the RECORD you choose, friction with the Slipmat may not be enough, which can cause an undesired drag sound.
If so, use a different record that's thicker or heavier.

3 PART NAMES AND FUNCTIONS

(1) Front panel

❶ Disc loading slot
- Load the disc slowly, and release it once the DN-S3500 starts grabbing the disc in.

NOTE:
Please clean the dirt of the label side of a disc and start loading of the disc.
Dirty discs can cause the loading rolle s to slip upon insertion.

CAUTIONS:
- Do not load discs when the power is turned off.
- Do not try to forcibly remove a disc once the DN-S3500 has started to grab the disc.
- Do not load more than once disc at a time or insert anything other than discs.

Otherwise the loading mechanism may be damaged.

(2) Rear panel

❷ POWER button (▬ON ■OFF)
- Push this button to turn power on and off.

CAUTION:
- Do not turn off the power while a disc is loading or being ejected. Otherwise the loading mechanism may be damaged.

❸ Analog output jacks (LINE OUT)
- This is unbalanced RCA output jacks.
- Audio signals outputs.

❹ Fader start jack
- Use this when your mixer has the Fader Start function.

❺ Digital output jack
- Digital data is available from this jack.
- Use 75 Ω/ohms pin cord for connection.
- We recommend you use braided wire type shielded cable.

NOTE:
The playback level after analog conversion is set to –6dB below the usual level to avoid digital distortion.

❻ Memo jack (MEMO IN/OUT)
- Use this when you transfer the Memo data from an another DN-S3500, DN-S3000, DN-S5000 or DN-D9000.

(3) Top panel

CAUTION:
- Note that there are many buttons working two different function selected by short time pushing or long pushing (1 second or more). The ● mark indicates short time push function and ▬ mark indicates long time push function.

❼ PLAY/PAUSE button (▶II)
- This button will start or pause playback.
- Push once to start playback, once again to pause playback, and once more to resume playback.

❽ DISC EJECT button
- Push this button to eject the disc.
- The disc will not eject during playback. Stop playback before pushing this button.

❾ CUE button
- Pushing this button in play mode will force the track back to the position which playback started. While in search mode, it makes new Cue point. (Cue)
- In Cue mode, by pushing the CUE button makes a Stutter sound from the Cue point. This is called Stutter play. (Stutter)

❿ Platter/Scratch Disc
Use this vinyl scratch disc for manual search, Pitch Bend and Scratch operations.
- **Platter:**
  The Platter spins when playback of the source select Scratch mode button is in the Main or Sampler position and in play mode.
- **Scratch Disc:**
  When the Scratch Disc is turning, Scratch playback of the source selected (Main or Sampler) starts.
  NOTE:
  The Platter does not spin when the Scratch mode is set to the BEND/SEARCH mode.

CAUTIONS:
- Do not forcibly try to stop the Platter when it is turning. Otherwise the moving Platter mechanism may be damaged.
- If a problem with Platter rotation arises when the Platter is turning, the Platter stops turning and the pause mode is set.

⓫ FLIP/CLR button
- **FLIP:**
  Use this to select operating mode of A1 and A2 buttons, from Hot Start mode and Stutter mode. The display will indicate "H/S" or "STR".
- **A1, A2 CLR:**
  If the A1 or A2 button is pushed while pushing the FLIP button, you can clear the selected A point.
  By holding down just the FLIP button for more than 1 sec, you can clear A1 and A2 points all at once.

⓬ A1, A2 button
- Using this button you can create a starting point for Hot Start, Seamless Loop and Stutter.

⓭ B button
- Use this to set the B point to create a Seamless Loop after the A point has been set.

⓮ EXIT/RELOOP button
- Use this to exit or return back again to the Seamless loop playback. You can add variety to looping with this function.

⓯ B TRIM button
- When the button is pressed during playback, the *B TRIM MODE is selected. *Only when a seamless LOOP is set.
  In the standby and pause modes, only the B TRIM MODE can be selected.

⓰ (SAMP) REV/CLR button
- **(SAMP) REV:**
  Use this to select the sample play direction forwa d and reverse. When select reverse REV LED lights up.
- **(SAMP) CLR:**
  If the SAMP button is pushed while pushing the SAMP REV button, you can clear the SAMP data.
  Or, by holding down just the SAMP REV button for more than 1 sec.

⓱ SAMP button
- Push this button to reco d or play the Sampler sound.

⓲ (SAMP) B button
- Use this to set the Sampler loop B point.

⓳ (SAMP) EXIT/RELOOP
- Use this to turn the Sampler Loop mode on and off. Also acts as EXIT/RELOOP button for Sampler Loop to exit or reloop.

⓴ (SAMP) STOP button
- Push this button while in Sampler record or playback, Sampler to stop recording or playback.
- When the Sampler is in the stop status, the STOP button can be used for Stutter playback.

㉑ (SAMP) PITCH/VOL., ▬ B TRIM button
- **PITCH/VOL.:**
  When this button is pressed, the SAMPLER PITCH is selected. When pressed again, the SAMPLER LEVEL is selected.
  Pitch of Sampler and output level of Sampler playback can be adjusted with the PARAMETERS knob.
- **B TRIM:**
  When this button is pressd for more than 0.5 sec, the Sampler B TRIM mode is selected.

㉒ TITLE/ID3 button
- **CD TEXT:**
  When there is CD text data, the CD text data is displayed automatically or when the TITLE button is pressed.
  If no TEXT is available, the display will indicate "No TEXT".
- **MP3:**
  When an MP3 file has ID-3 tag data, the title, artist name and album name are selected and displayed each time the TITLE button is pressed.

㉓ ● TIME, ▬ T.TIME button
- **TIME:**
  A short push will display mode changes between ELAPSED TIME and REMAIN TIME.
- **T.TIME:**
  A long push, will display mode changes between TRACK TIME and DISC TIME. (for CDDA)
- So, you can select display mode from four modes, TRACK ELAPSED, TRACK REMAIN, DISC ELAPSED and DISC REMAIN.

㉔ ● MEMO, ▬ PRESET button
- **MEMO:**
  The memo mode starts when this button is pushed once, while in the Cue mode.
- **PRESET:**
  When this button is pushed for more than 1 sec, the PRESET mode menu is displayed.
  The machine status must be in, CUE, PAUSE or No Disc mode before entering the preset mode.

㉕ • CONT./SINGLE, – RELAY button

- **CONT./SINGLE:**
  A short tap of this button will toggle between 3 possible END modes for playback.
  CONT. (continue: plays all tracks) SINGLE (stops playing and ReCUE's back to your original set point), PLAYLOCK-see below.
- **SINGLE PLAY LOCK:**
  SINGLE PLAY LOCK can be selected by PRESET. When SINGLE PLAY LOCK is selected, track selection during playback is disabled. This prevents playback from stopping when the Track Select Knob is turned accidentally during playback. Play ending mode is the same as single.
- **RELAY:**
  You can turn on and off RELAY PLAY mode.
  Relay playback is possible when two DN-S3500s are connected by the MEMO in/out jacks.

㉖ FILE SEARCH MODE button

- **MP3 DISC only:**
  When pushing this knob the file search selection mode can be selected with the PARAMETERS knob.

㉗ TRACK/PARAMETERS knob

- **TRACK:**
  When PARAMETERS LED is on, turn this knob to select tracks.
  By pushing this knob down while turning, the tracks will change by 10 tracks at a time.
- **PARAMETERS:**
  When the PARAMETER LED is flashing, turn this knob to select and change the parameter for items found in the Platter effects, Memo, and Preset data, etc.

㉘ NEXT TRACK button

- If this button is pushed during playback, the NEXT TRACK mode will be selected. The next track can be selected with the PARAMETERS knob.

㉙ FAST SEARCH (◄◄) QUICK JUMP button

㉚ FAST SEARCH (►►) QUICK JUMP button

- **QUICK JUMP:**
  When one of these buttons is tapped shortly, the playback position jumps approximately 10 seconds in the forward (►►) or reve se (◄◄) direction. The jump time can be changed in the preset mode.
- **FAST SEARCH:**
  When one of these buttons is pressed and held in, the disc is fast-searched in the forward (►►) or reverse (◄◄) direction.

㉛ PITCH BEND – button

㉜ PITCH BEND + button

- Pushing these buttons will change main playing speed temporarily.
- While pushing PITCH BEND + button, the playing speed increases and speed decreases while pushing PITCH BEND – button.
- When these buttons are release, the playing speed returns to the previous speed.

㉝ Pitch Slider

- Use this slider to adjust playing speed faster or slower.

㉞ • PITCH, – RANGE button

- Push this button to set the PITCH mode on and off.
- **RANGE:**
  Push this button for more than 1 sec to select the pitch range. The pitch range can be selected with the PARAMETERS knob from ±4, 10, 16, 24, 50 or 100%.

㉟ KEY ADJUST button

- Push this button to set the KEY ADJUST mode on and off.

㊱ PLATTER SOURCE button

Select the source for Scratch playback and the manual sea ch/bend mode.

- **MAIN:**
  This button lights up orange.
  Manipulate the Main Track sound.
- **SAMP.:**
  This button lights up green only if a sample is loaded.
  Manipulate the Sampler sound via the scratch disc.
- **BEND/SEARCH:**
  When this button is pushed again, the BEND/SEARCH mode is selected.
  When the Scratch Disc selector is set to BEND/SEARCH during playback, it works as the pitch bend function by turning the scratch disc.
  When Scratch Disc is turned in the pause or standby mode, it functions as the manual search function. In Manual search, you can move the CUE point around by one frame at a time (1/75 second) with an audible frame-repeat sound, da-da-da-da.

㊲ SCRATCH direction select lever

Select the Scratch play direction.

- **BOTH:**
  When the Scratch Disc is turned, the Scratch sound is heard in both stroke directions.
- **FWD:**
  When the Scratch Disc is turned, the Scratch sound is heard in the forward direction only.

㊳ BRAKE button

- Push this button to set the BRAKE.

㊴ DUMP button

- Push this button to set the DUMP.

㊵ REVERSE button

- Push this button to set the REVERSE.

㊶ TAP, • LOCK, – AUTO, INPUT BPM button

- **TAP:**
  When you push this button repeatedly, the Auto mode turns off and starts measuring your Beats Per Minute (BPM) by tapping.
- **LOCK:**
  When this button is pressed once while the auto BPM counter is operating, the data measured by the auto BPM counter is locked.
- **AUTO:**
  When pushing the TAP button for 1 second, activates AUTO BPM mode.
  The measured BPM is displayed in the character section of the display.
- **INPUT BPM:**
  When the TAP button is pressed and held in for more than 2 seconds, the BPM input mode is set and the BPM value can be input directly with the EFFECTS knob. When the tap button is pressed again, the BPM input mode is turned off and set.
  NOTE:
  If you select a new track, AUTO BPM mode turns on automatically.

㊷ ECHO/LOOP button

- The ECHO and ECHO LOOP functions can be selected. The feedback time and feedback ratio can be selected. Looping for the feedback time (ECHO LOOP) is possible by setting the feedback number to "MAX".

㊸ FLANGER button

- The feedback time and feedback gain can be selected.

㊹ FILTER button

- One of three filters (LOW PASS, MID PASS and HIGH PASS) can be selected.

㊺ EFFECTS knob

- Use this knob to set parameters of the internal effector.

㊻ PLATTER LED

- This vibrant blue bar provides platter modes at a glance such as, Scratch Memory, Pitch Bend, Frame Sea ch and Loaded Disc.

(4) Display

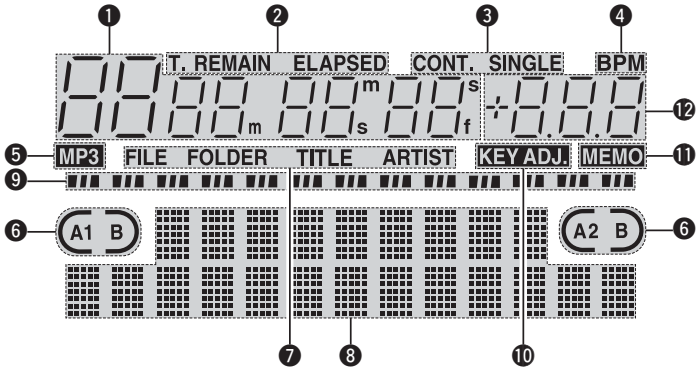

❶ Track, minute, second and frame displays

- These displays indicate current position information.

❷ Time mode indicators

- When the TIME button is pushed, the Time mode indicator switches as follows:

ELAPSED:
Track's elapsed time is displayed.
REMAIN:
Track's remaining time is displayed.
T. ELAPSED:
The total elapsed time of disc is displayed.
T. REMAIN:
The total remaining time of disc is displayed.

❸ Play mode indicators

- When SINGLE indicator lights up, playback will finish at end of current track.
- When CONT. indicator lights up, playback continues until the end of the disc.

❹ BPM indicator

- Lights up when the BPM is displayed on the pitch display.

❺ MP3 indicator

- Lights up when an MP3 disc is detected.

❻ Loop mode indicators

- DN-S3500 has Loop mode indicators which consist of A , B and two arrows. A and B marks indicate A and B points have been set.
- Two arrows indicate loop setting mode as follows.

A1 B or A1 B Left arrow only on:
Hot Start mode

A1 B Both arrows on:
Seamless Loop mode

A1 B, Both arrows flashing:
Seamless Loop Playing

A1 B, Left arrow on, right flashing:
Exit play from Seamless Loop

❼ MP3 file search mode indicators

FILE:
FILE indicator appears in the display, when in the FILE name search mode.
FOLDER:
FOLDER indicator appears in the display, when in the FILE & FOLDER name search mode.
TITLE:
TITLE indicator appea s in the display, when in the TITLE name search mode.
ARTIST:
ARTIST indicator appears in the display, when in the ARTIST name search mode.

❽ Character display

- You can select the mode or function using PARAMETERS knob following the short message which is displayed on the character display area.
- The character display indicates the operation, mode name, data, etc., and displays such guide messages as "Push/Play" means if "YES", push PARAMETERS knob. The display indicates » and ⩔ marks sometime, note that » mark says you to turn PARAMETERS knob and ⩔ marks says to push PARAMETERS knob.
- The PARAMETERS LED flashes when you can use PARAMETER knob, otherwise this knob used for Track Selection.

❾ Play Position indicators

- **Play position indicator:**
  The 30 dots indicate a visual track position marker during normal play. The 10 Orange dots indicate the play position during the reverse play mode.
- **End of Message:**
  When the time remaining to the end of the track is less than the specified time, the EOM (End Of Message) play position indicator flashes along with the remaining time, notifying of the track end.

  ✻The EOM time can be set in the presets.

❿ KEY ADJ. indicator

- KEY ADJ. indicator appears in the display when the Key Adjust mode is ON.

⓫ MEMO indicator

- MEMO indicator appea s in the display when there is a memo setting found for the current playing track or the track at which the Cue standby mode is currently set.

⓬ Pitch display

- This indicator display the playback speed (pitch).

4 COMPACT DISCS

1. Precautions on handling compact discs

- Do not allow fingerprints, oil or dust to get on the surface of the disc.
  If the disc is dirty, wipe it off with a soft dry cloth.
- Do not use benzene, thinner, water, record spray, electrostatic-proof chemicals, or silicone-treated cloths to clean discs.
- Always handle discs carefully to prevent damaging the surface; in particular when removing a disc from its case or returning it.
- Do not bend the disc.
- Do not apply heat.
- Do not enlarge the hole in the center of the disc.
- Do not write on the label (printed side) with a hard-tipped implement such as a pencil or ball point pen.
- Condensation will form if a disc is brought into a warm area from a colder one, such as outdoors in winter. Do not attempt to dry the disc with a hair dryer, etc.

2. Precautions on storage

- After playing a disc, always unload it from the player.
- Always store the disc in the jewel case to protect from dirt or damage.
- Do not place discs in the following areas:
  (1) Areas exposed to direct sunlight for a considerable time.
  (2) Areas subject to accumulation of dust or high humidity.
  (3) Areas affected by heat from indoor heate s, etc.

5 BASIC OPERATION

Play and pause

- Each push of the ❼ PLAY/PAUSE (▶II) button switches between playback and pause. PLAY/PAUSE (▶II) button illuminates solid green during playback and flashs in pause.
- When the ❼ PLAY/PAUSE (▶II) button is pushed during play, the DN-S3500 pauses playback at that point. Push ❼ PLAY/PAUSE (▶II) button once again and playback resumes.
- When the Platter mode is set to MAIN, the Platter turns when the Main Track is played. When the rotation of the Scratch Disc is stopped by your hand, the sound pauses, and when your hand is released playback resumes.

Play and Cue

- When the ❾ CUE button is pushed during playback, the track stops and returns to the original position of which playback started from, the (Cue point). This function is also called Back-Cue. With the Back-Cue function, you can start from exactly same position. The ❾ CUE button illuminates solid red when DN-S3500 is ready to start playback.
- You can set and change Cue point as follows.
  - When you started playback.
  - Track select finished.
  - manual sea ch.

Select the track

- Turn the ㉗ TRACK knob.
- By pushing ㉗ TRACK knob down while turning, the tracks will increment 10 at a time.

Move the Cue point

- If you would like to start playback other from the beginning of the track, you can move the Cue Point using fast Search or the manual frame sea ch function.

1	You can move to the approximate playback start position by ㉙ or ㉚ FAST SEARCH buttons. **QUICK JUMP** • If the FAST SEARCH button is tapped shortly, the playback position jumps about 10 seconds. The jump time can be selected in the preset mode from 10, 20, 30 or 60 sec. **FAST SEARCH** • When the FAST SEARCH button is pressed and held in, the disc is fast-sea ched.
2	When the ❿ Scratch Disc is turned in the pause, Cue or frame repeat mode, it works as the manual frame search function. Push the ㉖ PLATTER SOURCE button to set ❿ Scratch Disc to search mode. The PLATTER SOURCE button LEDs will turn off and the display will indicate "FRAME Search".
3	Turn the ❿ Scratch Disc to change Cue point. You can hear the short sound of the current Cue point.
4	After you have found your preferred Cue point, push the ❾ CUE button then a new Cue point is set.

Adjusting the pitch and Key Adjust

- With the Pitch slider you can adjust the playback speed (Pitch).
- If you would not prefer to change key of sound, use the Key Adjust function.

1	Push the ㉔ ● PITCH button to PITCH LED lights up.
2	Pitch decreases Move the ㉝ Pitch Slider to adjust the pitch. The current pitch setting is displayed on the display. Pitch increases
3	DN-S3500 has six pitch ranges, 4%, 10%, 16%, 24%, 50% and 100%. When the ㉔ ▬ RANGE button is pushed for more than 1 sec, the pitch range can be selected with the ㉗ PARAMETERS knob. • When the ㉗ PARAMETERS knob is pushed the pitch range is entered and the pitch range selection mode is cancelled. **NOTE:** Only a max of 16% range for MP3 discs.
4-1	**KEY ADJUST ON** When the ㉟ KEY ADJUST button is pushed, the Key Adjust function is turned on and lights up "KEY ADJ." in the display.
4-2	**KEY ADJUST OFF** When the ㉟ KEY ADJUST button is pushed again, the Key Adjust function is turned off.

Pitch Bend

- With PITCH BEND function you can change pitch temporary. DN-S3500 has two ways for this function PITCH BEND buttons and Scratch Disc.

1	**PITCH BEND +/– buttons** • Push the ㉛ PITCH BEND – or ㉜ + button for momentary change of pitch. While holding these buttons down, the pitch continues to change up to the limitation. • After releasing the PITCH BEND buttons, playback pitch returns to slider setting.
2	When the Platter sou ce is set to MAIN and the Platter is turning, playback of the Main source can be slowed temporarily by lightly pressing ⑩ Scratch Disc or PLATTER. In addition, playback can be quickened temporarily by pushing Scratch Disc or PLATTER in the direction in which the Platter is turning.
3	**Scratch Disc** • When the Platter source is set to BEND, the playback speed can be changed by turning ⑩ Scratch Disc during playback. The display will indicate "Pitch Bend" during this mode. • The pitch increases gradually when the Scratch Disc is turned clockwise and decreases when turned counterclockwise. • When you stop turning the Scratch Disc, the playing speed returns to the previous pitch.

Relay playback

- Relay Play function is a useful mode to continue playback between two DN-S3500s.
- Connect the MEMO IN/OUT terminals between two DN-S3500s.

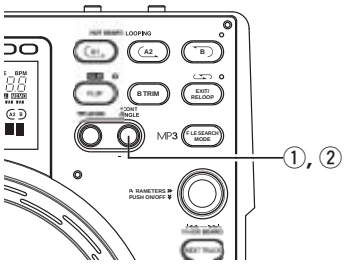

1	**Start Relay Play** ① Push the RELAY button for more than 1 sec to enable Relay play mode. You can set Relay play mode as below. • In the single play mode, when the one player's playback reaches end of track, another DN-S3500 starts playing. • In the continuous play mode, when all tracks on one player are finished, another DN-S3500 starts. • The discs in two DN-S3500s can be played alternately by setting both DN-S3500 to the relay play mode.
2	**Stop Relay Play** ② When the RELAY button is pushed for more than 1 sec while in the relay play mode, the relay play mode is turned off.

Power on play

- When "POWER ON PLAY" is set to "ON" at "⑮ PRESET (10)", playback starts from the first track on the disc when the power is turned on.

6 NEXT TRACK

- It's now possible to select the beginning of the next track to be played while continuing playback of the current track without interrupting playback.
  *Crossfade can also be used for a smooth transition.

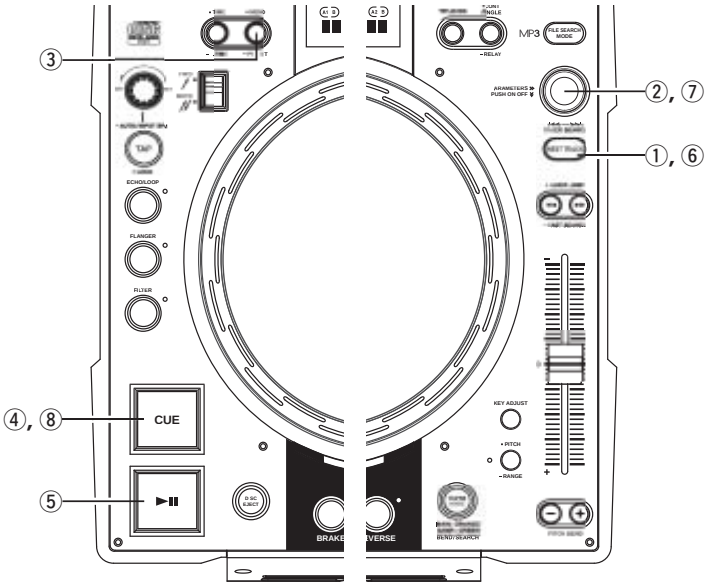

1	**Enter Next Track mode** ① When the NEXT TRACK button is pushed during playback, the NEXT TRACK function is turned on. • When this mode is set, CUE button blink. • When the button is pushed again, the NEXT TRACK mode is turned off.
2-1	**Select the track** ② Turn the PARAMETERS knob and select for the next track to be played. PARAMETERS PUSH ON OFF TRACK SEARCH
2-2	**Select the MEMO (Next track Memo function)** ③ The CUE point of MEMO can be selected as the NEXT TRACK start point. • When the NEXT TRACK happens to be one where a MEMO has been previously memorized, the MEMO indicator lights up. • If the MEMO button is pushed at this time, the CUE point is memorized as the NEXT TRACK & point to be selected. • The MEMO will be canceled if another track is selected by the PARAMETERS knob or the MEMO button is pushed again. **NOTE:** MP3 files with Memo's are not supported for this function.
3	**Track search start** ④ When the CUE button is pushed after selecting the track, current playback continues as the next track is searched for and the standby mode is set. When the standby mode is set, the CUE button lights up and the PLAY/PAUSE button flashes. • During this time, if a loop of 6 seconds or less is actively looping, it will continue to loop until PLAY is ultimately pressed. If a loop is over 6 sec, you must first EXIT from the loop in o der to enter Next Tr mode. • The time display indicates the remaining playback time for data in the memory after CUE is pressed. **NOTE:** The amount of time for which playback of the currently continuing track can be continued is a maximum of 10 seconds from the time searching for the next track starts.
4	**Next Track playback start** ⑤ When the PLAY/PAUSE button is pushed, the current playback is stopped and playback of the next track starts.
5	**Next Track cross fade** *The currently playing track can be faded out when starting to play a different track. The fade out time can be selected at 15 PRESET "(3) Next Track". • If the PLAY/PAUSE button is not pushed after standing by at the next track, playback of the next track starts once all of the currently playing playback data has been played.
6	**Next Track Auto mode** ⑥ When the NEXT TRACK button is pushed during playback, the NEXT TRACK function is turned on. ⑦ Press the PARAMETERS knob for 2 secouds, then the NEXT TRACK AUTO mode is set. Playback mode is set to the CONT. mode. ⑧ When the CUE button is pressed, the NEXT TRACK AUTO mode is started. In the NEXT TRACK mode, the NEXT TRACK button flashes. **NOTE:** If Playback is interrupted during this mode by Pause, Cue, Hot Start or track change, the Next Tr Auto Mode is cancelled and normal playback resumes.

7 SCRATCH

You can Scratch in CD or Sampler mode.

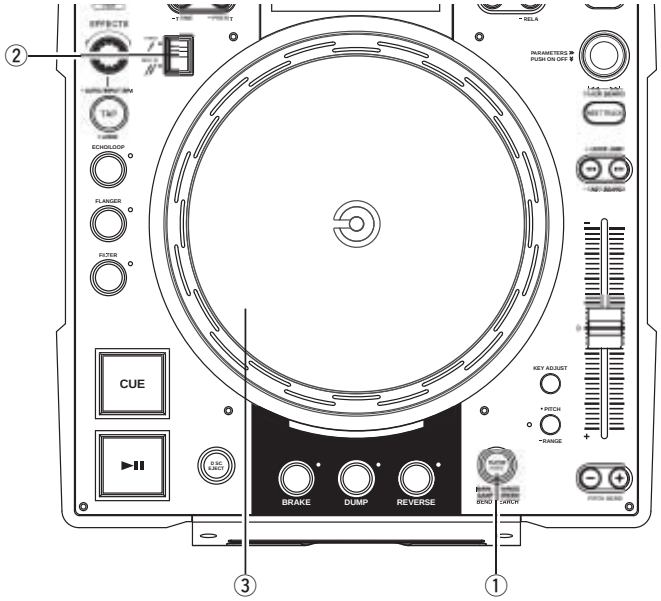

1	**Select Platter source** ① Select the source to be scratched using the PLATTER SOURCE button. MAIN: The PLATTER SOURCE button lights up in orange. SAMPLER: The PLATTER SOURCE button lights up in green. (Only when a sample is loaded)

2	**Select Scratch direction** ② Select the direction for scratching using the SCRATCH direction select lever.
3	**Scratch Disc** ③ When MAIN is selected as the Scratch mode and Scratch Disc is turned by hand, the Main Track (CD) is being scratched. When SAMPLER is selected as the Scratch mode and Scratch Disc is turned by hand, the sample is being scratched.

8 SEAMLESS LOOP/HOT START/STUTTER

Seamless Loop/Hot Start/Stutter (A1, A2 buttons)

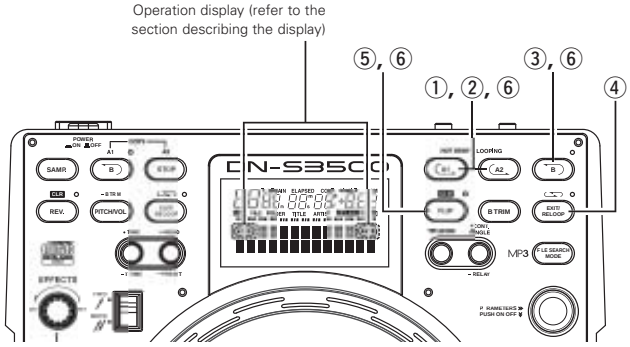

1	**Setting the A point (loading the Hot Start data)** ① Push the A1 or A2 button to set the A point. (Hot Start data loading starts.) • A1 and A2 buttons can be used separately for each Hot Start. • When an A point is set, the corresponding A button and " C " display lights up and that button is set to the Hot Start mode. • The BPM is set independently for each Hot Start automatically.
2	**Starts Hot Start** ② When A1 or A2 button is pushed, Hot Start playback starts from the corresponding A point.
3-1	**Setting the B point for Seamless Loop** ③ When the B button is pushed after setting the A point or after starting Hot start playback, the B point is set and Seamless Loop playback starts from the A point. • The B button works with respect to the A point.

3-2	• If the B button is pushed during Seamless Loop playback or after EXIT playback, the B point moves to the point at which the button was pushed. • When the B point is set, the B and " ⊃ " indicators light up in the display.
4	**Playing Seamless Loops** • When the B point for A1 is detected after playback started from A1 point, playback returns to A1 point with seamless. While A1 to B looping, B point for A2 is ignored. • When the B point for A2 is detected after playback started from A2 point, playback returns to A2 point with seamless. While A2 to B looping, B point for A1 ignored.
5	**Exit/Reloop** ④ In Seamless Loop playback, you can force exit or return to the loop. **EXIT:** During Seamless Loop playback, push the EXIT/RELOOP button to exit from loop. DN-S3500 continues playback after the B point. **RELOOP:** When the EXIT/RELOOP button is pushed after exit the loop, Seamless Loop playback resumes from the A point instantly.

6	**Stutter** • A1 and A2 points can be also used for Stutter playback. ⑤ To enable stutter playback, push FLIP button for A1/A2 buttons, then " ⊂ " display turns off. Press the FLIP button to switch between the Hot Start/Seamless Loop and Stutter modes.
7	**Clear the A1/A2 point** ⑥ While pressing the FLIP/(CLR) button, push the A1 or A2 button to clear the corresponding A and B points. Or push the FLIP button for more than 1 sec to clear both A1 and A2 points at once. Quickly pressing the "FLIP" button first and then A1, A2 or B buttons will clear these points individually.

9 B TRIM

• The Seamless Loop and Sampler B points can be fine-adjusted using the Scratch Disc.
• Trim the points during loop playback as a rehearsal.

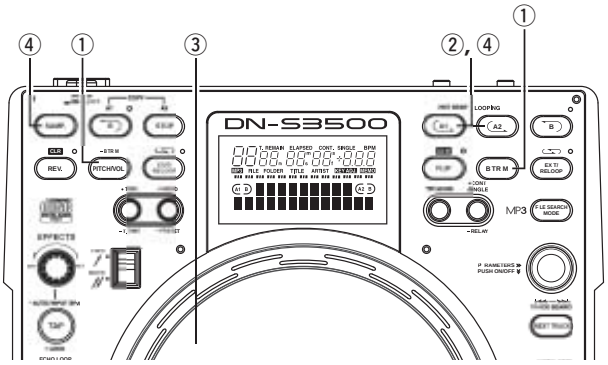

B Trim

1	**Seamless Loop:** ① When the B TRIM button is pressed during seamless loop playback, the B TRIM mode is turned on. To cancel B TRIM mode, press the B TRIM button again. **Sampler Loop:** ① When the PITCH/VOL. button is pressed for more than 0.5 sec during Sampler Loop playback, the B TRIM mode is turned on.
2	**Select B point** ② The A button illumination automatically flashes for the last loop created or accessed. • Press button A1 or A2. The loop whose B point is to be adjusted is selected.
3	**Trim B point** ③ Turn Scratch Disc slowly to move the B point 1 frame at a time. • Range for trimming B point is limited as follows. B point for Loop: Between 5 frames after A point and disc end. B point for Sampler: Between 5 frames after A point and Sampler end. *MP3 Between 5 frames after A point and file end.
4	**Save the B point** ④ Push the A or SAMP button again to save new B point, and the unit automatically exits from the B Trim mode.

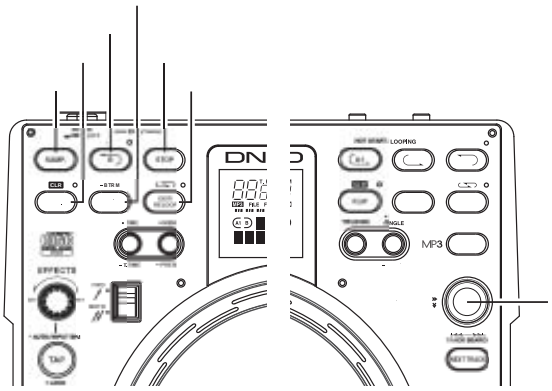

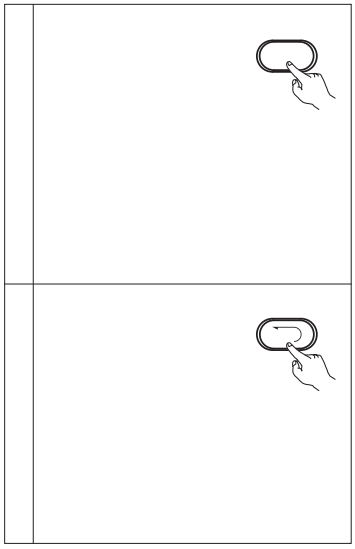

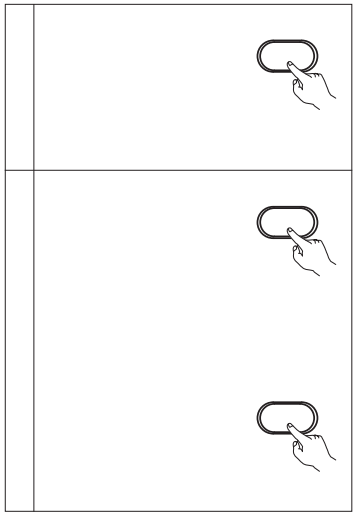

6 **Exit and Reloop**

⑦ The EXIT/RELOOP button can be used same as Seamless Loop function.

7 **Reverse Play**

⑧ You can play the Sampled sound in reverse by pushing the REV button. In reve se play mode REV LED lights up and the platter spins backwards.

- Reverse playback will take affect when you push the SAMP button after reverse mode has been turned on. To return to normal forwa d playback, push the REV button once again.

8 **Moving Sampler B point**

⑨ When the B button is pushed during Sampler playback, the B point moves to the point at which the button was pushed, and loop playback from point A starts.

9 **Clearing the Sampler data**

⑩ During the Sampler stop mode, press the REV/(CLR) button, while pushing the SAMP button to clear the Sampler.

- Or, by pushing the REV/(CLR) button for more than. 1 sec, you can clear Sampler.

Adjust pitch

The Sampler playback pitch can be adjusted.

⑪ Push the PITCH/VOL. button, the pitch input mode is set, PARAMETERS LED flashes and the current settings are displayed on the character display.
- Start Sampler playback.

⑫ Turning the PARAMETERS knob can change the pitch.
✱When pushing down and turning the PARAMETERS knob, you can change the pitch range 10 times faster.

Adjust sound level

The Sampler playback sound level can be adjusted.

⑬ Push the PITCH/VOL. button again when the pitch input mode, the sound level input mode is set, PARAMETERS LED flashes and the current settings are displayed on the character display.
- Start Sampler playback.

⑭ Turning the PARAMETERS knob can change the output sound level.

⑮ Push the PITCH/VOL. button again to turn the sound level input mode off.

11 AUTO BPM COUNTER/EFFECTOR

AUTO BPM COUNTER

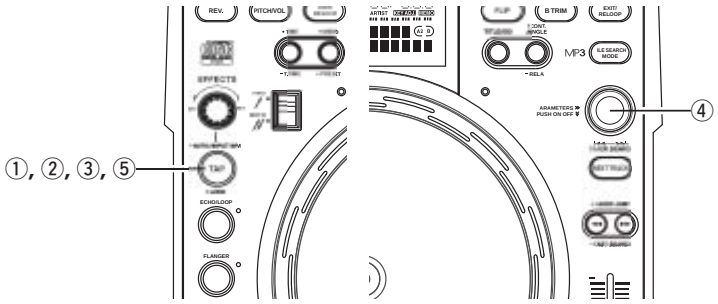

AUTO BPM COUNTER

Beats per minute (BPM) of a track is measured automatically and displayed during playback or in Cue standby mode.
Measured BPM values are synchronized with the effector parameters such as:(ECHO/LOOP and FLANGER time)

- When Auto BPM COUNTER is off, pushing the TAP button for 1 second, reactivates the AUTO BPM COUNTER to turn back on.
- If you change or select a new track, the old BPM is cleared and the Auto BPM Counter starts to detect the new track automatically.

NOTE:

AUTO BPM COUNTER might not me able to be measured correctly according to the type of music.
*If this happens, please use the TAP feature.

1 BPM LOCK

The data measured by the auto BPM counter is locked.

① Push the TAP button once while auto BPM counter is operating.

"BPM Lock" is displayed for 1 second.

2 TAPPING

The interval when the TAP button is pushed repeatedly is measured and BPM is calculated.

② When you push the TAP button, the auto BPM counter turns off.
Push the TAP button repeatedly about 5~10 times according to the beat.

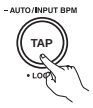

3 MANUAL INPUT

The known BPM can be dialed in directly by the numerical value.

③ The BPM manual input mode is available when the TAP button is pushed for more than 2 sec. "Manual In" is displayed is the character display.

④ You can input BPM value directly with the EFFECTS knob.

⑤ When the TAP button is pushed again, the BPM manual input mode is saved and the BPM is locked to that value for that Track.

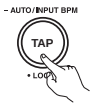

EFFECTOR

One of the 7 effects can be selected.

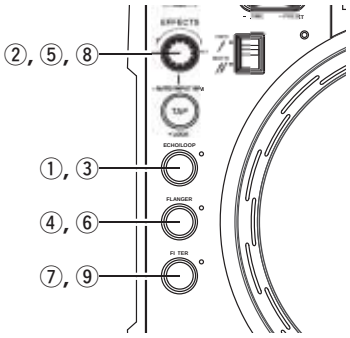

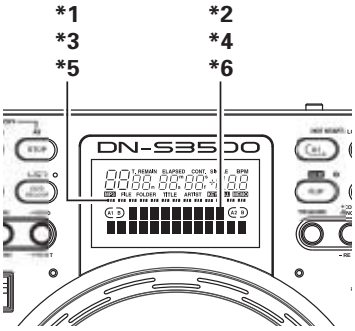

ECHO/LOOP

1-1 ECHO/LOOP ON

① When the ECHO/LOOP button is pressed, the echo/loop function is turned on.

1-2 Set the parameters

② The echo/loop parameters can be selected with EFFECTS knob and PARAMETERS knob.

Echo Feedback number:
Turn the EFFECTS knob.
*1 The Echo Feedback number is displayed in the playback position indicators.

Echo Time:
Turn the PARAMETERS knob.
*2 The Echo time is displayed in the character display.

- When the EFFECTS knob is pressed, the parameter display is swited to the normal display.
- To return to the parameter display, press or turn the EFFECTS knob.

1-3 Select the LOOP mode

When the feedback number is set to the maximum, loop playback with the specified time begins. Other tracks can be selected or the disc can be replaced for seamless play.

ECHO LOOP FADE OUT

- The parameter mode is turned off while the echo loop is playing when the back cue or NEXT TRACK is selected at the parameter selection mode.
- When the new track is selected and playback is started, echo loop playback stops by fade out. An echo loop playback and a normal playback can be smoothly replaced.
- The disc can also be ejected during Echo Loop and replaced with a new disc without interrupting the sound. Once a new track is selected and PLAY is pushed, the echo loop starts to automatically fade out.

1-4 ECHO/LOOP OFF

③ If the ECHO/LOOP button is pressed again, the echo/loop function is turned off.

- ECHO LOOP mode can be used in many ways for advanced remixing. For example, during ECHO LOOP you can shorten the original feedback time to chop the beats in half each time the PARAMETERS knob is turned counter clockwise. Once the minimun feedback time of 1/8 (or other) is reached, you can push down the PARAMETERS knob to instantly return back to the original ECHO LOOP sound. For even more creative control, the Pitch Slider and Key Adjust are functional with ECHO LOOP after it has been set.

FLANGER

2-1	**FLANGER ON** ④ When the FLANGER button is pressed, the flanger function is turned on.
2-2	**Set the parameters** ⑤ The flanger parameters can be selected with EFFECTS knob and PARAMETERS knob. FLANGER Gain: Turn the EFFECTS knob. *3 The FLANGER gain is displayed in the playback position indicators. FLANGER Time: Turn the PARAMETERS knob. *4 The FLANGER time is displayed in the charactor display. • When the EFFECTS knob is pressed, the parameter display is swited to the normal display. • To return to the parameter display, press or turn the EFFECTS knob.
2-3	**FLANGER OFF** ⑥ If the FLANGER button is pressed again, the flanger function is turned off.

FILTER

3-1	**FILTER ON** ⑦ When the FILTER button is pressed, the filter function is turned on.
3-2	**Select the parameters** ⑧ The filter paramete s can be selected with EFFECTS knob and PARAMETERS knob. Filter Frequency: Turn the EFFECTS knob. *5 The Filter frequency is displayed in the playback position indicators. Filter types: Turn the PARAMETERS knob. *6 The Filter types is displayed in the character displayed. • When the EFFECTS knob is pressed, the parameter display is swited to the normal display. • To return to the parameter display, press or turn the EFFECTS knob.
3-3	**FILTER OFF** ⑨ If the FILTER button is pressed again, the filter function is turned off.

12 MP3 PLAYBACK

The DN-S3500 can playback MP3 files via CD-R/RW media made according to the following conditions.
* MP3 disc's made by formats other than below settings cannot be played back on our system.
* In most cases, you can find the below settings within the properties of your burners PC software.
Please refer to your manual or contact your software vendor for assistance regarding these settings.

NOTES:
- Depending on the type of MP3 encoding or writing software, with some files noise may be generated or it may not be possible to play the file.
- Recordings you make are for your personal use and should not be used in ways infringing upon the copyright holder as per copyright laws.

MP3 FORMAT

Disc Format	Applicable file extensions	.mp3 .MP3 .mP3 .Mp3
	ISO9660	Level 1(max. 8/"8.3" character style)
		Level 2 (max. 31/30 character style)
	Joliet	max. 64/64 character style
	Romeo	max. 64/64 character style
	CD-ROM sector format	mode-1 only
	Folder/directory hierarchical level	max. 8 levels down (*** note #1**)
	Max. number of Folders	No limit (*** note #2**)
	Max. number of files	max. 999 files (*** note #3**)
MP3 Format	MPEG-1	Audio Layer-3 32-320kbps, f/s 44.1kHz
	ID-3 Tag	V1 0, V1.1, V2 2, V2.3, V2.4
	Encording	C.B.R , V.B.R
	NOTE: .m3u Play List are not supported.	
Disc Writing Method	Disc at Once and Track at Once	
	Multi Session	If the 1st session is CDDA ,you can playback only CDDA track. If the 1st session is MP3,you can playback only MP3 file.
	NOTE: Packet Write is not supported.	

note #1 Cannot playback files in a folder located further from the specified Folder/directory hierarchical level.
note #2 The number of total folders is not limited, while the number of total files is limited.
note #3 If the number of files exceeds 999, the unit can play first 999 files, and no further files are recognized.

Display

- The elapsed file playing time and the remaining file playing time (for C.B.R files only) can be selected.
- The file name display, folder name display and ID-3 tag of (title/artist name/album name) can be displayed.
Each time the ㉒ TITLE button is pushed, the file and folder name display, title display, artist name display or album name display are selected.
NOTE:
Title, Artist and Album name utillzes the data of ID-3 tag.
It is not data of a file name.
If no ID-3 tag is found, the display will indicate "No Data".

Play, Pause and Cue

- Like with a normal CD, it is possible to play, pause, back-cue, etc.
- Pitch range, 4%, 10%, 16%
NOTE:
When you back cue V.B.R encoded files, the start position returns to the head of file 00:00 00 rather than where music is detected.

Select the file

1	**Select the file search modes** For MP3 discs, the file sea ch modes described below can be selected by pushing the ㉖ FILE SEARCH MODE button. • The file search mode is selected by turning the ㉗ PARAMETERS knob and set by pushing the knob.
2	**File search (File.NO)** • When the ㉗ track select knob is turned, file searching is performed in the order of the file numbe s. • When the ㉗ track select knob is pushed in and turned, file searching is performed 10 files at a time.
3	**File/Folder search (Folder)** • When the ㉗ track select knob is turned, file searching is performed in the order of the file numbe s. • When the ㉗ track select knob is pushed in and turned, folder searching is performed in the order of the folder numbe s.
4	**Artist name search (Artist)** **Title name search (Title)** If the artist name or title name is recorded in the file name as described below, it is possible to sea ch in alphabetical order of artist or title names. • When recorded in order of artist name and title name (Artist - title, (Artist)(Title), [Artist][Title]) and with "-", "()" or "[]" between artist names and title names, it is possible to search artist names and title names in alphabetical order. **NOTES:** • These name search functions cannot be selected unless the file names are recorded in the specified format. • Title and artist name use the data of a file name. It is not data of ID-3 tag. • When the artist name search or title name search mode is selected and the ㉗ track select knob is pressed in while turned, name search is performed in the alphabetical o der of the names. • If the ㉗ track select knob is turned after searching in alphabetical o der is finished, file searching is performed in the order of the file numbe s from the name with the selected letter. • If the ❸ CUE button is pushed after file searching, the searched file is searchedfor and the standby mode is set.
5	**File name search (File_Name)** Files can be searched for by file name in alphabetical order. • When the file name search function is selected and the ㉗ track select knob is pushed in while turned, the file names are search in alphabetical order. • If the ㉗ track select knob is turned after searching in alphabetical o der is finished, file searching is performed in the order of the file numbers from the file name with the selected letter. • If the ❸ CUE button is pushed after selecting the file, the selected file is searched for and the standby mode is set.

NOTE:
When the file name dose not correspond to the format of 4, file name search is selected.

Manual search & Fast search

For only C.B.R files, manual searching and fast searching can be performed.
NOTES:
• With manual searching and fast searching, it is only possible to search within the selected file.
• Manual searching in the reverse direction is possible up to the point 10 seconds before the point at which searching starts.
• The searching speed may vary according to the file's compression rate, etc.

Scratch

Scratch playback is possible in the same way as with normal CDs.
NOTE:
Scratching (back spinning) in the reverse direction is possible up to the point 10 seconds before the point at which reverse playback was started.

Seamless Loop/Hot start/Stutter

For only C.B.R files, hot starting, seamless loop playback and stuttering can be performed in the same way as with normal CDs.
NOTE:
The A and B points for the seamless loop must both be set within the same file.

Platter Effect

Platter effect is supported in the same way as with normal CDs.
NOTE:
Reverse playback is performed for a maximum of 10 seconds, after which playback returns to normal.

Memo

Memo is supported in the same way as with normal CDs.
NOTES:
• Next track Memo function is not supported.
• MEMO CALL may not be completed according to the file condition.

BPM ID3 Tag

If an MP3 file contains BPM ID3 Tag information, the DN-S3500 will automatically read and LOCK the BPM data accordingly. You can always return back to AUTO BPM mode by pushing the TAP button for more than 1 sec.
NOTE:
May not be compatible with some software based systems.

13 PLATTER EFFECT

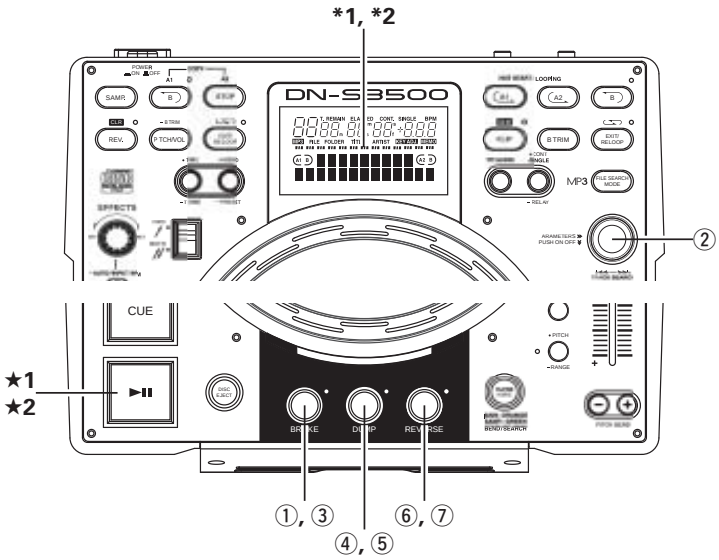

BRAKE

1-1	**BRAKE** Simulates a winding-down sound of a turntable coming to a full stop slowly. **Set the BRAKE mode** ① The BRAKE function can be turned on by pushing the BRAKE button.
1-2	**Select the BRAKE time** When the BRAKE turn on, the PARAMETERS and BRAKE LED flashes and parameter are displayed. If you use with default settings, there is a 3 second time out of inactivity for the BRAKE button once selected and PARAMETERS knob if adjusted. After 3 seconds, and exits out of the BRAKE menu.

1-2	② The BRAKE time can be selected with the PARAMETERS knob. • When the PARAMETERS knob is pushed, the time is entered and the BRAKE time selection mode is cancelled. *1 BRAKE time is displayed on play position indicator.
1-3	**Start the BRAKE** ★1 The BRAKE is activated when the PLAY/PAUSE (▶II) button is pushed during playback.
1-4	**Stop the BRAKE** ★2 The BRAKE mode can be cancelled by pressing the PLAY/PAUSE (▶II) button again during this effect.
1-5	**BRAKE mode off** ③ When the BRAKE button is pressed, the BRAKE time selection mode is set. If the BRAKE button is pressed again during this time, the BRAKE functions is turned off.

DUMP

2-1	**DUMP** Reverse playback is performed for the specified time. Plays the sound backwards while continuing in a forwa d motion without losing "elapsed time" when you return back to normal (forward) play. **Start the DUMP playback** ④ The DUMP function can be turned on and Dump playback start by pushing the DUMP button during playback.
2-2	**DUMP EFFECT** • Each push of the DUMP button switches between DUMP playback and normal playback. • The reverse play turns off when the Hot Start or stutter is started.
2-3	**DUMP mode off** ⑤ If the DUMP button is pressed when in the DUMP mode, the DUMP mode is turned off.

REVERSE

3-1	**Start the REVERSE playback** ⑥ The REVERSE function can be turned on and reve se playback start by pushing the REVERSE button during playback. • The platter rotates counter clock wise.
3-2	**REVERSE EFFECT** • Each push of the REVERSE button switches between reverse playback and normal playback. *2 Play position indicator lights up in orange during reverse playback. • The reverse play turns off when the Hot Start or stutter is started.
3-3	**REVERSE mode off** ⑦ If the REVERSE button is pressed when in the REVERSE MODE, the reverse mode is turned off.

14 MEMO (Custom Setting Memory)

The setting information can be stored in the non-volatile memory. The stored information can be called out of the memory at later time, making it easy to prepare for your mixing.

1. About MEMO

- Up to 5000 memo points can be stored to internal memory for later recall.
  The number of tracks on a particular CD only limits the amount of memo points available per that disc. Example: If your CD has 22 tracks, you can only save up to 22 memos. (1 memo group per track.)

  CAUTION:
  5000 is the maximum possible number of tracks that can be stored to memory.
  However, to simplify the MEMO operations, the memory system manages each 500 MEMO data package as a minimum unit (the total 5000 memory capacity divided into 10 package units). When you want to clear just one MEMO data in the 1 MEMO CLEAR mode, the unit will erase the memo information but not the internal memo allocation number. Accordingly, depending on conditions, the number of tracks that can be stored in the memory may be fewer than 5000.
  Once you reached 5000 stored points, you will see a message that says "MEMO FULL!". At this time you will need to "delete" old data to make room for new memo points. Therefore the oldest 500 memo points will be deleted and become clear.
- The MEMO indicator on the display lights up when a track for which data is stored in the memory is selected.

2. MEMO ITEMS

The following items are max to be stored under 1 memory bank:
① Cue point
② A1 and B1 points, A2 and B2 points
③ Playing pitch, pitch on/off, Key Adjust on/off setting
④ BPM data (Cue, A1 and A2 points)

3. MEMO MODE SELECT

① Push the ㉔ MEMO button during Cue mode to enter MEMO mode.
② Turn the ㉗ PARAMETERS knob to select the various MEMO modes from as follows.
Memo Set (default), Memo Call, Memo Clr
Depending on conditions, some modes cannot be selected.
③ Push the ㉔ MEMO button again to exit MEMO mode.

(1) Storing data in the memory [Memo Set]

- After making the settings to be stored in memory, then push ❾ CUE button.
- When the MEMO indicator in the display is off during Cue mode, push ㉔ MEMO button to enable Memo set function.
- If the MEMO indicator lights up, it is necessary to clear existing Memo before storing a new Memo.
- At last push ㉗ PARAMETERS knob to save. You can see "Complete!" message and the MEMO indicator lights up.

MEMO FULL

- If the memory is full and no more data can be stored, "Memo Full!" and "Delete 500?" message appears.
- In this case, you need to clear memory of First 500s Memo (number 1 to 500) at a time to make space for new memos.
- To make space, push ㉗ PARAMETERS knob while "Delete 500?" message is displayed.
- "Delete OK?" message appears then push ㉗ PARAMETERS knob again to execute clearing.
- After the first 500s Memo (number 1 to 500) are cleared, number after 501 Memo are renumbered as new 1, 2, 3…(now you have new 500 empty space.).

(2) MEMO CALL [Memo Call]

- When the CD includes tracks that DN-S3500 has Memo is inserted, the MEMO indicator flashes for 5 seconds.
- To call out the Memo data, select the track that you made a MEMO. Then the MEMO indicator lights up.
- Push the ㉔ MEMO button to enable Memo call function.
- When the ㉗ PARAMETERS knob is pushed in the Memo call mode, all the data stored in the memory is loaded. DN-S3500 goes to standby mode at the called Cue point.
- When the playing pitch is loaded from the Memo with PITCH LED flashes, playing Pitch is locked until Pitch Slider comes same Pitch. While playing Pitch is locked, PITCH LED keeps flashing.

NOTE:
MEMO CALL of MP3 files may not be completed according to the file condition.

(3) 1 MEMO CLEAR [Memo Clr]

- To clear one Memo data, select the track that you stored a MEMO. Then the MEMO indicator lights up.
- Push the ㉔ MEMO button to enable Memo clear function.
- When the ㉗ PARAMETERS knob is pushed in MEMO CLEAR mode, the Memo data is cleared and the MEMO indicator on the display turns off.

ALL MEMO CLEAR

- All memory data can be cleared.
- For instructions, see "15 PRESET (14) MEMO ALL CLEAR".

4. Copying all MEMO

- The MEMO data can be copied between DN-S3500s or DN-S3500 and DN-D9000 or DN-S3500 and DN-S3000 or DN-S3500 and DN-S5000.
- For instructions, see "15 PRESET (15) MEMO ALL COPY".

5. Sharing the memo data

- The MEMO data of two DN-S3500 or DN-S3500 and DN-S3000 or DN-S3500 and DN-S5000 can be compared when the DN-S3500s are connected by the MEMO in/out jacks.

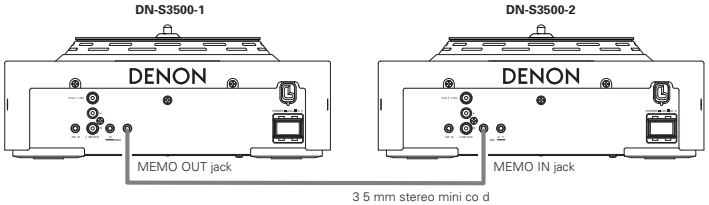

NOTES:

- The MEMO data of the two DN-S3500 units is checked when the disc is loaded.
- When other models (DN-S5000, DN-S3000 and DN-D9000) use the pitch data of DN-S3500, the pitch data might be different according to the difference of the data format.

15 PRESET

1. Preset mode

① The preset mode is available when ㉔ PRESET button is pushed for more than 1 sec while the DN-S3500 is in Cue, pause or no disc mode.
② Turn the ㉗ PARAMETERS knob to select the preset item.
③ After selecting an item, push the ㉗ PARAMETERS knob to select the preset data.
④ To change other Preset items, repeat these steps.
⑤ Push the ㉔ PRESET, ❾ CUE or ❼ PLAY / PAUSE (▶❚❚) button to exit from the Preset mode.

2. Preset items and data

The "*" mark next to the data indicates the default value.

(1) Cue Mode : DENON* (When the playback is started durnig the Play Pause mode, the Cue point is set.) / Other (When the Cue button is pushed during the Play Pause mode, the Cue point is set.)

(2) Auto Cue : Auto Cue level search on/off. (ON* / OFF)

(3) Next Tr Time : OFF / 1sec / 2sec* / 3sec

Select the time for fading out the currently playing track when playback of a new track is started with the next track function.

(4) Platter Speed : 33rpm* / 45rpm

Select the rotational speed on the platter.

(5) 3/4 Effect : OFF* / ON

You can use 3/4 beat effects when you select the Echo & Flanger parameter for the effector.

6) Jump Time : 10sec* / 20sec / 30sec / 1min

Select the jump time of Quick Jump.

(7) Pitch Range : ±4% / ±10%* / ±16% / ±24%

Select the playing pitch range when the power is turned on.

8) EOM Time : Track end warning message alert time.

(OFF / 10sec* / 15sec / 20sec / 30sec / 60sec / 90sec)

(9) Fader Mode (FADER START MODE) : Play / Cue* / P / Pause

Select 2-line type (Play and Cue) or 1 line type (Play and Pause).

(10) Power On Play : ON / OFF*

Playback starts when the power is turned on if a disc is loaded.

(11) Pitch : Pitch ON* / Key AdjON (KEY ADJUST ON) / Pitch OFF

Select the pitch mode when the power is turned on.

(12) Play Mode (SINGLE / CONTINUOUS / SINGLE PLAY LOCK) : Single / Cont. / Play Lock*

Select the play mode when the power is turned on.

(13) Time Mode : Elapsed* / Remain / T.Elapsed / T.Remain

Select the time mode when the power is turned on.

(14) MEMO ALL CLEAR :

Clear all MEMO data in the non-volatile memory.

① To clear all MEMO data, push the PARAMETERS knob.
• "Memo Clr?" flashes in the character display.
② Push the PARAMETERS knob again and select "Yes" to execute clearing all MEMO data.
• "Now Clearing!" is displayed on the character display while clearing.
③ Once clearing is completed, "Complete!" is displayed.

(15) MEMO ALL COPY :

Copy all MEMO data from the master unit of DN-S3500 (or DN-S3000 DN-S5000, DN-D9000) to the slave unit of DN-S3500 (or DN-S3000 DN-S5000, DN-D9000) when both unit are connected by the normal 3.5 mm min stereo Cable. (See diagram for the cable.)

NOTE: Be sure CD player have no discs inside.

A straight cable used:

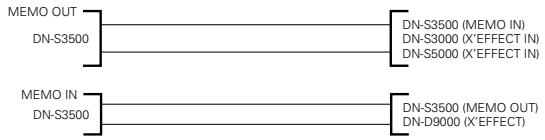

• Using the 3.5 mm cable, connect the MEMO terminals between two DN-S3500 units or between one DN-D9000 and one DN-S3500 unit or between one DN-S5000 and one DN-S3500 unit or between one DN-S3000 and one DN-S3500 unit.
• Copying can be performed using the DN-S3500 and DN-D9000 or the DN-S3500 and DN-S3000 or the DN-S3500 and DN-S5000 in the same way as when using two units of the DN-S3500.

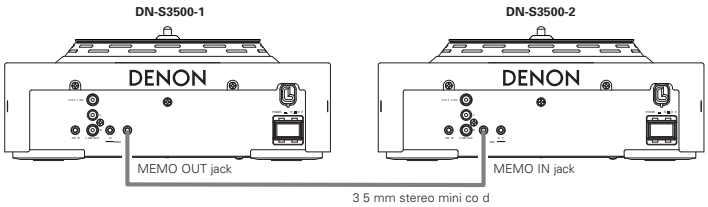

• Perform the copying operation as below on the slave unit of DN-S3500.

① To start copying, push the PARAMETERS knob and select "YES". Now "Memo Copy?" messages flashes on the character display.
② Push the PARAMETERS knob again to confirm. Now "Copy OK?" is displayed.
③ Push the PARAMETERS knob once again, and the unit starts copying when the MEMO data are received from the master unit. "Now Copying" is displayed.
• If the master unit and the slave unit are not connected properly or the DN-2600F is not prepared to start sending data, "Not Connect" is displayed on the character display.
④ When copying is completed correctly, "Complete!" is displayed.
• "Copy Error" is displayed on the character display if copying was not completed correctly.
• "Not connect" is displayed on the charactor display if it is not possible to communicate normally.

In this case, try the above procedure again.
• The copied MEMO data are added to the highest number area of the slave DN-S3500 unit.

(16) Version No. : The DN-S3500's software version is displayed. (SYSTEM / DSP)

(17) PRESET INITIALIZE : Set all the preset data back to the factory defaults.

① To clear the PRESET data, push the PARAMETERS knob.
"Preset Int?" flashes on the character display.
② Push the PARAMETERS knob again.
"Preset Initial!" is displayed on the character display while data clearing.
③ Once clearing is completed, "Complete!" is displayed.

16 SPECIFICATIONS

GENERAL

Type:	Compact disc player	
Disc type:	Standard compact discs (12 cm discs), CD-TEXT CD-R, CD-RW discs **NOTE:** Finalized CD-R or CD-RW discs can be played back in this unit. However, according to recording quality, some CD-R/RW discs cannot be played.	
Dimensions:	Player unit:	300 (W) x 124 (H) x 334 (D) mm 11”13/16 (W) x 4”7/8 (H) x 13”5/32 (D)
Installation:	Table top type	
Mass:	Player unit:	5.5 kg (12 lbs 02 oz)
Power supply:	U.S.A., Canada and Taiwan R.O.C. models:	120 V AC ±10%, 60 Hz
	European models:	230 V AC ±10%, 50 Hz
Power consumption:	19 W	
Environmental conditions:	Operational temperature:	5 to 35°C (41 to 95°F)
	Operational humidity:	25 to 85% (no condensation)
	Storage temperature:	–20 to 60°C (4 to 140°F)
Motor:	Direct-Drive Brushless DC motor	
	Turntable Speeds:	33-1/3 rpm, 45 rpm
	Starting To que:	2.5 kg-cm (2.2 lb-in)

AUDIO SECTION

Main out, Monitor out	
Quantization:	16-bit linear per channel
Sampling frequency:	44.1 kHz at normal pitch
Oversampling rate:	8 times
Total harmonic distortion:	0 01% or less
Signal to noise ratio:	90 dB or more
Channel separation:	85 dB or more
Frequency response:	20 to 20,000 Hz
Analog output	
Output level:	2 0 V r.m s.
Load impedance:	10 kΩ/kohms or more
Digital output	
Signal format:	IEC958-Type II
Output level:	0.5 Vp-p 75 Ω/ohms

FUNCTIONS

Instant start:	Within 20 msec.	
Variable pitch:	±4% (0 02% pitch), ±10% (0 05% pitch), ±16% 0.1% pitch) ±24% (0.1% pitch), ±50% (0.5% pitch), ±100% (1.0% pitch)	
Pitch bend:	Cue Mode: “DENON” (Preset item (2))	
	Button Function	Pitch range ± 4% ~ ± 24%: ±32% Pitch range ±50% ~ ±100%: ±99%
	Platter Function	±20% of current pitch
	Cue Mode: “Other” (Preset item (2))	
	Both Button & Platter Function	±20% of current pitch
Sampler		
Sampling:	44.1 kHz	
Length:	15 sec.	
Output level:	2 0 V r.m s. (Variable / –14 ~ +6 dB)	
Variable pitch:	±24% (0.1% pitch)	
Search precision:	1/75 sec. (1 subcode frame)	
Max. scan speed:	Over 20 times normal speed	
Max. MEMO memory steps:	5000 steps	

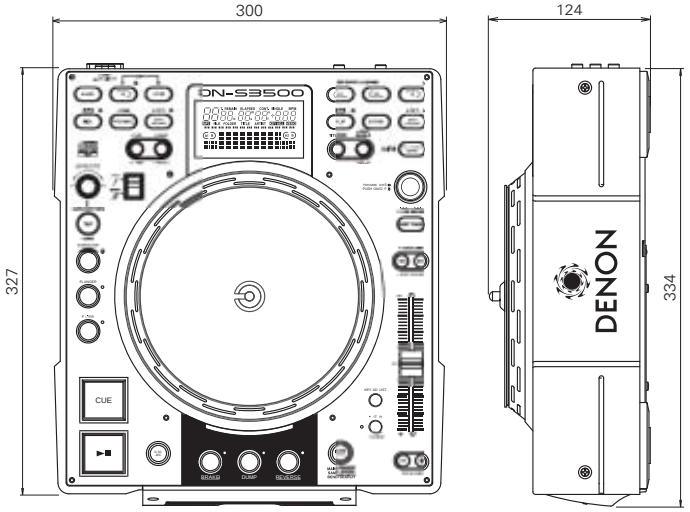

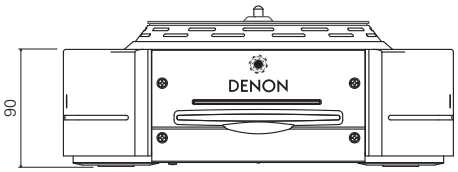

* Specifications and design are subject to change without notice for purpose of improvement.

– INHALT –

1 Hauptmerkmale 1
2 Installation der Platte, der Scratch-Disc und des Gleituntersatzes / Anschlüsse 2
3 Bezeichnung der teile und deren funktionen .. 3 ~ 5
4 CD-Platten 6
5 Allgemeiner betrieb 6, 7
6 Nächster Titel..... 8
7 Scratch..... 9
8 Seamless Loop/Hot Start/Stutter 9, 10
9 B Trim 10
10 Sampler 11
11 Autom. BPM-Zähler/Effector 12, 13
12 MP3-wiedergabe 13, 14
13 Platter Effect.....15
14 Memo (Anwendereinstellungs-Speicher) 16
15 Preset 17
16 Technische daten.....18

- **ZUBEHÖR**

Stellen Sie sicher, daß die nachfolgend aufgeführten Zubehörteile dem Hauptgerät beiliegen:

① Bedienungsanleitung 1
② Anschlußkabel für den Signalausgang (RCA) 1
③ Aluminiumplatte.....1
④ Gleitunte satz.....1
⑤ Scratch-Disc.....1
⑥ Adaptereinheit 1
• Scratch-Disc-Adapter (Adapter (1)).....2
• 7"-Schallplatten-Adapter (Adapter (2)) 1
• Fixieren der Platte 1
• Schraube (⊕-Kopf).....3

1 HAUPTMERKMALE

Herzlichen Glückwunsch zum Kauf Ihres neuen DN-S3500. Der als Tischgerät zu verwendende DN-S3500 Einzel-CD/MP3-Player verfügt über eine Reihe von verbesserten Merkmalen, Funktionen und erstklassige Leistung für unbegrenzte Kreativität und Showmanship.

Professionelle Anordnung und Bauteile

1. **Aktivmotor-Platter**
   Wenn die Wiede gabe gestartet wi d, dreht sich die Speicherplatte auf dieselbe Art und Weise wie ein analoger Plattenteller; sie fühlt sich zudem so an und reagiert dem entsprechend.
   Die Aktiv-Platte besteht aus einer moto betriebenen Platte, einem Gleituntersatz und einer Scratch-Disc, wie bei einem analogen Plattenspieler für echte Emulation. Die Beats können angepasst werden und das Scratchen kann mit dem gleichen Feeling wie bei einem analogen Plattenteller durchgeführt werden.
2. **Direktantriebsmotor mit hohem Drehmoment**
   Das neue betriebsinterne Design des Direktantriebsmotors von Denon ohne Bürsten liefert einen leistungsstarken Anlaufdrehmoment von 2,5 kg-cm, wodurch die Platte inne halb von 0,5 Sek. die volle Drehgeschwindigkeit erreicht.
3. **33/45 R.P.M**
   Sie können die Plattengeschwindigkeit je nach Wunsch auf 33 oder 45 U/min. einstellen.

Merkmale und Funktionen

Das Vo handensein eines leistungsstarken DSPs und die große Speicherkapazität ermöglichen zahlreiche neue Steuerungsfunktionen wie beispielsweise:

1. **SCRATCH**
   Dank des aktiven Platters und der Scratch-Disc ist der erzielte Scratch-Sound mit dem von analogen Plattentellern vergleichbar.
   Darüber hinaus können der Haupttitel und die Samples mit einem Tastendruck als Scratch-Sound-Quelle ausgewählt werden.
2. **MP3-WIEDERGABE**
   Es ist möglich. MP3-Dateien wiedergeben zu lassen, die in dem auf Seite 13 aufgeführten speziellen Format erstellt wurden.
   Sie können entweder manuell oder du ch Scannen oder die Verwendung einer ganzen Anzahl von Datei-Suchfunktionen (Dateisuche, Datei-/Ordnersuche, Interpretennamen-Suche, Titelnamen-Suche, Dateinamen-Suche) nach Dateien suchen.
3. **RESERVIERUNG NÄCHSTER TITEL**
   Der nächste Titel kann ausgewählt we den, während der gegenwärtige Titel für einen nahtlosen Übe gang weiterhin wiedergegeben wird.
4. **CROSS FADE**
   Zusätzlich zur Funktion Nächster Titel ist der DN-S3500 auch in der Lage, beim Übe gang zum nächsten Titel ein sanftes internes Crossfading durchzuführen.
5. **HOT START und STUTTER**
   Mit der Hot Start-Funktion können Sie die Wiede gabe von einem von Ihnen spezifizierten Punkt sofort starten. Unter Verwendung der A1- und A2-Tasten können bis zu zwei Punkte eingestellt werden. Die geladenen Hot Starts können auch für das "Stutter" dieser selben Punkte verwendet werden. Im aktivierten Stutter-Modus wi d der Ton entsprechend der Dauer, in der diese Tasten gedrückt und losgelassen we den, vorübe gehend ausgegeben.
6. **SEAMLESS LOOP**
   Mit dieser Funktion kann jeder Abschnitt eines Track ohne Tonunte brechung oder Längenbegrenzung wiede holt wiedergegeben werden. Der DN-S3500 verfügt über die verschiedensten Looping-Optionen, wie beispielsweise Exit, Reloop und Dual-Loop.
7. **SAMPLER**
   Der digitale Onboard-Sampler kann bis zu 15 Sekunden in CD-Klangqualität mit einer Abtastfrequenz von 44,1 kHz aufnehmen. Sie können diese Sample nahtlos du chlaufen (Seamless Loop) oder rückwärts wiedergeben lassen (REVERSE). Der Tonhöhen- und Ausgangspegel der Samples kann unabhängig eingestellt werden.
   Der B-Punkt kann exakt auf die gleiche Weise wie bei der A-B-Seamless Loop-Funktion einfach eingestellt oder geändert werden.
   Die Seamless Loop kann ganz einfach in den Sampler kopiert werden.
8. **B TRIM**
   Die B-Punkte für die Seamless Loop und den Sampler können mithilfe der Scratch-Disc einfach eingestellt werden. Die Einstellungen können während der Wiedergabe des Live-Loops in Echtzeit durchgeführt werden.
9. **AUTOM. BPM-ZÄHLER, BPM-SPERRE, MANUELL-TAP, und MANUELLER BPM-EINGANG**
   Neben einem automatischen BPM-Zähler und der manuellen Tap-Funktion ist der DN-S3500 ferner mit einer Sperrfunktion für das vorübergehende Sperren des automatischen BPM-Zählers ausgestattet. Darüber hinaus ist eine manuelle BPM-Eingangsfunktion verfügbar, um bekannte BPM-Werte direkt über einen Drehschalter einzugeben, damit die BPM-Einstellung auf einfache Art und Weise durchgeführt werden kann.
10. **ON-BORD-EFFEKTE**
    Sieben Effektortypen sind verfügbar.
    ECHO/LOOP:
    Die ECHO- und LOOP-Funktionen können ausgewählt werden. Das Looping für die Feedback-Zeit (ECHO LOOP) ist durch die Einstellung der Feedback-Nummer auf "MAX" verfügbar.
    FLANGER:
    Die Feedback-Zeit und die Feedback-Verstärkung können ausgewählt werden.
    FILTER:
    Sie können hre Auswahl aus drei Filtern (LOW PASS, MID PASS und HIGH PASS) treffen und diese einzeln einstellen.
11. **PLATTER MODE**
    Die einem analogen Plattenteller entsprechende Wiedergabe kann unter Verwendung von vier Platter-Effekten simuliert werden.
    BRAKE:
    Simuliert den Winding-Down-Sound eines Vinyl-Plattentellers bis zu einem langsamen vollständigen Stopp. (Die Verlangsamungszeit kann eingestellt werden.)
    DUMP:
    Spielt den Sound rückwärts ab, während die Vorwärtsbewegung beibehalten wird, ohne "ve striche Zeit" zu verlieren, wenn Sie die normale Wiede gabe fortsetzen.
    REVERSE:
    (Reverse) Gibt den Sound rückwärts wieder, bis die normale Wiedergabe wiede hergestellt wird.
12. **MEMO (CD & MEMO)**
    Die verschiedensten Einstellungen wie Suchlauf-Punkt, Hot Start, A-B Loop, BPM, Tonhöhe und Tasteneinstellung können im internen, nicht flüchtigen Speicher für ein späteres Abrufen gespeichert werden. Bis zu 5000 Einstellpunkte können verwaltet werden.
    Zusätzlich dazu können Speicherdaten von einem anderen DN-S3500, DN- S5000, DN-S3000 oder DN-D9000 zum DN-S3500 übertragen we den.
13. **PITCH/KEY ADJUST**
    PITCH:
    Die Wiedergabegeschwindigkeit wird mit dem PITCH-Slider eingestellt. Einstellbare Pitch-Bereiche sind +/– 4, 10, 16, 24, 50, 100% (live auswählbar).
    KEY ADJUST:
    Hält die Original-Tonart aufrecht, auch wenn die Pitch-Wiedergabegeschwindigkeit mit dem PITCH-Slider geändert wird.
14. **DIGITAL OUT**
    Der digitale Ausgang für die Hauptleitung liefert unabhängig von der Tonhöhen-Änderung oder der Modus-Einstellung ohne irgendwelche Einschränkungen oder Beschränkungen ein natürliches, 100% digitales Signal.
15. **FADER START**
    Die DN-S3500 FADER START-Steuerungen sind mit unseren Mischern und den meisten Mischern anderer Hersteller kompatibel.
16. **SHOCKPROOF MEMORY**
    20 Sekunden des stoßfesten Speichers schützt gegen Tonunterbrechungen aufgrund von externen mechanischen Stößen, wie Rucke oder andere starke Vibrationen, was für mobile DJs sowie für Nightclub-Anwendungen nützlich ist.
17. **PRESETS**
    Es ist möglich, das Gerät an hre Wünsche anzupassen, in dem Sie hre bevorzugten Einstellungen im internen Speicher ablegen. Für Punkte, die in den Presets gefunden we den können, siehe Seite 17.
18. **CD TEXT**
19. **CD-R/RW-Wiedergabe**
    Dieser Player ist in der Lage, CD-R/RW-Discs wiederzugeben - dies alle dings nur, wenn die Discs zuvor finalisiert wurden. Nehmen Sie aber bitte zur Kenntnis, dass der Player je nach Aufnahmequalität u. U. nicht in der Lage ist, bestimmte finalisierte CD-R/RW-Discs wiederzugeben.
20. **Wiedergabe bei Einschaltung**
    Der Player kann so eingestellt werden, dass die Wiede gabe im Verzögerungsmodus startet, wenn die Stromversorgung eingeschaltet wird.
21. **Plug Ins**
    Von Zeit zu Zeit werden wir neue, aufregende Funktionen hinzufügen oder die vo handenen du ch die kostenlose Firmware Plug Ins verbessern.
    Besuchen Sie uns unter www.denondj.com, um sich zu vergewissern, dass Sie die neueste Firmwareversion haben.

2 INSTALLATION DER PLATTE, DER SCRATCH-DISC UND DES GLEITUNTERSATZES / ANSCHLÜSSE

(1) INSTALLATION DER PLATTE, DER SCRATCH-DISC und DES GLEITUNTERSATZES

• Zubehor

① Aluminiumplatte	1
② Scratch-Disc	1
③ Gleitunte satz	1
④ Adapter (1)	2
	(Einer dient als E satz.)

1. Installieren Sie die Platte auf dem Kegelnocken des Moto s.
2. Installieren Sie den Gleituntersatz auf der Platte.
3. Setzen Sie Loch D der Scratch-Disc auf den D-Schaft des Motors.
   HINWEIS: Die bedruckte Seite weist zur Gleituntersatz-Seite.
4. Setzen Sie den Adapter in Pfeilrichtung ein.
   HINWEIS: Bitte achten Sie auf die Einsatzrichtung.

Abbildung 1

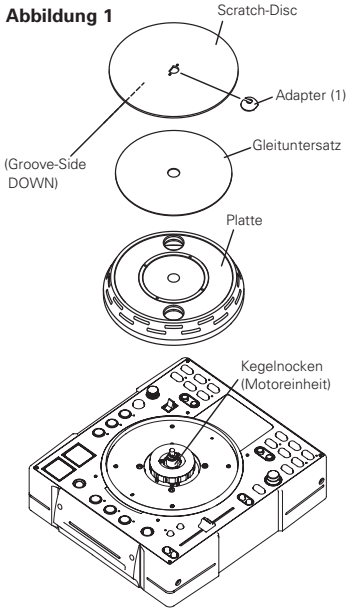

Abbildung 2

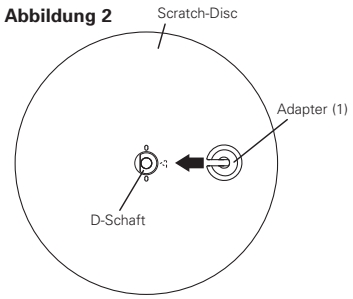

Abbildung 3

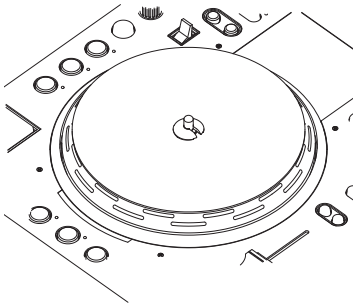

ACHTUNGE:
- Berühren Sie die Motoreinheit nicht.
- Schalten Sie die Stromversorgung ohne Platte nicht ein.

HINWEIS:
Bitte beachten Sie die Neigung der Platte, wenn Sie den DN-S3500 bewegen, nachdem die Platte eingesetzt wo den ist.

(2) ANSCHLÜSSE

1. Schalten Sie den POWER-Schalter aus.
2. Schließen Sie Cinch-Steckerkabel zwischen den Ausgängen des DN-S3500 und Eingängen Ihres Mixer an.
3. Wenn Ihr Mischer mit der Fader Start-Funktion ausgestattet ist, wie unser DENON-Mischer, schließen Sie die FADER-Buchse mithilfe eines 3,5mm Stereominikabels am Mischer an.

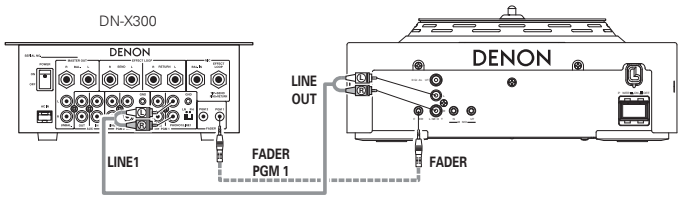

(3) INSTALLATION

Stellen Sie den DN-S3500 bitte horizontal auf.

(4) INSTALLATION DER 7" (17cm)-PLATTENADAPTOR

Unter Verwendung des im Lieferumfang enthaltenen Adapters kann Ihre eigene 7" (17 cm)-Vinylplatte auf diesem Gerät installiert werden.
Dieses Originaldesign garantiert hnen die Freiheit einer Verwendung hrer Lieblings-Vinylplatten für das ultimative analoge Plattenteller-Feeling.

*Stellen Sie sicher, dass die zu verwendende Platte flach und nicht verbogen ist.

• 7" (17cm)-Plattenadapter-Zubehö

① Adapter (2)	1
② Schraube (⊕-Kopf)	3
③ Fixieren der Platte	1

1. Setzen Sie den Adapter (2) in das Loch der 7"-Platte ein.
2. Fixieren Sie die Platte mit 3 Schrauben. (⊕-Kopf).
3. Setzen Sie Loch D des Adapters (2) auf den D-Schaft des Motors ein.
4. Setzen Sie den Adapter (1) auf den Adapter (2).

Abbildung 1

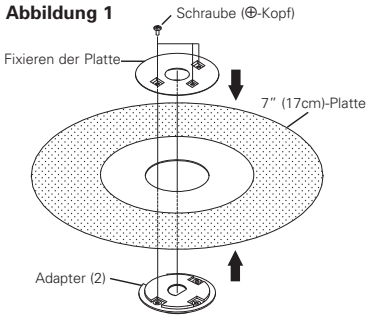

Abbildung 2

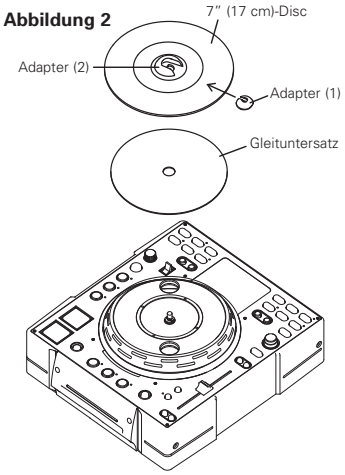

HINWEIS:
Je nach gewählter RECORD, ist die Haftung mit der Gleitmatte vielleicht nicht ausreichend, wodurch ein ungewünschtes Schleifgeräusch verursacht werden kann.
Sollte dies so sein, verwenden Sie eine andere Schallplatte, die dicker oder schwerer ist.

3 BEZEICHNUNG DER TEILE UND DEREN FUNKTIONEN

(1) Bedienfeld

❶ Disc-Ladeschlitz
- Legen Sie die Disc langsam ein und lassen Sie sie los, wenn der DN-S3500 die Disc einzieht.

HINWEIS:
Bitte beseitigen Sie eventuelle Verschmutzungen von der beschrifteten Seite der Disc und legen Sie die Disc ein.
Die Verschmutzungen könnten ein Verrutschen der Disc-Laderolle verursachen.

ACHTUNGE:
- Legen Sie keine Discs ein, wenn die Stromversorgung ausgeschaltet ist.
- Versuchen Sie nicht, die Disc mit Gewalt heraus zu ziehen, wenn der DN-S3500 damit begonnen hat, die Disc einzuziehen.
- Legen Sie nicht mehr als eine Disc zurzeit ein und legen Sie keine anderen Gegenstände als Discs ein.

Anderenfalls könnte der Lademechanismus beschädigt werden.

(2) Hinteres Anschlussfeld

❷ POWER-Taste (▬ON ■OFF)
- Drücken Sie diese Taste, um den Strom ein- und auszuschalten.

ACHTUNG:
- Schalten Sie die Stromverso gung nicht aus, während eine Disc eingezogen oder ausgeworfen wird. Anderenfalls könnte der Lademechanismus beschädigt werden.

❸ Analoge Ausgangsbuchsen (LINE OUT)
- Hierbei handelt es sich um nicht-symmetrische Cinch-Ausgangsbuchsen.
- Audiosignal-Ausgänge.

❹ Faderstart-Buchse
- Verwenden Sie diese Ausgänge mit einem 3,5 mm-Stereo-Minikabel, wenn hr Mischgerät über eine Fader-Startfunktion verfügt.

❺ Digital-Ausgangsbuchse
- An dieser Buchse sind Digitaldaten verfügbar.
- Verwenden Sie für die Anschlüsse 75 Ω/Ohm Steckerkabel.
- Wir empfehlen hnen die Verwendung eines umflochtenen, abgeschirmten Drahtkabels.

HINWEIS:
Der Wiedergabepegel wird nach der analogen Konvertierung auf –6 dB unte halb dem gewöhnlichen Pegel eingestellt, um eventuelle Digitalstörungen zu vermeiden.

❻ Memo-Buchse (MEMO IN/OUT)
- Verwenden Sie diese Buchse, um Memodaten von einem anderen Gerät, DN-S3500, DN-S3000, DN-S5000 oder DN-D9000, zu übertragen.

(3) Oberes Bedienfeld

ACHTUNG:
- Beachten Sie dabei, dass viele Tasten zwei verschiedene Funktionen erfüllen, die durch kurzes Antippen oder langes Drücken (1 Sekunde oder länger) gewählt werden können. Das Zeichen ● steht für die Funktion bei kurzem Antippen und das Zeichen ▬ steht für die Funktion bei langem Drücken.

❼ PLAY/PAUSE-Taste (►II)
- Mit dieser Taste wird die Wiedergabe gestartet oder unterbrochen.
- Drücken Sie sie einmal, um die Wiedergabe zu starten; drücken Sie sie noch einmal, um die Wiedergabe zu unterbrechen und noch einmal, um die Wiedergabe fortzusetzen.

❽ DISC EJECT-Taste
- Drücken Sie diese Taste, um sich die Disc auswerfen zu lassen.
- Während der Wiede gabe lässt sich die Disc nicht auswerfen. Stoppen Sie die Wiedergabe vor dem Drücken dieser Taste.

❾ CUE-Taste
- Wenn diese Taste im Wiedergabe-Modus gedrückt wird, wi d der Track zu der Position zurückgeschaltet, an der die Wiedergabe gestartet worden ist. Im Suchmodus wird ein neuer Cue-Punkt erstellt. (Cue)
- Im Cue-Modus wird bei Drücken der CUE-Taste ein Stutter-Sound ab dem Cue-Punkt ausgegeben. Dies wi d STUTTER PLAY genannt. (Stutter)

❿ Platter/Scratch Disc
Verwenden Sie diese Vinyl-Scratch-Disc für die manuelle Suche, für gleitende
Tonhöhenve schiebungs- und Scratching-Betriebe.
- **Platter:**
  Der Platter dreht sich, wenn sich die Scratchmodus-Taste bei der Wiedergabe der ausgewählten Quelle in der Haupt- oder Samplerposition und wenn sich das Gerät im Wiedergabe-Modus befindet.
- **Scratch Disc:**
  Wenn sich die Scratch-Disc dreht, wi d die Scratch-Wiede gabe der ausgewählten Quelle (Haupt oder Sampler) gestartet.
  HINWEIS:
  Der Platter dreht sich nicht, wenn der Scratch-Modus in den BEND/SEARCH-Modus eingestellt wurde.

ACHTUNGE:
- Versuchen Sie nicht, den Platter mit Gewalt anzuhalten, wenn Sie sich dreht. Anderenfalls könnte der Platter Antriebsmechanismus beschädigt werden.
- Wenn bei dem sich drehenden Platter ein Problem mit der Platterdrehung auftaucht, hört der Platter auf sich zu drehen und der Pause-Modus wird eingestellt.

⓫ FLIP/CLR-Taste
- **FLIP:**
  Wählen Sie mit dieser Taste die Betriebsart der A1- und A2- Taste für den Hot Start- Modus und Stutter-Modus aus. Das Display zeigt "H/S" oder "STR" an.
- **A1, A2 CLR:**
  Wenn die FLIP-Taste gedrückt wird, während die FLIP-Taste gedrückt gehalten wird, können Sie den ausgewählten A-Punkt löschen.
  Wenn nur die FLIP-Taste länger als 1 Sek. gedrückt wird, können Sie die A1- und A2-Punkte gleichzeitig löschen.

⓬ A1, A2-Taste
- Du ch Verwendung dieser Taste können Sie einen Startpunkt für den Hot Start, für Seamless Loop und für Stutter erstellen.

⓭ B-Taste
- Verwenden Sie diese Funktion, um den B-Punkt für das E stellen eines Seamless Loops einzustellen, nachdem bereits ein A-Punkt eingestellt wurde.

⓮ EXIT/RELOOP-Taste
- Verwenden Sie diese Option zum Verlassen oder kehren Sie zur Seamless Loop-Wiedergabe zurück. Mit dieser Funktion können Sie dem Looping eine Variation hinzufügen.

⓯ B TRIM-Taste
- Wenn diese Taste während der Wiedergabe gedrückt wird, wird der *B TRIM MODE ausgewählt. *Nur, wenn eine nahtlose LOOP eingestellt ist.
  In den Standby- und Pause-Modi kann nur der B TRIM MODE ausgewählt we den.

⓰ (SAMP) REV/CLR-Taste
- **(SAMP) REV:**
  Wählen Sie mit dieser Taste die Betriebsart der A1- und A2- Taste für den Hot Start- Modus und Stutter-Modus aus. Die REV-LED leuchtet im Hot Start-Modus auf.
- **(SAMP) CLR:**
  Wenn die SAMP-Taste während des Drückens der SAMP REV-Taste gedrückt wird, können Sie die SAMP-Daten löschen.
  Dies können Sie auch du ch Gedrückthalten der SAMP REV-Taste für mindestens 1 Sekunde erzielen.

⓱ SAMP-Taste
- Drücken Sie diese Taste, um Töne vom Sampler aufzunehmen oder wiederzugeben.

⓲ (SAMP) B-Taste
- Verwenden Sie diese Taste, um den B-Punkt für den Sampler Loop einzustellen.

⓳ (SAMP) EXIT/RELOOP
- Schalten Sie mit dieser Taste den Sampler Loop-Modus ein und aus. Funktioniert auch als EXIT/RELOOP-Taste für das Deaktivieren und Wiede herstellen des Sampler Loop-Modus.

⓴ (SAMP) STOP-Taste
- Du ch Drücken dieser Taste, während sich das Gerät im Sampler-Aufnahme- oder Wiedergabe-Modus befindet, wird die Sampler-Aufnahme- oder Wiedergabe gestoppt.
- Wenn die Sampler-Wiedergabe stoppt, kann sie für die Stutter-Wiedergabe verwendet werden.

㉑ (SAMP) PITCH/VOL., ▬ B TRIM-Taste
- **PITCH/VOL.:**
  Wenn diese Taste gedrückt wird, wird SAMPLER PITCH ausgewählt. Wenn die Taste erneut gedrückt wird, wird SAMPLER LEVEL ausgewählt.
  Die Sampler-Tonhöhe und der Ausgangspegel der Sampler-Wiedergabe kann mit dem PARAMETERS-Knopf eingestellt werden.
- **B TRIM:**
  Wenn diese Taste länger als 0,5 Sek. gedrückt wird, wird der Sampler B TRIM MODE ausgewählt.

㉒ TITLE/ID3-Taste
- **CD TEXT:**
  Wenn CD-Textdaten vo handen sind, we den die CD-Textdaten automatisch angezeigt, oder wenn diese Taste gedrückt wird.
  Falls keinerlei TEXT verfügbar ist, wird "No TEXT" auf dem Display angezeigt.
- **MP3:**
  Wenn eine MP3-Datei über ID-3 Tag-Daten verfügt, werden eine Interpretenname und ein Albumname ausgewählt und bei jedem Drücken dieser Taste angezeigt.

㉓ • TIME, ▬ T.TIME-Taste
- **TIME:**
  Ein kürzeres Drücken der Taste führt zu einer Umschaltung der Modi zwischen ELAPSED TIME und REMAIN TIME.
- **T.TIME:**
  Du ch langes Drücken wird der Anzeige-Modus zwischen TRACK TIME und DISC TIME umgeschaltet.
- Auf diese Weise können Sie den Anzeige-Modus aus vier Modi, TRACK ELAPSED, TRACK REMAIN, DISC ELAPSED und DISC REMAIN, auswählen.

㉔ • MEMO, – PRESET-Taste
- **MEMO:**
  Der Memo-Modus startet, wenn diese Taste im Cue-Modus ein einziges Mal gedrückt wird.
- **PRESET:**
  Wenn diese Taste für mindestens 1 Sekunde gedrückt wird, wird das PRESET-Modusmenü angezeigt.
  Der Gerätestatus muss CUE, PAUSE oder No Disc sein, bevor Sie in den Voreinstellungsmodus umschalten können.

㉕ • CONT./SINGLE, – RELAY-Taste
- **CONT./SINGLE:**
  Kurzes Antippen beendet den Wiede gabe-Modus zwischen CONT. (Fortsetzung: Wiedergabe anderer Tracks) und SINGLE (stoppen der Wiede gabe und Rückwärtssuchlauf kehrt zurück zu Ihrem Einstellpunkt.).
- **SINGLE PLAY LOCK:**
  Durch PRESET kann der Modus SINGLE PLAY LOCK ausgewählt we den. Zu diesem Zeitpunkt wird die Auswahl bei Drücken der Taste getroffen. Wenn SINGLE PLAY LOCK ausgewählt wurde, ist die Titelauswahl während der Wiedergabe deaktiviert. Dies ve hindert ein Stoppen der Wiedergabe, wenn der Titelauswahl-Knopf aus Versehen während der Wiedergabe gedreht wird. Der Wiedergabe-Endmodus entspricht dem Einfach-Modus.
- **RELAY:**
  Sie können den RELAY PLAY-Modus ein- und ausschalten.
  Die Relaiswiedergabe ist möglich, wenn zwei DN-S3500-Einheiten via MEMO angeschlossen sind.

㉖ FILE SEARCH MODE-Taste
- **Nur bei MP3-DISCS:**
  Wenn dieser Knopf gedrückt wird, kann der Datei-Suchauswahlmodus mithilfe des PARAMETERS-Knopfes ausgewählt we den.

㉗ TRACK/PARAMETERS-Knopf
- **TRACK:**
  Wenn die PARAMETERS LED leuchtet, drehen Sie diesen Knopf, um Tracks auszuwählen.
  Durch Drücken dieses Knopfes während des Drehens verändern sich die Titel um jeweils 10 Titel zugleich.
- **PARAMETERS:**
  Wenn die PARAMETER LED blinkt, drehen Sie diesen Knopf, um die Parameter für die in den Platter Effect-, Programm-, Memo- und Preset-Daten, usw. gefundenen Punkte auszuwählen und zu ändern.

㉘ NEXT TRACK-Taste
- Wenn diese Taste während der Wiedergabe gedrückt wird, wird der NEXT TRACK-Modus ausgewählt. Der nächste Titel kann mit dem PARAMETERS-Knopf ausgewählt werden.

㉙ FAST SEARCH (◀◀) QUICK JUMP-Taste

㉚ FAST SEARCH (▶▶) QUICK JUMP-Taste
- **QUICK JUMP:**
  Wenn eine dieser Tasten kurz gedrückt wird, springt die Wiedergabe-Position um etwa 10 Sekunden in Vorwärts (▶▶)- oder Rückwärts (◀◀)-Richtung. Die Sprungzeit kann im Voreinstellungsmodus umgeschaltet werden.
- **FAST SEARCH:**
  Wenn eine dieser Tasten gedrückt gehalten wird, wird die Disc in Vorwärts (▶▶) oder Rückwärts (◀◀) Richtung schnell durchsucht.

㉛ PITCH BEND – -Taste

㉜ PITCH BEND + -Taste
- Das Drücken dieser Tasten führt zu einer vorübergehenden Umschaltung der Haupt-Wiedergabegeschwindigkeit.
- Durch Drücken der Taste PITCH BEND + nimmt die Wiedergabegeschwindigkeit zu; du ch Drücken der Taste PITCH BEND – nimmt die Wiedergabegeschwindigkeit ab.
- Wenn Sie die Taste loslassen, wird die zuvor eingestellte Wiede gabegeschwindigkeit wiede hergestellt.

㉝ Pitch Slider
- Verwenden Sie diesen Schieber, um die Wiedergabegeschwindigkeit einzustellen.
- Die Wiede gabegeschwindigkeit verringert sich, wenn der Schieber nach oben geschoben wird, und e höht sich, wenn er nach unten geschoben wird.

㉞ • PITCH, – RANGE-Taste
- Drücken Sie diese Taste, um den PITCH-Modus einzustellen.
- **RANGE:**
  Drücken Sie diese Taste länger als 1 Sekunde, um den Pitch-Bereich einzustellen. Der Pitch-Bereich kann mithilfe des PARAMETERS-Knopfes zwischen ±4, 10, 16, 24, 50 oder 100% ausgewählt werden.

㉟ KEY ADJUST-Taste
- Drücken Sie diese Taste, um den KEY ADJUST-Modus einzustellen.

㊱ PLATTER SOURCE-Taste
Wählen Sie die Quelle für die Scratch-Wiedergabe und den Manuellen Such-/Bend-Modus aus.
- **MAIN:**
  Diese Taste leuchtet orange.
  Bearbeiten Sie den Haupttitel-Sound.
- **SAMP.:**
  Diese Taste leuchtet nur grün, wenn ein Sample geladen ist.
  Bearbeiten Sie den Sampler-Titelsound.
- **BEND/SEARCH:**
  Wenn diese Taste erneut gedrückt wird, wird der BEND/SEARCH-Modus ausgewählt.
  Wenn die Scratch-Disc-Auswahl während der Wiedergabe auf BEND/SEARCH eingestellt wird, arbeitet sie als Funktion zur gleitenden Tonhöhenverschiebung.
  Wenn die Scratch Disc im Pause- oder Standby-Modus gedreht wird, a beitet diese Funktion als manuelle Suchfunktion. Die manuelle Suche beginnt zu a beiten, und Sie können den CUE-Punkt jeweils um einen Rahmen zugleich (1/75-Sekunde) mit einem hörbaren Rahmenwiede holungs-Klang da-da-da-da) verschieben.

㊲ SCRATCH-Richtungs-Auswahlhebel
Wählen Sie die Scratch-Wiedergaberichtung aus.
- **BOTH:**
  Wenn die Scratch-Disc gedreht wi d, wird der Scratch-Sound in beide Richtungen ausgegeben.
- **FWD:**
  Wenn die Scratch-Disc gedreht wird, wi d der Scratch-Sound nur in Vorwärtsrichtung ausgegeben.

㊳ BRAKE-Taste
- Drücken Sie diese Taste, um BRAKE einzustellen.

㊴ DUMP-Taste
- Drücken Sie diese Taste, um DUMP einzustellen.

㊵ REVERSE-Taste
- Drücken Sie diese Taste, um den REVERSE-Modus einzustellen.

㊶ TAP, • LOCK, – AUTO, INPUT BPM-Taste
- **TAP:**
  Wenn Sie diese Taste wiede holt drücken, wi d der Auto-Modus ausgeschaltet und misst die Beats Pro Minute (BPM) durch Tapping.
- **LOCK:**
  Wenn diese Taste einmal betätigt wird, während der autom. BPM-Zähler in Betrieb ist, werden die vom autom. BPM-Zähler gemessenen Daten gesperrt.
- **AUTO:**
  Wenn Sie die TAP-Taste 1 Sekunde lang drücken, wird der AUTO BPM-Modus aktiviert.
  Der gemessene BPM wird im Zeichenbereich des Displays angezeigt.
- **INPUT BPM:**
  Wenn die TAP-Taste gedrückt und länger als 2 Sekunden gedrückt gehalten wird, wird der BPM-Eingabemodus eingestellt, und der BPM-Wert kann mit dem EFFECTS-Knopf direkt eingegeben werden. Wenn die TAP-Taste erneut gedrückt wi d, der BPM-Eingabemodus wird ausgeschaltet und eingestellt.
  HINWEIS:
  Falls Sie einen neuen Track auswählen, wird der AUTO BPM-Modus automatisch eingeschaltet.

㊷ ECHO/LOOP-Taste
- Die ECHO- und ECHO LOOP-Funktionen können ausgewählt werden. Die Feedback-Zeit und das Feedback-Ve hältnis können ausgewählt werden. Das Looping für die Feedback-Zeit (ECHO LOOP) ist durch die Einstellung der Feedback-Nummer auf "MAX" verfügbar.

㊸ FLANGER-Taste
- Die Feedback-Zeit und die Feedback-Verstärkung können ausgewählt werden.

㊹ FILTER-Taste
- Sie können Ihre Auswahl aus drei Filtern (LOW PASS, MID PASS und HIGH PASS) treffen.

㊺ EFFECTS-Knopf
- Verwenden Sie diesen Knopf, um die Parameter des internen Effektors einzustellen.

㊻ PLATTER LED
- Diese schwingende blaue Leiste liefert Platten-Modi auf einen Blick, wie Scratch-Speicher, Tonhöhenbeugung, Rahmensuche und geladene Disc.

(4) Display

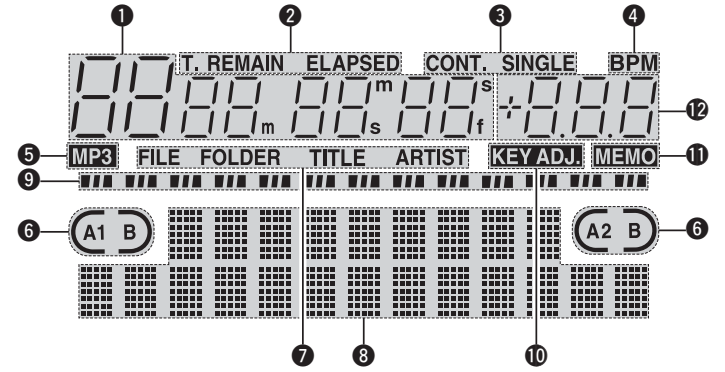

❶ Track, Minute, Sekunde und Rahmenanzeigen

- Auf diesen Anzeigen erscheinen die gegenwärtigen Positionsinformationen.

❷ Zeitmodus-Anzeigen

- Wenn die TIME-Taste gedrückt wird, wird die Zeitmodus-Anzeige wie folgt umgeschaltet:

ELAPSED:
Die verstrichene Zeit des Tracks wird angezeigt.

REMAIN:
Die restliche Zeit des Tracks wird angezeigt.

T. ELAPSED:
Die gesamte verstrichene Wiedergabezeit der Disc wird angezeigt.

T. REMAIN:
Die gesamte verbleibende Wiedergabezeit der Disc wird angezeigt.

❸ Wiedergabemodus-Anzeigen

- Wenn die SINGLE-Anzeige aufleuchtet, wird die Wiedergabe am Ende des gegenwärtig abgespielten Tracks beendet.
- Wenn die CONT -Anzeige aufleuchtet, wird die Wiedergabe fortgesetzt.

❹ BPM-Anzeige

- Leuchtet, wenn BPM im Pitch-Display angezeigt wird.

❺ MP3-Anzeige

- Leuchtet, wenn eine MP3-Disc erkannt wird.

❻ Loop-Modusanzeigen

- Der DN-S3500 verfügt über Loop-Modusanzeigen, die aus A, B und zwei Pfeilen bestehen. Die A- und B-Markierungen zeigen an, dass A- und B-Punkte eingestellt wurden.
- Die beiden Pfeile zeigen den Loop-Einstellungsmodus wie folgt an.

(A1 B) oder (A1 B) Nur linker Pfeil wird angezeigt:
Hot Start-Modus

(A1 B) Beide Pfeile werden angezeigt:
Seamless Loop-Modus

(A1 B), (C D) Beide Pfeile blinken:
Seamless Loop-Wiedergabe

(A1 B), (C D) Linker Pfeil wi d angezeigt, rechter Pfeil blinkt:
Seamless Loop-Wiedergabe wird beendet

❼ MP3-Dateisuche-Modusanzeigen

FILE:
Die FILE-Anzeige wi d angezeigt, wenn sich das Gerät im FILE-Namensuche-Modus befindet.

FOLDER:
Die FOLDER-Anzeige wird angezeigt, wenn sich das Gerät im FILE & FOLDER-Namensuche-Modus befindet.

TITLE:
Die TITLE-Anzeige wird angezeigt, wenn sich das Gerät im TITLE-Namensuche-Modus befindet.

ARTIST:
Die ARTIST-Anzeige wi d angezeigt, wenn sich das Gerät im ARTIST-Namensuche-Modus befindet.

❽ Zeichendisplay

- Sie können den Modus oder die Funktion mithilfe des PARAMETERS-Knopfes auswählen, indem Sie der kurzen Meldung folgen, die im Zeichen-Displaybereich angezeigt wi d.
- Das Zeichendisplay zeigt die Bedienung, die Modusbezeichnung, Daten, usw. sowie Anleitungen an, wie "Push/Play", was folgendes bedeutet: "YES", drücken Sie den PARAMETERS-Knopf.
  Bei den Display » und ⌄ -Zeichen beachten, dass das » -Zeichen bedeutet, dass Sie den PARAMATERS-Knopf drehen müssen und dass das ⌄ -Zeichen bedeutet, dass Sie auf den PARAMETERS-Knopf drücken müssen.
- Die PARAMETERS-LED blinkt, wenn Sie den PARAMETER-Knopf betätigen, ansonsten wird dieser Knopf für das Auswählen von Tracks verwendet.

❾ Wiedergabepositions-Anzeigen

- **Wiedergabepositions-Anzeige:**
  Die 30 Punkte zeigen während der normalen Wiedergabe eine visuelle Titel-Positionsmarkierung an. Die 10 orangefarbenen Punkte zeigen während des Rückwärts-Wiedergabemodus die Wiedegabeposition an.
- **Ende Nachricht:**
  Wenn die restliche Zeit am Ende des Tracks geringer sein sollte als die angegebene Zeit, blinkt die EOM (End Of Message) (Ende Nachricht) Wiede gabepositions-Anzeige zusammen mit der restlichen Zeit und zeigt somit das Ende des Tracks an.

*Die EOM-Zeit kann in den Voreinstellungen eingestellt werden.

❿ KEY ADJ.-Anzeige

- Wenn der Tasteneinstellungsmodus auf ON gestellt wurde, wird die KEY ADJ -Anzeige auf dem Display angezeigt.

⓫ MEMO-Anzeige

- Die MEMO-Anzeige wird auf dem Display angezeigt, wenn eine Memo-Einstellung für den gegenwärtig wiederzugebenden Titel gefunden wurde, bei dem der Suche-Standby-Modus im Moment eingestellt ist.

⓬ Pitch-Display

- Diese Anzeige zeigt die Wiedergabegeschwindigkeit Tonhöhe) an.

4 CD-PLATTEN

1. Vorsichtsmaßnahmen zur Handhabung von CD-Platten

- Achten Sie darauf, daß weder Fingerabdrücke, Öl oder Staub auf die Oberfläche der CD-Platte gelangen. Wenn die CD-Platte verschmutzt ist, beseitigen Sie den Schmutz mit einem weichen trockenen Tuch.
- Verwenden Sie für die Reinigung von CD-Platten niemals Benzin, Farbverdünner, Wasser, Schallplattenspray, elektrostatisch-sichere Chemikalien oder silikonbehandelte Tücher.
- Handhaben Sie CD-Platten stets sorgfältig, um Beschädigungen der Oberfläche zu vermeiden. Besondere Vorsicht sollten Sie beim Herausnehmen der CD-Platte aus h-rer dazugehörigen Box und beim Hereinlegen in die Box walten lassen.
- Dehnen Sie CD-Platten nicht.
- Führen Sie den CD-Platten keine Hitze zu.
- Vergrößern Sie nicht das Loch in der Mitte der CD-Platte.
- Beschriften Sie nicht das Etikett (bedruckte Seite) mit einem hartschreibenden Stift wie einem Bleistift oder Kugelschreiber.
- Zu einer Taubildung auf der CD-Platte kommt es dann, wenn das Gerät vom Warmen ins Kalte gebracht wird, wie z.B. im Winter nach draußen. Ve suchen Sie nicht, die CD-Platte mit einem Haarfön o ä. zu trocknen.

2. Vorsichtsmaßnahmen zur Aufbewahrung von CD-Platten

- Nehmen Sie die CD-Platte nach der Wiedergabe stets aus dem CD-Spieler heraus.
- Bewahren Sie die CD-Platte stets in ihrer dazugehörigen Box auf, um sie vor Verschmutzung und Beschädigungen zu schützen.
- Bewahren Sie CD-Platten niemals an folgenden Orten auf:
  (1) An Orten, an denen sie über einen beträchtlichen Zeitraum hinweg direkter Sonnenstrahlung ausgesetzt sind.
  (2) An Orten mit hoher Staubansammlung oder hoher Luftfeuchtigkeit.
  (3) An Orten, die durch Wärme von Innenheizungen beeinträchtigt sind.

5 ALLGEMEINER BETRIEB

Wiedergabe und Pause

- Bei jeder Betätigung der ❼ PLAY/PAUSE-Taste (▶II) wird zwischen Wiede gabe und Pause umgeschaltet. Die PLAY/PAUSE-Taste (▶II) leuchtet während der Wiedergabe in einem kräftigen Grün und blinkt im Pause-Modus.
- Wenn die ❼ PLAY/PAUSE-Taste (▶II) während der Wiede gabe gedrückt wird, unterbricht der DN-S3500 die Wiedergabe an dieser Stelle. Wenn Sie die ❼ PLAY/PAUSE-Taste (▶II) noch einmal drücken, wird die Wiedergabe fortgesetzt.
- Wenn der Scratch-Modus auf MAIN eingestellt ist, dreht sich bei Wiedergabe des Main Tracks der Platter. Wenn die Rotation des Scratch Disc durch Aufdrücken des Fingers gestoppt wird, wi d der Pause-Modus eingestellt; wenn der Finger die Disc freigibt, wird die Wiedergabe fortgesetzt.

Wiedergabe und Cue

- Wenn die ❾ CUE-Taste während der Wiedergabe gedrückt wi d, stoppt der Titel und kehrt zur ursprünglichen Position zurück, von der aus die Wiedergabe gestartet wurde, zum so genannten Cue-Punkt. Diese Funktion wird als Back-Cue bezeichnet. Mit der Back-Cue-Funktion können Sie die Wiedergabe vom genau gleichen Punkt aus starten.
  Die ❾ CUE-Taste leuchtet im einem kräftigen Rot, wenn der DN-S3500 bereit ist die Wiedergabe zu starten.
- Sie können Cue-Punkt wie folgt einstellen und ändern.
  - Wenn Sie die Wiedergabe gestartet haben.
  - Track-Auswahl beendet.
  - Manual Sea ch.

Track auswählen

- Drehen Sie den ㉗ TRACK-Knopf.
- Durch Drücken des ㉗ TRACK-Knopfes während des Drehens verändern sich die Titel um jeweils 10 Titel zugleich.

Verschieben Sie den Cue-Punkt

- Wenn Sie die Wiede gabe vom Anfang eines Titels aus starten möchten, müssen Sie den Cue-Punkt mithilfe der Schnellsuche oder der manuellen Suchfunktion ve schieben.

1	Sie können mit den ㉙ oder ㉚ FAST SEARCH-Tasten zur etwaigen Wiedergabe-Startposition gelangen. **QUICK JUMP** • Wenn die FAST SEARCH-Taste kurz gedrückt wi d, springt die Wiedergabeposition um etwa 10 Sekunden weiter. Die Sprungzeit kann im Voreinstellungsmodus zwischen 10, 20, 30 oder 60 Sekunden ausgewählt werden. **FAST SEARCH** • Wenn die FAST SEARCH-Taste gedrückt gehalten wird, wird die Disc schnell durchsucht.
2	Wenn die Scratch-Disc ❿ im Pause-, Cue- oder Rahmenwiede holungsmodus gedreht wird, arbeitet sie als manuelle Suchfunktion. Drücken Sie die ㊱ PLATTER SOURCE-Taste, um die ❿ Scratch-Disc in den Suchmodus zu schalten. Die LEDs der PLATTER SOURCE-Taste schaltet sich aus.
3	Drehen Sie die ❿ Scratch-Disc, um den Cue-Punkt zu ändern. Sie können den kurzen Klang des gegenwärtigen Suchpunktes hören.
4	Nachdem Sie hren bevorzugten Cue-Punkt festgelegt haben, die ❾ CUE-Taste drücken, damit ist der neue Cue-Punkt eingestellt.

Einstellung der Tonhöhe und Tasteneinstellung

- Mit dem Pitch-Slider können Sie die Wiedergabegeschwindigkeit (Pitch) einstellen.
- Wenn Sie die Tonlage nicht ändern möchten, verwenden Sie die Key Adjust-Funktion.

1	Drücken Sie die ㉔ ● P TCH-Taste, damit die PITCH LED aufleuchtet.
2	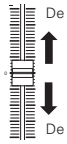 De pitch wordt verlaagd Betätigen Sie den ㉓ Pitch-Slider, um den Pitch einzustellen. Die gegenwärtige Pitch-Einstellung wi d auf dem Display angezeigt. De pitch wordt ve hoogd
3	Der DN-S3500 verfügt über sechs Tonhöhen-Bereiche, 4%, 10%, 16%, 24%, 50% und 100%. Wenn die ㉔ ▬ RANGE-Taste länger als 1 Sek. gedrückt wird, kann der Tonhöhen-Bereich mit dem ㉗ PARAMETERS-Knopf ausgewählt werden. • Wenn der ㉗ PARAMETERS-Knopf gedrückt wird, wird der Pitch-Bereich eingegeben und der Pitch-Bereichsauswahlmodus abgebrochen. **HINWEIS:** Nur ein Max. des 16%-Bereichs bei MP3-Discs.
4-1	**KEY ADJUST ON** Wenn die ㉕ KEY ADJUST-Taste gedrückt wird, wird die Tasteneinstellungsfunktion aktiviert und die "KEY ADJ."-Anzeige leuchtet auf.
4-2	**KEY ADJUST OFF** Wenn die ㉕ KEY ADJUST-Taste noch einmal gedrückt wi d, wird die Tasteneinstellungsfunktion deaktiviert.

Pitch Bend

- Mit der PITCH BEND-Funktion können Sie den Pitch vorübergehend ändern. Der DN-S3500 besitzt drei Arten für diese Funktion-PITCH BEND-Tasten und Scratch Disc.

1	**PITCH BEND +/– -Taste** • Drücken Sie die ㉛ PITCH BEND – ㉜ +, um den Pitch vorübe gehend zu ändern. Während diese Tasten gedrückt gehalten werden, wird der Pitch kontinuierlich bis zum Limit verändert. 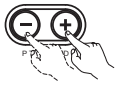 • Nach Loslassen der PITCH BEND-Tasten kehrt der Wiedergabe-Pitch auf die Slider-Einstellung zurück.
2	Wenn die Plattenquelle auf MAIN eingestellt ist und die Platte sich dreht, kann die Wiedergabe der Hauptquelle durch Drücken von ⑩ Scratch-Disc oder PLATTER vorübergehend verlangsamt we den. Ferner kann die Wiede gabe durch Drücken von Scratch Disc oder PLATTER in die Richtung verschnellert we den, in der sich der Platter dreht.
3	**Scratch Disc** • Wenn die Plattenquelle auf BEND gestellt ist, kann die Wiede gabegeschwindigkeit du ch Drehen der ⑩ Scratch-Disc während der Wiede gabe geändert we den. • Der Pitch wird stufenweise erhöht, wenn der Scrach Disc im Uhrzeigersinn gedreht wird; der Pitch wird verringert, wenn der Jog Wheel gegen den Uhrzeigersinn gedreht wird. • Wenn Sie aufhören, den Scrach Disc zu drehen, wird die Wiede gabegeschwindigkeit auf den vo herigen Pitch eingestellt.

Relay-Wiedergabe

- Die Relaiswiedergabe-Funktion ist ein Wiede gabe-Modus für die kontinuierliche Wiedergabe von Tracks auf CDs in zwei DN-S3500-Einheiten.
- Schließen Sie die MEMO IN/OUT-Anschlüsse zwischen den beiden DN-S3500-Einheiten an.

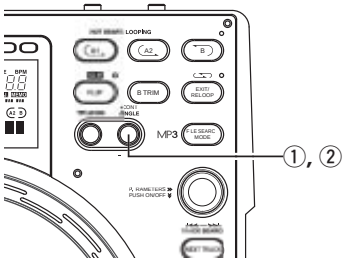

1	**Relay-Wiedergabe starten** ① Drücken Sie die RELAY-Taste länger als 1 Sek., um den Relay-Wiedergabemodus zu aktivieren. Sie können den Relaiswiede gabemodus wie unten beschrieben einstellen. 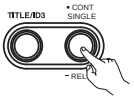 • Im einfachen Wiedergabemodus startet bei Erreichen des Disc-Endes in einem DN-S3500 die Wiedergabe des anderen Playe s. • Im kontinuierlichen Wiedergabe-Modus startet ein weiterer DN-S3500, sobald die Wiedergabe aller Tracks auf einer Seite beendet ist. • Die Discs in zwei DN-S3000-Einheiten können abwechselnd abgespielt werden, indem beide DN-S3500-Einheiten in den Relaiswiedergabe-Modus geschaltet werden. • Die Relaiswiedergabe kann in den Programm- und Zufallswiedergabe-Modi eingestellt werden.
2	**Relay-Wiedergabe stoppen** ② Wenn die RELAY-Taste im Relay-Wiedergabemodus lange gedrückt gehalten wird, wird der Relay-Wiedergabemodus ausgeschaltet. 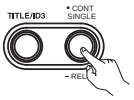

Wiedergabe beim Einschalten des Gerätes

- Wenn die Option "POWER ON PLAY" unter "⑮ PRESET (10)" auf "ON" gestellt wurde, startet die Wiedergabe beim Einschalten der Stromversorgung ab dem e sten Titel auf der Disc.

6 NÄCHSTER TITEL

- Nun ist es möglich, den Anfang des wiederzugebenden nächsten Titels auszuwählen, während der gegenwärtige Titel ohne Unterbrechung der Wiedergabe fortgesetzt wiedergegeben wird.
  *Für einen sanften Übergang kann auch Crossfading verwendet werden.

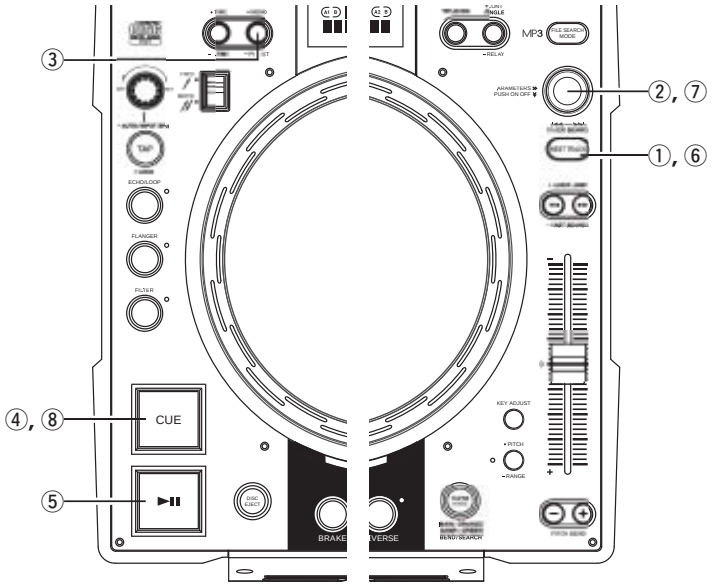

1 **Gehen Sie in den Nächster Titel-Modus**

① Wenn die NEXT TRACK-Taste während der Wiedergabe gedrückt wird, wird die NEXT TRACK-Funktion eingeschaltet.

- Wenn dieser Modus eingeschaltet ist, blinken diese Taste und die CUE-Taste.
- Wenn die aste erneut gedrückt wird, wird der NEXT TRACK-Modus ausgeschaltet.

2-1 **Wählen Sie den Titel aus (Nächster Titel Memo-Funktion)**

② Drehen Sie den PARAMETERS-Knopf und wählen Sie den nächsten wiederzugebenden Titel aus.

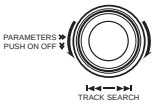

2-2 **Wählen Sie MEMO**

③ Der CUE-Punkt von MEMO kann als NEXT TRACK ausgewählt werden.
- Wenn NEXT TRACK mit gespeichertem MEMO ausgewählt wi d, leuchtet die MEMO-Anzeige.
- Wenn zu diesem Zeitpunkt die MEMO-Taste gedrückt wird, wird der CUE-Punkt als NEXT TRACK &-Punkt für die Auswahl gespeichert.
- MEMO wird abgebrochen, wenn mithilfe des PARAMETERS-Knopfes ein anderer Titel ausgewählt oder die MEMO-Taste erneut gedrückt wird.

HINWEIS:
MP3-Dateien mit Memo werden bei dieser Funktion nicht unterstützt.

3 **Die Titelsuche wird gestartet**

④ Wenn die CUE-Taste nach der Auswahl des Titels gedrückt wird, wird die gegenwärtige Wiedergabe fortgesetzt, aber nach dem nächsten Titel wird bereits gesucht und der Standby-Modus wird eingestellt.

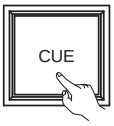

Wenn der Standby-Modus eingestellt wird, leuchtet die CUE-Taste auf und die PLAY/PAUSE-Taste blinkt.
- Während dieses Zeitraumes wird das Looping eines Loops, der 6 Sekunden oder kürzer ist und gegenwärtig wiedergegeben wird, fortgesetzt, bis die PLAY-Taste endgültig gedrückt wird.
  Falls ein Loop länger als 6 Sekunden ist, müssen Sie den Loop zuerst verlassen (EXIT), um in den Nächster-Titel-Modus schalten zu können.
- Die Zeitanzeige zeigt die verbleibende Wiedergabezeit für Daten im Speicher nach dem Drücken von CUE an.

HINWEIS:
Die Zeitdauer, für die die Wiedergabe des gegenwärtig fortzusetzenden Titels fortgesetzt werden kann, liegt bei maximal 10 Sekunden von dem Zeitpunkt aus, zu dem mit der Suche nach dem nächsten Titel begonnen wurde.

4 **Die Wiedergabe des nächsten Titels startet**

⑤ Wenn die PLAY/PAUSE-Taste gedrückt wird, wird die Wiedergabe des gegenwärtigen Titels gestoppt und die Wiedergabe des nächsten Titels gestartet.

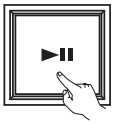

5 **Nächster Titel Überblendung**

✱Der gegenwärtig wiederzugebende Titel kann ausgeblendet werden, wenn die Wiedergabe eines anderen Titels gestartet wird. Die Ausblendzeit kann unter 15 PRESET "(3) Next Track" ausgewählt werden.
- Wenn die PLAY/PAUSE-Taste nicht gedrückt wird, nachdem der nächste Titel bereit ist, startet die Wiedergabe des nächsten Titels, sobald alle aktuellen Wiedergabedaten abgespielt worden sind.

6 **Nächster Titel Auto-Modus**

⑥ Wenn die NEXT TRACK-Taste während der Wiedergabe gedrückt wird, wird die NEXT TRACK-Funktion eingeschaltet.

⑦ Drücken Sie den PARAMETERS-Knopf für 2 Sek., dann ist der NEXT TRACK AUTO-Modus eingestellt.
Der Wiedergabemodus wechselt in den CONT.-Modus.

⑧ Wenn die CUE-Taste gedrückt wi d, startet der NEXT TRACK AUTO-Modus.
Im NEXT TRACK-Modus blinkt die NEXT TRACK-Taste.

HINWEIS:
Wenn die Wiedergabe in diesem Modus durch Pause, Cue, Hot-Start oder Track-Change unte brochen wird, wird der Nächste Titel-Auto-Modus abgebrochen, und die normale Wiedergabe wird fortgesetzt.

7 SCRATCH

Sie können im CD- oder Sampler-Modus Scratchen.

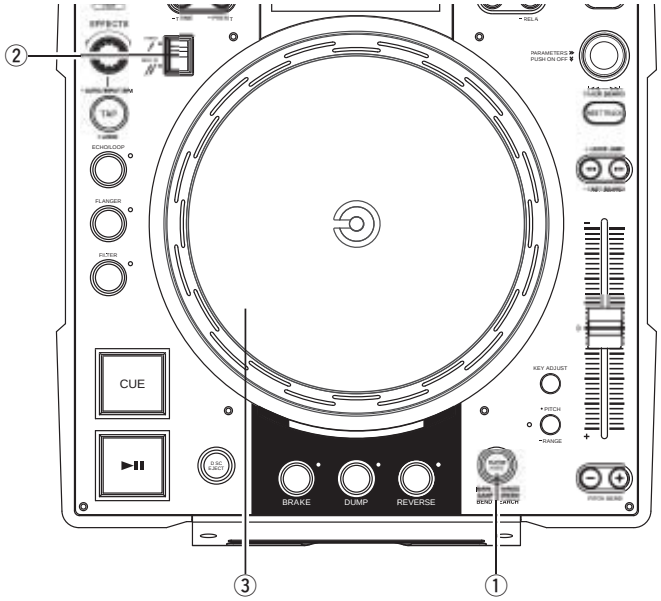

1	**Wählen Sie die Platte-Quelle aus** ① Wählen Sie die zu scratchende Quelle unter Verwendung der PLATTER SOURCE-Taste aus. MAIN: Die PLATTER SOURCE-Taste leuchtet orange. SAMPLER: Die PLATTER SOURCE-Taste leuchtet grün.
2	**Wählen Sie die Scratch-Richtung aus** ② Wählen Sie die Scratch-Richtung mithilfe des SCRATCH-Richtungs-Auswahlhebels aus.
3	**Scratch Disc** ③ Wenn MAIN als Scratch-Modus ausgewählt und die Scratch-Disc mit der Hand gedreht wird, wird der Haupttitel (CD) gescratcht. Wenn SAMPLER als Scratch-Modus eingestellt ist und die Scratch Disc mit der Hand gedreht wird, wird der Sample gescratcht.

8 SEAMLESS LOOP/HOT START/STUTTER

Seamless Loop/Hot Start/Stutter (A1-, A2-Tasten)

Betriebs-Display (lesen Sie dazu den Abschnitt, der das Display beschreibt)

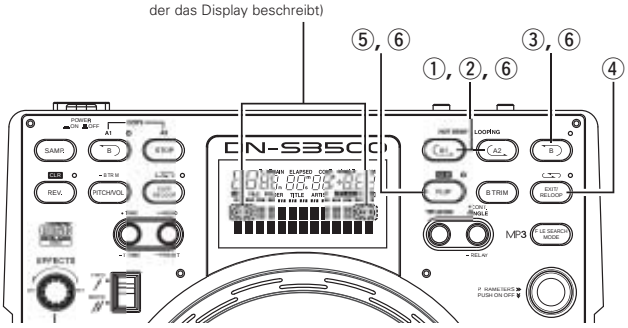

1	**Einstellung des A-Punktes (Laden der Hot Start-Daten)** ① Drücken Sie die A1- oder A2-Taste, um den A-Punkt einzustellen und die Hot Start-Daten zu laden. • Die A1- und A2-Tasten können separat für den Hot Start verwendet werden. • Wenn ein A-Punkt eingestellt wurde, leuchtet die entsprechende A-Taste und das " ⊂ "-Display, und die Taste wird in den Hot-Start-Modus umgeschaltet. • Unabhängig von jedem einzelnen Hot-Start wi d BPM automatisch eingestellt.
2	**Startet den Hot Start** ② Wenn die A1- oder A2-Taste gedrückt wird, startet die Hot Start-Wiedergabe ab dem entsprechenden A-Punkt.
3-1	**Einstellung des B-Punktes für Seamless Loop** ③ Wenn die B-Taste nach Einstellen des A-Punktes oder nach Start der Hot Start-Wiedergabe gedrückt wird, wird der B-Punkt eingestellt und die Seamless Loop-Wiedergabe startet ab dem A-Punkt. • Die B-Taste funktioniert hinsichtlich des A-Punktes, der aktiviert worden ist, bevor die B-Taste gedrückt wurde.
3-2	• Wenn die B-Taste während der Seamless Loop-Wiedergabe oder nach der EXIT-Wiedergabe gedrückt wird, wird der B-Punkt zu der Position ve schoben, an der die Taste gedrückt worden ist. • Wenn der B-Punkt eingestellt wurde, leuchtet das B- und das " ⊃ "-Display.
4	**Wiedergabe von Seamless Loops** • Wenn der B-Punkt für A1 nach dem Wiedergabestart vom A1-Punkt erfasst wird, kehrt die Wiede gabe nahtlos zum A1-Punkt zurück. Während der Schleife von A1 zu B, wird der B-Punkt für A2 ignoriert. • Wenn der B-Punkt für A2 nach dem Wiedergabestart vom A2-Punkt erfasst wird, kehrt die Wiede gabe nahtlos zum A2-Punkt zurück. Während der Schleife von A2 zu B, wird der B-Punkt für A1 ignoriert.

5	**Exit/Reloop** ④ Während der Seamless Loop-Wiede gabe können Sie die Schleife verlassen oder diese fortsetzen. **EXIT:** Drücken Sie während der Seamless Loop-Wiedergabe die EXIT/RELOOP-Taste, um die Schleife zu verlassen. Der DN-S3500 setzt die Wiedergabe nach Erreichen des B-Punktes fort. **RELOOP:** Wenn die EXIT/RELOOP-Taste nach Verlassen der Schleife gedrückt wird, wird die Seamless Loop-Wiedergabe ab Punkt A fortgesetzt.
6	**Stutter** • Der A1- und A2-Punkt kann auch für die Stutter-Wiedergabe verwendet werden. ⑤ Drücken Sie zur Aktivierung der Stotter-Wiedergabe die FLIP-Taste für die A1/A2-Tasten; anschließend schaltet sich das " C "-Display aus. Drücken Sie die FLIP-Taste, um zwischen dem Hot Start/Seamless Loop- und Stutter-Modus umzuschalten.
7	**Löschen des A1/A2-Punktes** ⑥ Drücken Sie die A1- oder A2-Taste während die FLIP/(CLR)-Taste gedrückt gehalten wird, um die entsprechenden A- und B-Punkte zu löschen. Oder drücken Sie die Flip-Taste länger als 1 Sek., um beide A1- und A2-Punkte gleichzeitig zu löschen. Durch ein schnelles Drücken der "FLIP"-Taste und ein anschließendes Drücken der A1-, A2- oder B-Taste werden diese Punkte einzeln gelöscht.

9 B TRIM

• Die B-Punkte für die Seamless Loop und den Sampler können mithilfe der Scratch-Disc feineingestellt werden.
• Bearbeiten Sie die Punkte während der Loop-Wiedergabe probeweise.

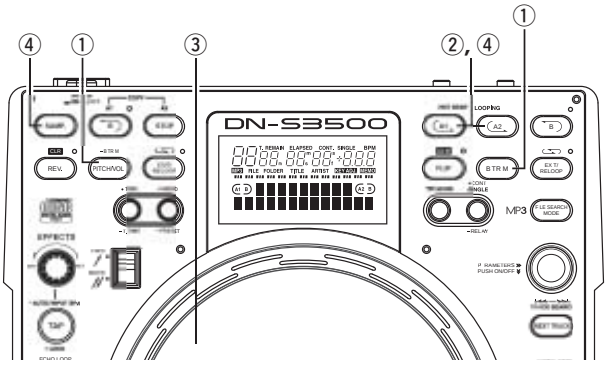

B Trim

1	**Seamless Loop:** ① Wenn die B TRIM-Taste während der Seamless Loop-Wiede gabe gedrückt wird, wird der B TRIM-Modus eingeschaltet. Drücken Sie zum Abbrechen des B TRIM-Modus noch einmal die B TRIM-Taste. **Sampler Loop:** ① Wenn die PITCH/VOL.-Taste während der Sampler Loop-Wiede gabe länger als 0,5 Sek. gedrückt wi d, wird der B TRIM-Modus aktiviert.
2	**Wählen Sie den B-Punkt aus** ② Die Beleuchtung der A-Taste blinkt für den zuletzt erstellten oder zugegriffenen Loop automatisch. • Drücken Sie die Taste A1 oder A2. Die Schleife, deren B-Punkt eingestellt werden soll, wi d ausgewählt.
3	**Trim-Funktion für den B-Punkt** ③ Drehen Sie die Scratch-Disc langsam, um den B-Punkt um jeweils 1 Rahmen zu verschieben. • Der Bereich für das Trimmen des B-Punktes ist wie folgt eingeschränkt. B-Punkt für Loop: Zwischen 5 Frames nach dem A-Punkt und Ende der Disc. B-Punkt für Sampler: Zwischen 5 Rahmen nach dem A-Punkt und Sampler-Ende. *MP3 Zwischen 5 Rahmen nach dem A-Punkt und dem Datei-Ende.
4	**B-Punkt speichern** ④ Drücken Sie die A- oder SAMP-Taste noch einmal, um den neuen B-Punkt zu speichern, und das Gerät verlässt automatisch den B Trim-Modus.

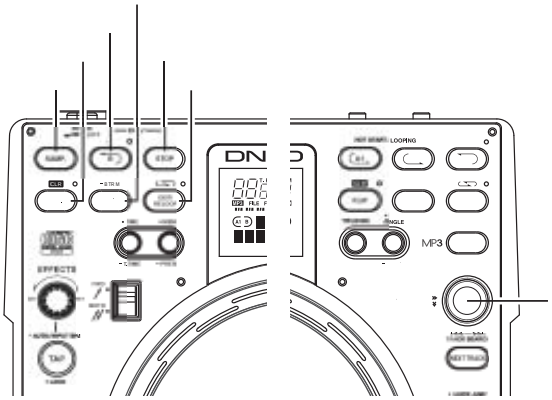

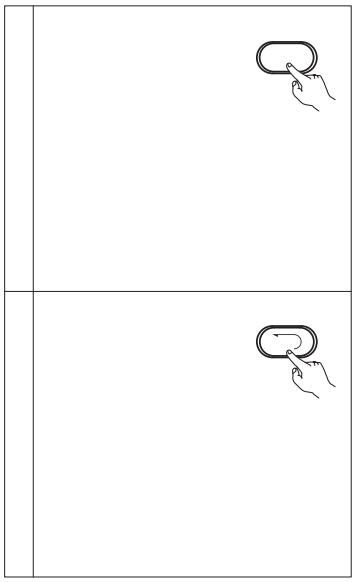

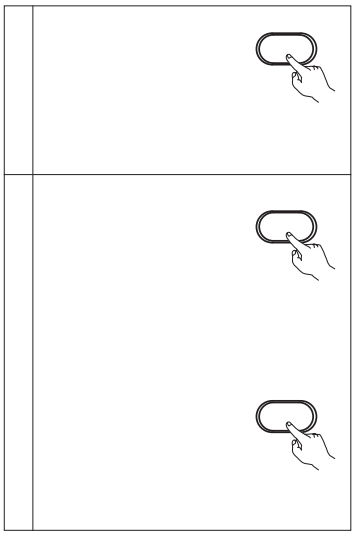

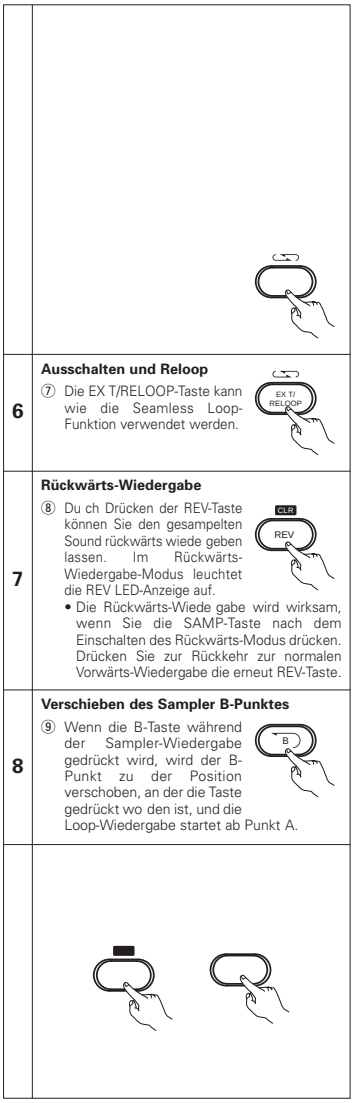

Stellen Sie die Tonhöhe ein

Die Sampler-Wiedergabe-Tonhöhe kann eingestellt werden.

⑪ Drücken Sie die PITCH/VOL -Taste; dadurch wird der Tonhöhen-Eingangsmodus eingestellt, die PARAMETERS LED-Anzeige blinkt und die gegenwärtigen Einstellungen we den auf dem Zeichendisplay angezeigt.
• Starten Sie die Sampler-Wiedergabe.

⑫ Durch Drehen des PARAMETERS-Knopfes kann die Tonhöhe verändert werden.
✱Wenn der PARAMETERS-Knopf gleichzeitig gedrückt und gedreht wird, können Sie den Pitch-Bereich 10-mal schneller ändern.

Stellen Sie den Klangpegel ein

Der Sampler-Wiedergabe-Klangpegel kann eingestellt werden.

⑬ Drücken Sie die PITCH/VOL -Taste noch einmal, wenn der Tonhöhen-Eingangsmodus, der Tonpegel-Eingangsmodus eingestellt ist, die PARAMETERS-LED blinkt und die gegenwärtigen Einstellungen auf dem Zeichendisplay angezeigt werden.
• Starten Sie die Sampler-Wiedergabe.

⑭ Durch Drehen des PARAMETERS-Knopfes kann der Klangpegel verändert we den.

⑮ Drücken Sie die PITCH/VOL.-Taste erneut, um den Klangpegel-Eingangsmodus auszuschalten.

11 AUTOM. BPM-ZÄHLER/EFFECTOR

AUTOM. BPM-ZÄHLER

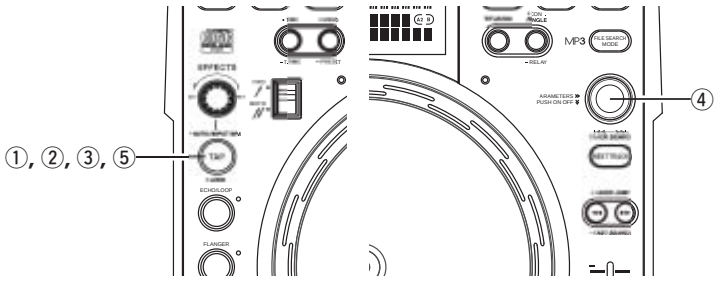

AUTOM. BPM-ZÄHLER

Die Beats pro Minute (BPM) eines Titels werden automatisch gemessen und während der Wiedergabe oder im Cue-Standby-Modus angezeigt.

Die gemessenen BPM-Werte werden mit den Effector-Parametern synchronisiert, wie beispielsweise: (ECHO/LOOP- und FLANGER-Zeit).

- Wenn der automatische Zähler BPM COUNTER ausgeschaltet ist, wird durch kurzes Drücken der TAP-Taste für 1 Sekunde der AUTO BPM COUNTER wieder eingeschaltet.
- Wenn Sie den Titel wechseln oder einen neuen Titel auswählen, wird der alte BPM-Wert gelöscht und der automatische BPM-Zählers startet automatisch mit der Erkennung des neuen Titels.

HINWEIS:

Der AUTO BPM COUNTER ist je nach Musikart u. U. nicht in der Lage, den BPM-Wert o dnungsgemäß zu erkennen.

*Sollte dies der Fall sein, verwenden Sie bitte die TAP-Funktion.

1

BPM-SPERRE

Die durch den automatischen BPM-Zähler gemessenen Daten werden gesperrt.

① Drücken Sie einmal die TAP-Taste, während der automatische BPM-Zähler arbeitet.

"BPM Lock" wird für 1 Sekunde angezeigt.

2

TAPPING

Der Intervall bei wiede holtem Drücken der TAP-Taste wird gemessen, und der BPM-Wert wird berechnet.

② Wenn Sie die TAP-Taste drücken, schaltet sich der automatische BPM-Zähler aus.
Drücken Sie die TAP-Taste entsprechend dem Beat etwa 5~10 Mal wiede holt.

3

MANUELLE EINGABE

Ein bekannter BPM-Wert kann über die nummerische Eingabe direkt angewählt werden.

③ Der manuelle BPM-Eingabemodus ist verfügbar, wenn die TAP-Taste länger als 2 Sek. gedrückt wi d; "Manual In" wi d im Zeichendisplay angezeigt.

④ Mithilfe des EFFECTS-Knopfes können Sie den BPM-Wert direkt eingeben.

⑤ Wenn die TAP-Taste erneut gedrückt wird, wird der manuelle BPM-Eingabemodus ausgeschaltet, und der BPM-Wert wird auf diesen Wert fest eingestellt.

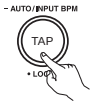

EFFECTOR

Einer der 7 Effekte kann ausgewählt werden.

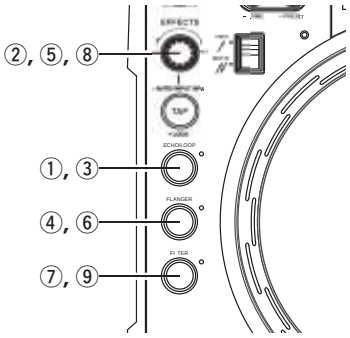

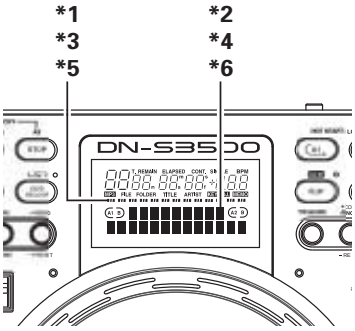

ECHO/LOOP

1-1

ECHO/LOOP ON

① Wenn die ECHO/LOOP-Taste gedrückt wird, wird die Echo/Loop-Funktion aktiviert.

1-2

Einstellung der Parameter

② Die Echo/Loop-Parameter können mithilfe des EFFECTS-Knopfes und PARAMETERS-Knopfes ausgewählt we den.

Echo-Feedback-Nummer:
Drehen Sie am EFFECTS-Knopf.

*1 Die Echo-Feedback-Nummer wird durch die Wiede gabe-Positionsanzeige angezeigt.

Echo-Zeit:
Drehen Sie am PARAMETERS-Knopf.

*2 Die Echo-Zeit wird im Zeichendisplay angezeigt.

- Wenn der EFFECTS-Knopf gedrückt wird, wechselt die Parameteranzeige zur normalen Anzeige.
- Drücken oder drehen Sie den EFFECTS-Knopf, um zur Parameter-Anzeige zurückzukehren.

1-3

Auswahl des LOOP-Modus

Wenn die Feedback-Nummer auf ein Maximum eingestellt wurde, beginnt die Loop-Wiedergabe mit der zuvor bestimmten Zeit. Es können andere Titel ausgewählt werden, oder die Disc kann für eine nahtlose Wiedergabe ausgetauscht werden.

ECHO-LOOP-AUSBLENDUNG

- Der Parametermodus wi d bei der Echo-Schleifen-Wiedergabe deaktiviert, wenn der schnelle Rückwärts-Suchlauf oder NEXT TRACK im Parameterauswahlmodus eingestellt wird.
- Wenn ein neuer Titel ausgewählt und die Wiedergabe gestartet wurde, stoppt die Echo-Loop-Wiede gabe durch Ausblendung. Echo-Loop-Wiedergabe und normale Wiede gabe können nahtlos umgeschaltet werden.
- Während der Echo-Loop-Wiede gabe kann eine Disc ohne Unterbrechung des Sounds ausgeworfen lassen und durch eine neue Disc ersetzt werden. Wenn ein neuer Titel ausgewählt und die PLAY-Taste gedrückt wurde, startet die automatische Ausblendung von Echo-Loop.

1-4

ECHO/LOOP OFF

③ Wenn die ECHO/LOOP-Taste erneut gedrückt wird, wird die Echo-/Loop-Funktion ausgeschaltet.

FLANGER

2-1

FLANGER ON

④ Wenn die FLANGER-Taste gedrückt wird, wi d die Flanger-Funktion aktiviert.

2-2

Einstellung der Parameter

⑤ Die Flanger-Parameter können mithilfe des EFFECTS-Knopfes und PARAMETERS-Knopfes ausgewählt werden.

FLANGER-Verstärkung:
Drehen Sie am EFFECTS-Knopf.
*3 Die FLANGER-Verstärkung wird durch die Wiede gabe-Positionsanzeige angezeigt.

FLANGER-Zeit:
Drehen Sie am PARAMETERS-Knopf.
*4 Die FLANGER-Zeit wi d im Zeichendisplay angezeigt.

- Wenn der EFFECTS-Knopf gedrückt wird, wechselt die Parameteranzeige zur normalen Anzeige.
- Drücken oder drehen Sie den EFFECTS-Knopf, um zur Parameter-Anzeige zurückzukehren.

2-3

FLANGER OFF

⑥ Wenn die FLANGER-Taste erneut gedrückt wird, wird die Flanger-Funktion ausgeschaltet.

FILTER

3-1

FILTER ON

⑦ Wenn die FILTER-Taste gedrückt wird, wird die Filter-Funktion aktiviert.

3-2

Auswahl der Parameter

⑧ Die Filter-Parameter können mithilfe des EFFECTS-Knopfes und PARAMETERS-Knopfes ausgewählt werden.

Filterfrequenz:
Drehen Sie am EFFECTS-Knopf.
*5 Die Filterfrequenz wird durch die Wiedergabe-Positionsanzeige angezeigt.

Filtertypen:
Drehen Sie am PARAMETERS-Knopf.
*6 Die Filtertypen wird im Zeichendisplay angezeigt.

- Wenn der EFFECTS-Knopf gedrückt wird, wechselt die Parameteranzeige zur normalen Anzeige.
- Drücken oder drehen Sie den EFFECTS-Knopf, um zur Parameter-Anzeige zurückzukehren.

3-3

FILTER OFF

⑨ Wenn die FILTER-Taste erneut gedrückt wird, wird die Filter-Funktion ausgeschaltet.

12 MP3-WIEDERGABE

Der DN-S3500 ist in der Lage, MP3-Dateien über CD-R/RW-Medien wiederzugeben, die unter den folgenden Bedingungen erstellt wo den sind.

* MP3-Discs, die von anderen als den unten aufgeführten Formateinstellungen erstellt worden sind, können von unserem System nicht wiedergegeben werden.
* In den meisten Fällen finden Sie die unten aufgeführten Einstellungen in den Eigenschaften Ihrer Brenner-PC-Software wieder.
  Lesen Sie hinsichtlich einer Hilfestellung bei diesen Einstellungen Ihr Bedienungshandbuch durch oder nehmen Sie Kontakt zum Verkäufer hrer Software auf.

HINWEISE:
- Je nach Art der MP3-Codierung oder Schreibsoftware treten bei einigen Dateien Stö geräusche auf, oder es ist übe haupt nicht möglich, die entsprechende Datei wiedergeben zu lassen.
- Von hnen gemachte Aufnahmen, dienen hrem persönlichen Gebrauch und sollten nicht das Copyright des Urhebers im Sinne der entsprechenden U hebergesetze verletzen.

MP3 FORMAT

Disc-Format	Anwendbare Datei-Erweiterungen	.mp3 .MP3 .mP3 .Mp3
	ISO9660	Ebene 1 (max. 8/"8,3"-Zeichenstil)
		Ebene 2 (max. 31/30-Zeichenstil)
	Joliet	max. 64/64-Zeichenstil
	Romeo	max. 64/64-Zeichenstil
	CD-ROM-Bereichsformat	Nur Modus 1
	Ordner-/Verzeichnishierarchie-Ebene	max. 8 Ebenen nach unten (*** Hinweis #1**)
	Max. Ordneranzahl	Keine Einschränkung (*** Hinweis #2**)
	Max. Dateienanzahl	max. 999 Dateien (*** Hinweis #3**)
MP3-Format	MPEG-1	Audio Layer-3 32-320kbps, f/s 44,1kHz
	ID-3 Tag	V1,0, V1,1, V2,2, V2,3, V2,4
	Verschlüsselung	C.B.R, V.B.R
	HINWEIS: .m3u-Wiedergabelisten werden nicht unterstützt.	
Disc-Schreibverfahren	Disc auf einmal und Track auf einmal	
	Multi-Session	Wenn es sich bei der ersten Session um CDDA handelt, können Sie nur das CDDA-Track wiedergeben lassen. Wenn es sich bei der ersten Session um MP3 handelt, können Sie nur die MP3-Datei wiede geben lassen.
	HINWEIS: Paketschreiben wi d nicht unterstützt.	

Hinweis #1 Es können keine Dateien in einem Ordner wiedergegeben werden, der weiter von der bestimmten hierarchischen Ordner-/Verzeichnisebene entfernt ist.
Hinweis #2 Die Gesamtanzahl der Ordner ist nicht beschränkt, während die Gesamtanzahl der Dateien beschränkt ist.
Hinweis #3 Wenn die Dateienanzahl 999 überschreitet, Kann das Gerät die ersten 999 Dateien wiedergeben; anschließend werden keinerlei weitere Dateien erkannt.

Display

- Die verstrichene Datei-Wiedergabezeit und die verbleibende Datei-Wiedergabezeit kann ausgewählt werden (nur bei C.B.R-Dateien).
- Der Dateiname, der Ordnername und der ID-3-Tag Titel-/Interpretenname/A bumname) können angezeigt werden.
  Bei jeder Betätigung der 22 TITLE-Taste, wird die Datei- und Ordnernamen-Anzeige, die Titel-Anzeige, die Künstlernamen-Anzeige oder die Albumnamen-Anzeige ausgewählt.
  HINWEIS:
  Titel, Künstler und Albumname verwenden die Daten des ID-3-Tag.
  Es handelt sich nicht um die Daten eines Dateinamens.
  Wenn kein ID-3-Tag gefunden wird, wird "No Data" auf dem Display angezeigt.

Wiedergabe, Pause und Suchlauf

- Wie bei einer herkömmlichen CD ist es möglich, Wiedergabe, Pause und Rückwärts-Suchlauf durchzuführen.
- Tonhöhen-Bereich 4%, 10%, 16%
  HINWEIS:
  Wenn Sie bei mit V.B.R. verschlüsselten Dateien einen Rückwärtseinsatz durchführen, kehrt die Startposition zum Kopf der Datei 00:00 00 zurück statt zu der Stelle, an der Musik erkannt wird.

Wählen Sie die Datei aus

1	**Wählen Sie die Datei-Suchmodi aus** Bei MP3-Discs können die unten beschriebenen Datei-Suchmodi du ch Drücken der ㉖ FILE SEARCH MODE-Taste ausgewählt we den. • Der Datei-Suchmodus wird durch Drehen des PARAMETERS-Knopfes ㉗ ausgewählt und du ch Drücken desselben Knopfes eingestellt.
2	**Dateisuche (File.NO)** • Wenn der Titelauswahl-Knopf ㉗ gedreht wird, wird die Dateisuche in der Reihenfolge der Dateinummern du chgeführt. • Wenn der Titelauswahl-Knopf ㉗ hinein gedrückt und gedreht wi d, wird die Dateisuche für jeweils 10 Dateien gleichzeitig du chgeführt.
3	**Datei-/Ordnersuche (Folder)** • Wenn der Titelauswahl-Knopf ㉗ gedreht wird, wird die Dateisuche in der Reihenfolge der Dateinummern du chgeführt. • Wenn der Titelauswahl-Knopf ㉗ hinein gedrückt und gedreht wird, wird die Ordnersuche in der Reihenfolge der Ordnernummern durchgeführt.
4	**Interpretennamen-Suche (Artist)** **Titelnamen-Suche (Title)** Wenn der Interpretenname oder der Titelname wie unten aufgeführt im Dateinamen enthalten ist, ist es möglich, in alphabetischer Re henfolge des Interpreten- und Titelnamens zu suchen. • Wenn die Aufnahme in der Reihenfolge der Interpretennamen und Titelnamen (Inte pret - Titel, (Interpret) Titel), [Interpret] Titel) und mit "-", "()" oder "[]" zwischen den Interpretennamen und den Titelnamen du chgeführt wu de, ist es möglich, nach dem Interpretennamen und nach den Titelnamen in alphabetischer Reihenfolge zu suchen.
4	**HINWEISE:** • Diese Namens-Suchfunktionen können nicht ausgewählt werden, wenn die Dateinamen nicht im hier bestimmten Format aufgenommen worden sind. • Der Titel- und Interpretenname bedienen sich der Daten eines Dateinamens. Es handelt sich nicht um Daten des ID-3-Tags. • Wenn der Interpretennamen-Suchmodus oder der Titelnamen-Suchmodus ausgewählt und der Titelauswahl-Knopf ㉗ gleichzeitig gedrückt und gedreht wird, wird die Namenssuche in der alphabetischen Re henfolge der Namen durchgeführt. • Wenn der Titelauswahl-Knopf ㉗ nach dem Abschließen der Suche in alphabetischer Reihenfolge gedreht wird, wird die Dateisuche in der Re henfolge der Dateinummern von dem Namen mit dem ausgewählten Buchstaben aus durchgeführt. • Wenn die CUE-Taste ❾ nach Einstellung der Dateisuche gedrückt wird, wird nach der zu suchenden Datei gesucht und anschließend der Standby-Modus eingestellt.
5	**Dateinamen-Suche (File_Name)** Sie können in alphabetischer Reihenfolge nach Dateinamen suchen. • Wenn die Dateinamen-Suchfunktion ausgewählt und der Titelauswahl-Knopf ㉗ gleichzeitig gedrückt und gedreht wird, wird die Dateinamen-Suche in alphabetischer Re henfolge durchgeführt. • Wenn der Titelauswahl-Knopf ㉗ nach dem Abschließen der Suche in alphabetischer Re henfolge gedreht wird, wird die Dateisuche in der Reihenfolge der Dateinummern von dem Dateinamen mit dem ausgewählten Buchstaben aus du chgeführt. • Wenn die CUE-Taste ❾ nach der Auswahl der Datei gedrückt wird, wird nach der ausgewählten Datei gesucht und der Standby-Modus wird eingestellt.

HINWEIS:
Wenn der Dateiname nicht dem Format von 4 entspricht, wird die Dateinamen-Suche ausgewählt.

Manuelle Suche und Schnellsuche

Die manuelle Suche und die Schnellsuche kann nur bei C.B.R-Dateien durchgeführt werden.

HINWEISE:
- Die manuelle Suche und die Schnellsuche kann ausschließlich inne halb der ausgewählten Datei durchgeführt werden.
- Die manuelle Suche in Rückwärtsrichtung ist bis zu dem Punkt möglich, der sich 10 Sekunden vor dem Punkt befindet, an dem die Suche begonnen wurde.
- Die Suchgeschwindigkeit kann je nach Kompressionsrate der Datei o. Ä. variieren.

Scratch (Scratchen)

Eine Scratch-Wiede gabe ist auf die gleiche Art und Weise möglich wie bei herkömmlichen CDs.

HINWEIS:
Das Scratchen (back spinning) in Rückwärtsrichtung ist bis zu dem Punkt möglich, der sich 10 Sekunden vor dem Punkt befindet, an dem die Rückwärts-Wiedergabe gestartet wurde.

Seamless Loop/Hot start/Stutter

Bei C.B.R-Dateien können die Funktionen Hotstart, Seamless Loop und Stutter auf die gleiche Art und Weise durchgeführt werden wie bei herkömmlichen CDs.

HINWEIS:
Die A- und B-Punkte für Seamless Loop müssen beide innerhalb der gleiche Datei eingestellt we den.

Platter-Effekt

Platter-Effekte werden auf die gleiche Art und Weise unterstützt wie be herkömmlichen CDs.

HINWEIS:
Die Rückwärts-Wiedergabe wird für maximal 10 Sekunden durchgeführt, wonach die Wiedergabe in den normalen Modus zurückkehrt.

Memo

Memo wird auf die gleiche Weise wie bei normalen CDs unterstützt.

HINWEISE:
- Nächster Titel-Memo-Funktion wird nicht unterstützt.
- MEMO CALL wi d möglicherweise nicht entsprechend des Dateizustands abgeschlossen.

13 PLATTER EFFECT

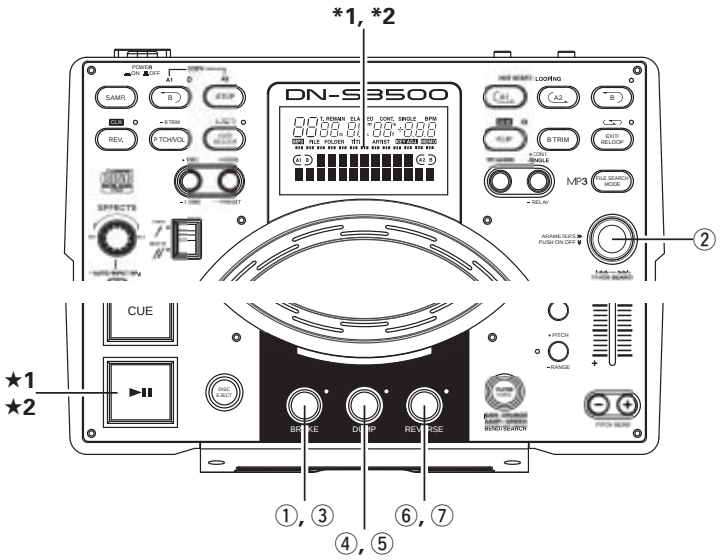

BRAKE

1-1	**BRAKE** Zur Simulierung eines sich herunter windenden Sounds eines Platters, der langsam zu einem vollständigen Stoppen kommt. **Einstellung des BRAKE-Modus** ① Die BRAKE-Funktion kann durch Drücken der BRAKE-Taste eingeschaltet werden.
1-2	**Wählen Sie die BRAKE-Zeit aus** Wenn die BRAKE-Funktion eingeschaltet ist, blinkt die LED PARAMETERS und BRAKE und die Parameter werden angezeigt. Wenn Sie die Standard-Einstellungen verwenden, gibt es eine 3-sekündige Zeit der Inaktivität für die zunächst ausgewählte BRAKE-Taste und den unter Umständen eingestellten PARAMETERS-Knopf. Nach 3 Sekunden wird das BRAKE-Menü verlassen.

1-2	② Die BRAKE-Zeit kann mit dem PARAMETERS-Knopf ausgewählt werden. • Beim Drücken des PARAMETERS-Knopfes wird die Zeit eingegeben und der BRAKE-Zeitauswahl-Modus wird abgebrochen. *1 Die BRAKE-Zeit wird durch die Wiedergabe-Positionsanzeige angezeigt.
1-3	**Starten Sie die BRAKE-Funktion** ★1 BRAKE wi d aktiviert, wenn die PLAY PAUSE (►II)-Taste während der Wiedergabe gedrückt wird.
1-4	**Stoppen von BRAKE** ★2 Der BRAKE-Modus kann abgebrochen werden, indem die PLAY/PAUSE (►II)-Taste während dieses Effektes noch einmal gedrückt wi d.
1-5	**BRAKE-Modus aus** ③ Wenn die BRAKE-Taste gedrückt wird, wird der BRAKE-Zeit-Auswahlmodus eingestellt. Wenn die BRAKE-Taste während dieser Zeit erneut gedrückt wi d, wird die BRAKE-Funktion ausgeschaltet.

DUMP

2-1	**DUMP** Reverse-Wiedergabe wird über den festgelegten Zeitraum ausgeführt. Spielt den Sound rückwärts ab, während die Vorwärtsbewegung beibehalten wird, ohne "verstriche Zeit" zu verlieren, wenn Sie die normale Wiedergabe (in Vorwärtsrichtung) fortsetzen. **Starten Sie die DUMP-Wiedergabe** ④ Die DUMP-Funktion kann aktiviert werden, und die Dump-Wiedergabe startet durch Drücken der DUMP-Taste während der Wiedergabe.
2-2	**DUMP EFFECT** • Bei jedem Drücken der DUMP-Taste wird zwischen der DUMP-Wiedergabe und der normalen Wiedergabe umgeschaltet. • Die Reverse-Wiede gabe wird ausgeschaltet, sobald der Hot Start oder Stutter gestartet wird.
2-3	**DUMP-Modus deaktiviert** ⑤ Falls die DUMP-Taste im DUMP-Modus gedrückt wird, wi d der DUMP-Modus deaktiviert.

REVERSE

3-1	**Starten Sie die REVERSE-Wiedergabe** ⑥ Die REVERSE-Funktion kann aktiviert werden, und die Reverse-Wiedergabe startet du ch Drücken der REVERSE-Taste während der Wiedergabe. • Die Platte dreht sich entgegen dem Uhrzeigersinn.
3-2	**REVERSE EFFECT** • Bei jedem Drücken der REVERSE-Taste wird zwischen der Rückwärts-Wiede gabe und der normalen Wiedergabe umgeschaltet. *2 Die Wiedergabe-Positionsanzeige leuchtet während der Rückwärtswiedergabe orange. • Die Reverse-Wiedergabe wird ausgeschaltet, sobald Hot Start oder Stutter gestartet wird.
3-3	**REVERSE-Modus aus** ⑦ Falls die REVERSE-Taste im REVERSE MODE gedrückt wi d, wird der Rückwärtsmodus deaktiviert.

14 MEMO (Anwendereinstellungs-Speicher)

Die Einstellungsinformation kann im Permanentspeicher gespeichert we den. Die gespeicherten Informationen können zu einem späteren Zeitpunkt aus dem Speicher aufgerufen werden, was die Vorbereitung Ihres Mischens zu einem Kinderspiel macht. *MP3 MEMO-Punkt-Speicherung ist nicht verfügbar.

1. Informationen über MEMO

- Für das spätere Abrufen können bis zu 5000-Memo-Punkte im inneren Speicher abgelegt we den.
  Die Anzahl der Tracks auf einer bestimmten CD schränkt nur die Anzahl der verfügbaren Memo-Punkte auf dieser Disc ein.
  Beispiel: Sollte Ihre CD über 22 Tracks verfügen, können Sie nur bis zu 22 Memo-Punkte abspeichern. (1 Memo-Gruppe pro Track)

  ACHTUNG:
  Es können höchstens 5000 Titel im Speicher abgelegt werden.
  Um allerdings den MEMO-Betrieb zu vereinfachen, verwaltet das Speichersystem jedes 500 er MEMO-Datenpaket als eine Mindest-Einheit (die Gesamtspeicherkapazität über 5000 geteilt durch 10 Datenpaket-Einheiten). Wenn Sie nur ein MEMO-Datenpaket im 1 MEMO CLEAR-Modus löschen möchten, löscht das Gerät die Memo-Information, aber nicht die interne Memo-Zuordnungsnummer. Dementsprechend kann je nach Zustand die Anzahl der Tracks, die im Speicher abgelegt werden können, unter 5000 liegen.
  Wenn Sie erst einmal 5000 gespeicherte Punkte erreicht haben, wi d Ihnen die Meldung "MEMO FULL!" angezeigt. Zu diesem Zeitpunkt müssen Sie die alten Daten löschen ("delete"), um Platz für neue Memo-Punkte zu schaffen. Aus diesem Grunde werden die ältesten 500 Memo-Punkte gelöscht.
- Die MEMO-Anzeige leuchtet auf dem Display, wenn ein Track, dessen Daten im Speicher gespeichert sind, ausgewählt wird.

2. MEMO ITEMS

Die folgenden Punkte können maximal unter 1 Speicherbank gespeichert werden:
① Cue-Punkt
② A1- und B1-Punkte, A2- und B2-Punkte
③ Wiedergabe-Pitch, Pitch ein/aus, Key Adjust Ein-/Aus-Einstellung
④ BPM-Daten (Cue, Punkte A1 und A2)

3. MEMO MODE SELECT

① Drücken Sie die ㉔ MEMO-Taste im Cue-Modus, um den MEMO-Modus zu aktivieren.
② Drehen Sie den ㉗ PARAMETERS-Knopf, um die ve schiedenen MEMO-Modi aus den folgenden Modi auszuwählen.
Memo Set, Memo Call, Memo Clr
Je nach Bedingung können einige Modi nicht ausgewählt werden.
③ Drücken Sie die ㉔ MEMO-Taste noch einmal, um den MEMO-Modus zu verlassen.

(1) Daten im Speicher ablegen [Memo Set]

- Nach Ausführen der zu speichernden Einstellungen die ❾ CUE-Taste drücken.
- Wenn die MEMO-Anzeige im Cue-Modus auf dem Display ausgeschaltet ist, die ㉔ MEMO-Taste drücken, um die Memo Set-Funktion zu aktivieren.
- Falls die MEMO-Anzeige leuchtet, muss das existierende Memo gelöscht werden, bevor das neue Memo gespeichert wird.
- Drücken Sie zum Schluss den ㉗ PARAMETERS-Knopf, um die Einstellung zu beenden. Die Meldung "Complete!" wird angezeigt und die MEMO-Anzeige leuchtet.

MEMO FULL

- Wenn der Speicher voll ist und keine Daten mehr gespeichert werden können, wird "Memo Full!" und "Delete 500?" angezeigt.
- In diesem Fall ist es erfo derlich, dass Sie die ersten 500 Memos (Nummer 1 bis 500) auf einmal löschen, um Platz für neue Memos zu schaffen.
- Um Platz zu schaffen, müssen Sie den ㉗ PARAMETERS-Knopf drücken, wenn "Delete 1250?" angezeigt wi d.
- "Delete OK?" e scheint, anschließend den ㉗ PARAMETERS-Knopf noch einmal drücken, um den Löschvorgang zu starten.
- Nachdem die ersten 500 Memos gelöscht worden sind (Nummer 1 bis 500), werden die Punkte nach dem 501. Memo als neue Punkte 1, 2, 3… durchnummeriert (nun verfügen Sie über 500 neue leere Speicherplätze).

(2) MEMO CALL [Memo Call]

- Wenn eine CD Tracks mit Memos enthält, die mit dem DN-S3500 eingefügt wurden, blinkt die MEMO-Anzeige 5 Sekunden lang.
- Um die Memo-Daten aufzurufen, zue st den Track wählen, der mit einem MEMO ve sehen ist. Danach leuchtet die MEMO-Anzeige.
- Drücken Sie die ㉔ MEMO-Taste, um die Memo Call-Funktion zu aktivieren.
- Wenn der ㉗ PARAMETERS-Knopf im Memo Call-Modus gedrückt wi d, werden alle im Speicher gespeicherten Daten geladen. DN-S3500 wird beim aufgerufenen Cue-Punkt in den Standby-Modus geschaltet.
- Wenn der Wiede gabe-Pitch vom Memo geladen wird und die PITCH-LED dabei blinkt, ist der Wiedergabe-Pitch solange gesperrt, bis der Pitch-Slider den gleichen Pitch hat. Während der Wiedergabe-Pitch gesperrt ist, blinkt die PITCH-LED.

HINWEIS:
MEMO CALL der MP3-Dateien wi d möglicherweise nicht entsprechend des Dateizustands abgeschlossen.

(3) 1 MEMO CLEAR [Memo Clr]

- Wählen Sie den MEMO-Track, um die Memo-Daten zu löschen. Danach leuchtet die MEMO-Anzeige.
- Drücken Sie die ㉔ MEMO-Taste, um die Memo Clear-Funktion zu aktivieren.
- Wenn der ㉗ PARAMETERS-Knopf im MEMO CLEAR-Modus gedrückt wird, wird der Speicher gelöscht und die MEMO-Anzeige wi d auf dem Display ausgeschaltet.

ALL MEMO CLEAR

- Alle Speicherdaten können gelöscht werden.
- Für Anleitungen sieh "15 PRESET (14) MEMO ALL CLEAR".

4. Alle MEMO-Daten kopieren

- Die MEMO-Daten können zwischen DN-S3500-Geräten oder DN-S3500 und DN-D9000 oder DN-S3500 und DNS3000 oder DN-S3500 und DN-S5000 kopiert we den.
- Für Anleitungen siehe "15 PRESET (15) MEMO ALL COPY".

5. Gemeinsame Nutzung der Memo-Daten

- Die MEMO-Daten zweier DN-S3500-Geräte oder von DN-S3500 und DN-S3000 oder DN-S3500 und DN-S5000 können ve glichen we den, wenn die DN-S3500-Geräte du ch MEMO angeschlossen sind.

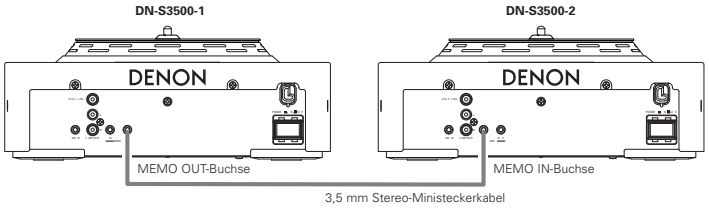

HINWEISE:

- Die MEMO-Daten der zwei DN-S3500-Einheiten werden geprüft, wenn die Disc geladen wird.
- Wenn andere Modelle (DN-S5000, DN-S3000 und DN-D9000) die Tonhöhendaten des DN-S3500 verwenden, können die Tonhöhendaten entsprechend der Datenformatve schiedenheit unterschiedlich sein.

15 PRESET

1. Preset-Modus

① Der Preset-Modus ist aktiviert, wenn die ㉔ PRESET-Taste länger als 1 Sek. gedrückt wird, während sich der DN-S1000 im Cue-, Pause- oder No Disc-Modus befindet.
② Drehen Sie den ㉗ PARAMETERS-Knopf , um den Preset-Punkt auszuwählen.
③ Nach der Auswahl des Punktes den ㉗ PARAMETERS-Knopf drücken, um die Preset-Daten auszuzuwählen.
④ Wiede holen Sie diese Schritte, um die Preset-Daten zu ändern.
⑤ Drücken Sie die ㉔ PRESET-, ❾ CUE- oder ❼ PLAY/PAUSE-Taste (▶❚❚), um den Preset-Modus zu verlassen.

2. Preset-Punkte und -Daten

Das "*" neben den Daten gibt den Grundwert an.

(1) Cue Mode : DENON* (Wenn die Wiedergabe im Wiede gabepause-Modus gestartet wird, wird der Cue-Punkt eingestellt.) / Other (Wenn die Cue-Taste im Wiedergabepause-Modus gedrückt wi d, wi d der Cue-Punkt eingestellt.)

(2) Auto Cue : Auto Cue-Pegelsuche ein/aus. (ON* / OFF)

(3) Next Tr Time : OFF / 1sec / 2sec* / 3sec

Wählen Sie die Zeit für das Ausblenden der gegenwärtigen Spur aus, wenn die Wiedergabe einer neuen Spur mithilfe der Nächste Spur-Funktion gestartet wird.

(4) Platter Speed : 33rpm* / 45rpm

Wählen Sie die Drehgeschwindigkeit der Platte aus.

(5) 3/4 Effect : OFF* / ON

Sie können die 3/4-Beat-Effekte verwenden, wenn Sie den Parameter für den Effektor auswählen.

6) Jump Time : 10sec* / 20sec / 30sec / 1min

Wählen Sie die Übersprungzeit für den Schnellsprung aus.

(7) Pitch Range : ±4% / ±10%* / ±16% / ±24%

Wählen Sie den Wiedergabe-Pitchbereich beim Einschalten der Stromve sorgung aus.

8) EOM Time : Titelendemeldung-Startzeit.

(OFF / 10sec* / 15sec / 20sec / 30sec / 60sec / 90sec)

(9) Fader Mode (FADER START MODE) : Play / Cue* / P / Pause

Wählen Sie den 2-Line-Typ (Wiedergabe und Cue) oder 1-Line-Typ (Wiedergabe und Pause).

(10) Power On Play : ON / OFF*

Die Wiedergabe startet, wenn die Stromzufuhr eingeschaltet ist, wenn eine Disc eingelegt wird.

(11) Pitch : Pitch ON* / Key AdjON (KEY ADJUST ON) / Pitch OFF

Wählen Sie den Pitch-Modus beim Einschalten der Stromve sorgung aus.

(12) Play Mode (SINGLE / CONTINUOUS / SINGLE PLAY LOCK) : Single / Cont. / Play Lock*

Wählen Sie den Wiedergabemodus, wenn der Strom eingeschaltet wird.

(13) Time Mode : Elapsed* / Remain / T.Elapsed / T.Remain

Wählen Sie den Zeit-Modus, wenn der Strom eingeschaltet wird.

(14) MEMO ALL CLEAR :

Löschen aller MEMO-Daten im permanenten Speicher.

① Drücken Sie den PARAMETERS-Knopf, um alle MEMO-Daten zu löschen.
- "MEMO Clr?" blinkt auf dem Zeichendisplay.

② Drücken Sie noch einmal auf den PARAMETERS-Knopf und wählen Sie "Yes", um den Löschvorgang der Speicherdaten zu starten.
- Während die Daten gelöscht werden, erscheint "Now Clearing!" auf dem Zeichendisplay.

③ Ist der Löschvorgang abgeschlossen, wird "Complete!" angezeigt.

(15) MEMO ALL COPY :

Kopieren Sie sämtliche MEMO-Daten von der Haupteinheit des DN-S3500 (oder DN-S3000, DN-S5000, DN-D9000) zur Untereinheit des DN-S3500 (oder DN-S3000, DN-S5000, DN-D9000), wenn beide Einheiten durch ein normales, lineares Kabel angeschlossen sind. (Siehe Schaubild hinsichtlich des Kabels.)
HINWEIS: Stellen Sie sicher, dass sich keine Discs im CD-Player befinden.

Ein lineares Kabel wird verwendet:

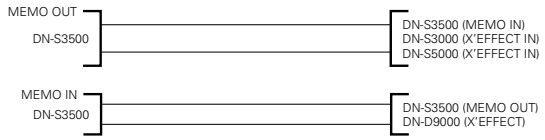

- Verwenden Sie ein gerades Kabel, um die MEMO-Anschlüsse zwischen zwei DN-S3500-Geräte, oder zwischen einem DN-D9000-Gerät und einem DN-S3500-Gerät oder zwischen einem DN-S5000-Gerät und einem DN-S3500-Gerät oder zwischen einem DN-S3000-Gerät und einem DN-S3500-Gerät anzuschließen.
- Das Kopieren kann unter Verwendung des DN-S3500 und des DN-D9000 oder des DN-S3500 und des DN-S3000 oder des DN-S3000 und des DN-S5000 auf die gleiche Art und Weise wie bei der Verwendung von zwei DN-S3500-Geräten durchgeführt werden.

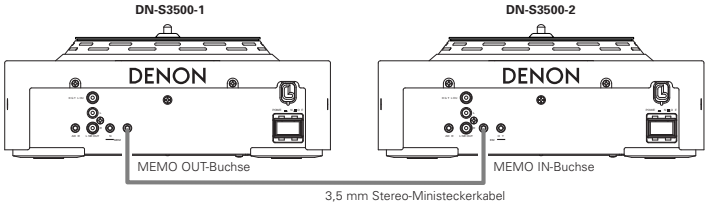

- Führen Sie den Kopiervorgang zum Slave-DN-S3500 aus.

① Drücken Sie den PARAMETERS-Knopf und wählen Sie "YES", um den Kopiervorgang zu starten. "Meno Copy?" blinkt auf dem Zeichendisplay.
② Drücken Sie noch einmal auf den PARAMETERS-Knopf. "Copy OK?" wi d auf dem Zeichendisplay angezeigt.
③ Drücken Sie noch einmal auf den PARAMETERS-Knopf und starten Sie den Kopiervorgang, wenn die kopierten Daten vom Master empfangen werden. "Now Copying" wird angezeigt.
- Wenn der Master und der Slave nicht angeschlossen oder für den Kopiervorgang vorbereitet sind, erscheint "Not Connect" auf dem Zeichendisplay.

④ Ist der Kopiervo gang abgeschlossen, wird "Complete!" angezeigt.
- "Copy Error" wird auf dem Zeichendisplay angezeigt, wenn der Kopiervorgang nicht normal abgeschlossen wo den ist.
- "Not connect" wird im Zeichen-Display angezeigt, falls es nicht möglich sein sollte, normal zu kommunizieren.

Ve suchen Sie in diesem Fall erneut, das oben beschriebene Verfahren durchzuführen.
- Die kopierten MEMO -Daten werden dem mit den höchsten Nummern versehenen Bereich der Untereinheit DN-S3500 hinzugefügt.

(16) Version No. : Die Software-Version des DN-S3500 wi d angezeigt. (SYSTEM / DSP)

(17) PRESET INITIALIZE : Stellen Sie alle voreingestellten Daten auf die werkseitigen Grundeinstellungen.

① Drücken Sie zum Löschen der PRESET-Daten den PARAMETERS-Knopf.
"Preset Int?" blinkt auf dem Zeichendisplay.
② Drücken Sie noch einmal auf den PARAMETERS-Knopf.
Während die Daten gelöscht werden, erscheint "Preset Initial!" auf dem Zeichendisplay.
③ Ist der Löschvorgang abgeschlossen, wird "Complete!" angezeigt.

16 TECHNISCHE DATEN

ALLGEMEIN

Typ:	CD-Player
Disc-Typ:	Standard Compact Discs (12 cm Discs), CD-TEXT CD-R. CD-RW Discs **HINWEIS:** Fertiggestellte CD-R oder CD-RW Discs können in diesem Gerät abgespielt werden. Es ist jedoch möglich, dass einige CD-R/RW Discs aufgrund der Aufnahmequalität nicht abgespielt we den können.
Abmessungen:	CD Spieler Teil: 300 (B) x 124 (H) x 334 (T) mm 11”13/16 (B) x 4”7/8 (H) x 13”5/32 (T)
Installation:	Tischgerät
Masse:	CD Spieler Teil: 5,5 kg (12 lbs 02 oz)
Stromversorgung:	Modelle für die USA, Kanada und Taiwan: 120 V Wechselstrom ±10%, 60 Hz Modelle für die Europäische: 230 V Wechselstrom ±10%, 50 Hz
Leistungsaufnahme:	19 W
Umgebungsbedingungen:	Betriebstemperatur: 5 bis 35°C (41 bis 95°F) Betriebs-Luftfeuchtigkeit: 25 bis 85% (keine Kondenswasserbildung) Lager-Temperatur: –20 bis 60°C (4 bis 140°F)
Motor:	Direktantrieb Bürstenloser DC-Motor Plattenspielergeschwindigkeiten: 33-1/3 U/min. 45 U/min. Anlaufdrehmoment: 2,5 kg-cm (2.2 lb-in)

AUDIO TEIL

Hauptausgang, Monitorausgang	
Quantisierung:	Linear 16-Bit pro Kanal
Probeentnahmefrequenz:	44,1 kHz bei normaler Tonstärke
Oversampling Rate:	8-fach
Gesamtklirrfaktor:	0,01 % oder weniger
Störabstand:	95 dB oder mehr
Kanalabstand:	85 dB oder mehr
Frequenzgang:	20 bis 20 000 Hz
Analogausgang	
Ausgangspegel:	2,0 V r.m s.
Impedanz:	10 kΩ/kOhms oder mehr
Digital-Ausgang	
Signalformat:	IEC958-Typ II
Ausgangspegel:	0,5 Vp-p 75 Ω/Ohm

FUNKTIONEN

Sofortiger Start:	Inne halb von 20 msek.
Variabler Pitch:	±4% (0,02% pitch), ±10% (0,05% pitch), ±16% 0,1% pitch) ±24% (0,1% pitch), ±50% (0,5% pitch), ±100% (1,0% pitch)
Tonhöhenbeugung:	Cue-Modus: “DENON” (Voreingestellter Punkt (2)) Tastenfunktion Tonhöhen-Bereich ± 4% ~ ± 24%: ±32% Tonhöhen-Bereich ±50% ~ ±100%: ±99% Platten-Funktion ±20% der gegenwärtigen Tonhöhe Cue-Modus: “Other” (Voreingestellter Punkt (2)) Tasten- & Platten-Funktion ±20% der gegenwärtigen Tonhöhe
Sampler	
Abtastfrequenz:	44,1 kHz
Länge:	15 Sek.
Ausgangspegel:	2,0 V r.m s. (Variabel / –14 ~ +6 dB)
Variable Tonhöhe:	±24% (0,1% pitch)
Suchlaufgenauigkeit:	1/75 Sek. (1 Subcode-Rahmen)
Max. Scan Geschwindigkeit:	Über 20 mal Normalgeschwindigkeit
Max. MEMO Speicherbänke:	5000 Bänke

✱ Änderung der technischen Daten und des Designs zu Verbesserungszwecken ohne Vorankündigung vo behalten.

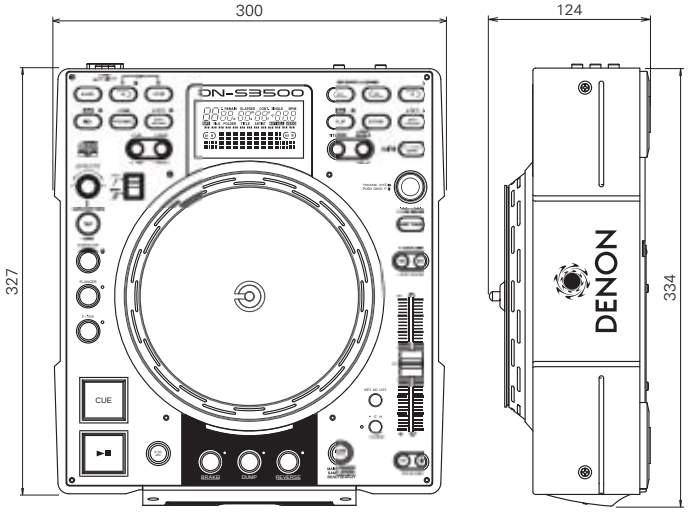

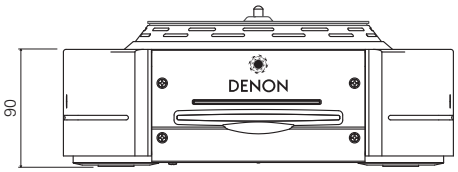

– TABLE DES MATIERES –

1 Caracteristiques principales.....1
2 Installation du plateau, du disque scratch et du tapis anti-derapant / Connexions 2
3 Nomenclature et fonctions ..... 3 ~ 5
4 Disques compacts 6
5 Fonctionnement de base..... 6, 7
6 Plage suivante 8
7 Scratch..... 9
8 Seamless Loop/Hot start/Stutter..... 9, 10
9 B Trim 10
10 Sampler 11
11 Compteur de tempo (BPM) automatique/ effecteur 12, 13
12 Lecture MP3.....13, 14
13 Platter Effect.....15
14 Memo (Mémoire de réglage personnalisé).....16
15 Preset 17
16 Spécifications 18

- **ACCESSORIES**

Vérifier que les articles suivants sont inclus dans le carton en plus de l'unité principale:

① Mode d'emploi 1
② Cordons de connexion pour la sortie du signal (RCA).....1
③ Plateau en aluminium 1
④ Tapis anti-dérapant 1
⑤ Disque scratch 1
⑥ Adaptateur 1
- Adaptateur pour le disque scratch (Adaptateur (1)).....2
- Adaptateur pour disque 7" (17 cm) (Adaptateur (2)).....1
- Plaque de fixation.....1
- Vis (à tête ⊕).....3

1 CARACTERISTIQUES PRINCIPALES

Nous vous remercions de votre achat du nouveau DN-S3500. Le lecteur de CD/MP3 de salon DN-S3500 est équipé de toute une gamme de caractéristiques perfectionnées, de fonctions et de performances hors normes pour une créativité sans borne et une mise en scène hors du commun.

Structure et pièces de qualité professionnelle

1. **Platter motorisé actif**
   Lorsque la lecture a démarré, le tapis tourne de la même manière qu'avec une platine tourne-disque analogique.
   Le plateau se compose d'un plateau à moteur, d'un tapis anti-dérapant et d'un disque scratch comme pour un tourne-disque analogique afin d'obtenir une vraie émulation. Le tempo peut être adapté et l'effet scratch peut être obtenu avec la même sensation que celle d'une platine tourne-disque analogique.
2. **Moteur à transmission directe à couple élevé**
   Le moteur à entraînement direct de Denon est une toute nouvelle conception avec une construction sans balai fournissant un couple de démarrage puissant de 2,5 kg-cm, permettant au disque d'atteindre instantanément la vitesse de rotation la plus élevée en 0,5 sec.
3. **33/45 R.P.M**
   Il est possible de régler la vitesse de la platine pour qu'elle tourne pour des 33 tours ou des 45 tours en fonction de vos préférences.

Caractéristiques et fonctions

L'utilisation d'un DSP puissant et une grande capacité de mémoire permet plusieu s nouvelles fonctions de contrôle telles que:

1. **SCRATCH**
   Grâce au tapis motorisé actif et au disque Scratch, le son Scratch est aussi bon qu'avec les platines tourne-disque.
   De plus, Main Track, et les échantillonneurs peuvent être sélectionnés comme sou ce sonore Scratch par effleurement d'une touche.
2. **LECTURE MP3**
   Il est possible de lire des fichiers MP3 créés dans le format spécifié à la page 13.
   Des fichiers peuvent être aisément reche chés soit manuellement, soit en numérisant ou en utilisant un nombre de fonctions de reche che de fichier (Recherche de fichier, Recherche de fichier/dossier, Recherche du nom de l'artiste, recherche du nom du titre, Reche che du nom de fichier).
3. **RESERVE DE PLAGE SUIVANTE**
   La plage suivante peut être sélectionnée tout en continuant la lecture de la plage actuelle pour une transition en continu.
4. **CROSS FADE**
   En conjonction avec la fonction de plage suivante, le DN-S3500 peut effectuer un fondu croisé interne uniforme lo s de la transition vers une nouvelle plage.
5. **HOT START et STUTTER**
   La fonction Hot Start permet le démarrage immédiate de la lecture à partir d'un point réglé défini par vous-même. Jusqu'à deux points peuvent être réglés à l'aide des touches A1 et A2. Les Hot Starts chargés peuvent également être utilises pour effectuer le "Stutter" de ces mêmes points. En mode Stutter, l'audio momentané est entendu selon la durée pendant laquelle ces touches sont maintenues enfoncées et relâchées.
6. **SEAMLESS LOOP**
   Avec cette fonction, toute section d'une plage peut être lue répétitivement sans interruption du son ou limite de longueur. Le DN-S3500 est doté d'une multitude d'options d'enchaînement telles que Sortie, Nouvel enchaînement et Enchaînement double.
7. **SAMPLER**
   Le Sampler numérique On-board peut enregistrer jusqu'à 15 secondes de son de qualité CD à une fréquence d'échantillonage de 44,1kHz. Il est possible d'enchaîner en continu ce sample ou de le lire à l'envers (REVERSE). Le pitch et le niveau de sortie d'un sample peuvent être réglés séparément.
   Le point B peut être réglé facilement ou modifié exactement de la même façon qu'avec la fonction A-B Seamless Loop.
   La boucle continue peut être copiée facilement dans l'échantillonneur.
8. **B TRIM**
   Les points B pour les fonctions Seamless Loop et Sampler peuvent être réglés facilement à l'aide du Scratch Disc. Les ajustements peuvent être effectués en temps réel pendant la lecture d'enchaînement en direct.
9. **AUTO BPM COUNTER, BPM LOCK, MANUAL TAP, et MANUAL BPM INPUT**
   En plus du compteur de tempo (BPM) automatique et de la fonction Tap manuelle, le DN-S3500 est également équipé d'une fonction de verrouillage pour verrouiller momentanément le compteur de tempo (BPM) automatique. Une fonction d'entrée manuelle du tempo (BPM) est également disponible pour entrer directement la valeur du tempo à l'aide d'un molette rotatif, le réglage du tempo peut ainsi être effectué facilement.
10. **EFFETS A BORD**
    Sept types d'effecteu s sont inclus.
    ECHO/LOOP:
    Les fonctions ECHO et LOOP peuvent être sélectionnées. L'enchaînement du temps de rétro-action (ECHO LOOP) est possible en réglant le numéro de rétro-action sur "MAX".
    FLANGER:
    Le temps et le gain de rétro-action peuvent être sélectionnés.
    FILTER:
    Un des trois filtres (LOW PASS, MID PASS et HIGH PASS) peut être sélectionné et ajusté individuellement.
11. **PLATTER MODE**
    Sept types de platine tourne-disque analogique peut être simulée à l'aide de quatre effets Platter.
    BRAKE:
    Simule un son de gondolement d'une platine tourne-disque vinyle s'arrêtant lentement. (Le délai de ralentissement peut être ajusté.)
    DUMP:
    Lit le son dans la direction inverse tout en continuant le mouvement en avant sans perdre un "temps écoulé" lors du retour à la lecture normale.
    REVERSE:
    Lit le son dans la direction inverse jusqu'au retour à la lecture normale.
12. **MEMO (CD & MP3)**
    Divers réglages tels que le point de repérage, Hot Start, l'enchaînement A-B, BPM, le réglage du pitch et du ton peuvent être enregistrés dans la mémoire non-volatile interne pour être rappelés ultérieurement. Jusqu'à 5000 points sont disponibles.
    De plus, les données mémo peuvent être transférées du DN-S3500 vers un autre DN-S3500, DN-S5000, DN-S3000 ou DN-D9000.
13. **PITCH/KEY ADJUST**
    PITCH:
    La vitesse de lecture est ajustée à l'aide du potentiomètre PITCH. Les gammes de pitch ajustables sont de +/– 4, 10, 16, 24, 50, 100% ("en direct" sélectionnable).
    KEY ADJUST:
    Maintient le ton original même si la vitesse de lecture est modifiée à l'aide du potentiomètre PITCH.
14. **DIGITAL OUT**
    La sortie numérique pour la fonction Main fournit un véritable signal numérique à 100% sans restriction ni limitation indépendamment de la variation du pitch ou du réglage de mode.
15. **FADER START**
    Les commandes du DN-S3500 FADER START sont compatibles avec nos mélangeurs et avec les mélangeu s de la plupart des autres ma ques.
16. **SHOCKPROOF MEMORY**
    20 secondes de mémoire anti-chocs protègent contre des interruptions perceptibles dues aux chocs mécaniques externes tels que les bosses ou autres vibrations fortes, particulièrement utile pour le DJ mobile, ainsi que pour des applications installées en boîte de nuit.
17. **PRESETS**
    Il est possible de personnaliser la machine selon votre préférence en enregistrant votre réglage préféré dans la mémoire interne. Pour les éléments dans les préréglages, voir page 17.
18. **CD TEXT**
19. **Lecture de CD-R/RW**
    Ce lecteur peut lire des disques CD-R/RW, mais seulement s'ils sont finalisés. Noter toutefois que, en fonction de la qualité d'enregistrement, le lecteur pourrait ne pas être capable de lire certains disques CD-R/RW finalisés.
20. **La lecture à la mise sous tension**
    Le lecteur peut être réglée de sorte que la lecture en mode relayé démarre lorsque l'appareil est mis sous tension.
21. **Plugiciels**
    De temps en temps, nous ajouterons de nouvelles fonctions ou améliorerons les fonctions existantes au moyens de plugiciels gratuits.
    Veuillez visiter le site www.denondj.com pour vous assurer que vous disposez des dernières versions de micrologiciels.

2 INSTALLATION DU PLATEAU, DU DISQUE SCRATCH ET DU TAPIS ANTI-DERAPANT / CONNEXIONS

(1) INSTALLATION DU PLATEAU, DU DISQUE SCRATCH et DU TAPIS ANTI-DERAPANT

• Accessories

① Plateau en aluminium	1
② Disque scratch	1
③ Tapis anti-dérapant	1
④ Adaptateur (1)	2
(L'un d'eux est une pièce de rechange.)	

1. Installer le plateau sur la pointe du moteur.
2. Installer le tapis anti-dérapant sur le plateau.
3. Insérer l'orifice en D du disque scratch sur l'axe en D du moteur.
   REMARQUE: La face imprimée est située sur le côté du tapis anti-dérapant.
4. Insérer l'adaptateur en respectant le sens de la flèche.
   REMARQUE: Veuillez noter le sens d'insertion.

Figure 1

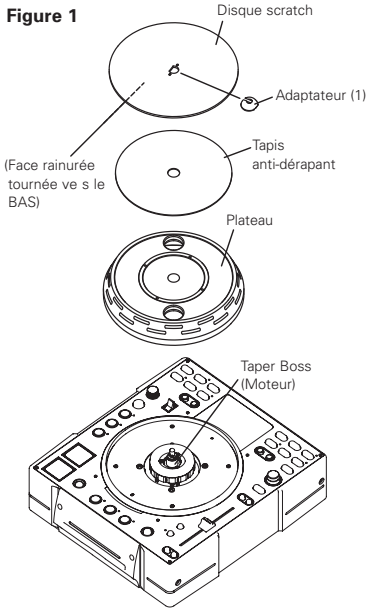

Figure 2

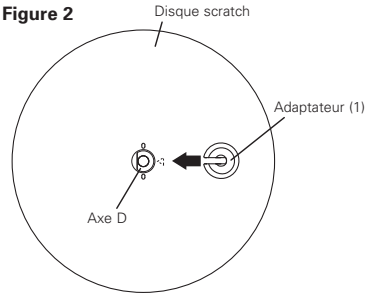

Figure 3

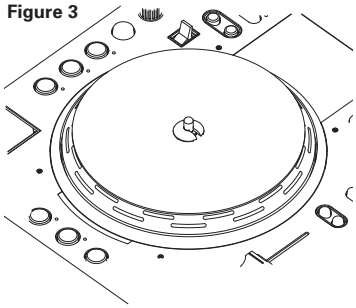

ATTENTIONS:
- Ne touchez pas le moteur.
- N'activez pas l'appareil sans disque.

REMARQUE:
Veuillez rema quer que le disque tombe lorsque vous déplacez le DN-S3500 une fois que le disque est en place.

(2) CONNEXIONS

1. Mettre l'interrupteur POWER hors circuit.
2. Connecter les cordons à broche RCA entre les sorties du DN-S3500 et les entrées du mixer.
3. Si votre mélangeur dispose d'une fonction Fader Start comme pour notre mélangeur DENON, connecter la prise FADER sur le mélangeur en utilisant un mini cordon stéréo de 3,5 mm.

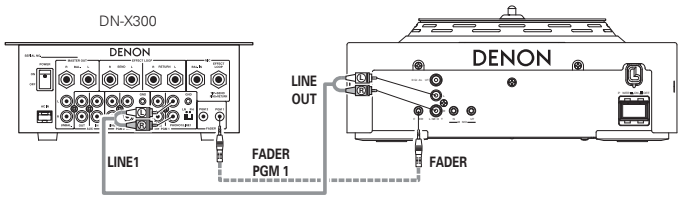

(3) INSTALLATION

Installer le DN-S3500 en position horizontale.

(4) INSTALLATION DE L'ADAPTATEUR DE DISQUE 7"(17cm)

Votre propre disque vinyle 7" (17 cm) peut être installé sur cet appareil en utilisant l'adaptateur fourni. Cette conception originale vous procure la liberté d'utiliser votre disque vinyle préféré avec cette sensation ultime d'une platine tourne-disque analogique.

*S'assurer que le disque utilisé est plat et non gondolé.

• Accessoires d'adaptateur de disque de 7" (17 cm)

① Adaptateu (2)	1
② Vis (à tête ⊕)	3
③ Plaque de fixation	1

1. Placer l'adaptateur (2) dans le trou d'un disque de 7".
2. Fixer la plaque avec 3 vis. (à tête ⊕).
3. Insérer l'orifice en D de l'Adaptateur (2) sur l'axe en D du moteur.
4. Insérer l'adaptateur (1) sur l'adaptateur (2).

Figure 1

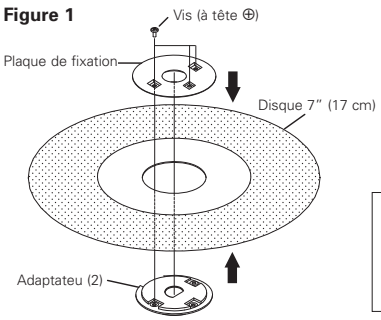

Figure 2

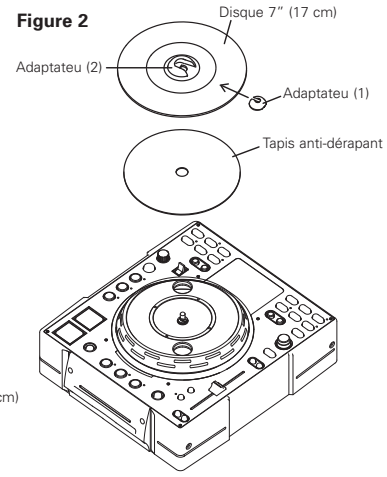

REMARQUE:
En fonction du DISQUE utilisé, la friction avec le tapis risque de ne pas être suffisante, ce qui risque de provoquer un son désagréable.
Le cas échéant, utilisez un disque qui soit plus épais ou plus lourd.

3 NOMENCLATURE ET FONCTIONS

(1) Panneau avant

❶ Fente de chargement de disque

- Charger le disque lentement, et le relâcher dès que le DN-S3500 commence à entraîner le disque.

REMARQUE:
Nettoyer la saleté sur la surface de l'étiquette du disque et commencer le chargement du disque.
La saleté provoque un glissement d'un rouleau du chargeur de disque.

ATTENTIONS:
- Ne pas charger les disques lorsque le lecteur est éteint.
- Ne pas essayer de retirer de force un disque dès que le DN-S3500 commence à entraîner le disque.
- Ne pas charger plus d'un disque à la fois et ne pas insérer des objets autres que les disques.

A défaut d'une telle précaution, le mécanisme de cha gement risque d'être endommagé.

(2) Panneau arrière

❷ Touche POWER (▂ON ▇OFF)

- Enfoncer cette touche pour allumer et éteindre le lecteur.

ATTENTION:
- Ne pas éteindre le lecteur pendant le chargement ou l'éjection d'un disque. A défaut d'une telle précaution, le mécanisme de chargement risque d'être endommagé.

❸ Prises de sortie analogique (LINE OUT)

- Ce sont des prises de sortie RCA asymétriques.
- Sorties des signaux audio.

❹ Prise de démarrage d'équilibreur

- Utiliser cette prise lorsque votre mixer est équipé de la fonction Fader Start avec un co don à mini-fiche stéréo de 3,5 mm.

❺ Prise de sortie numérique

- Les données numériques sont disponibles à partir de cette prise.
- Utiliser un co don à broche de 75 Ω/ohms pour les connexion.
- Il est conseillé d'utiliser un câble blindé de type tressé.

  REMARQUE:
  Le niveau de lecture après une conve sion analogique est réglé à –6 dB au-dessous du niveau habituel pour éviter une distorsion numérique.

❻ Prise mémo (MEMO IN/OUT)

- L'utiliser lorsque vous transférez les données Mémo d'un autre DN-S3500, DN-S3000, DN-S5000 ou DN-D9000.

(3) Panneau supérieur

ATTENTION:
- Noter qu'il y a plusieurs touches ayant deux fonctions différentes qui peuvent être sélectionnées par une pression brève ou longue (1 seconde ou plus). La marque ● indique une fonction à pression brève et la ma que ▬ indique une fonction à pression longue.

❼ Touche PLAY/PAUSE (►II)

- Cette touche démarre la lecture ou fait une pause de lecture.
- Enfoncer une fois pour démarrer la lecture, enfoncer à nouveau pour faire une pause de lecture, et enfoncer encore une fois pour reprendre la lecture.

❽ Touche DISC EJECT

- Enfoncer cette touche pour éjecter le disque.
- Le disque n'est pas éjecté pendant la lecture. Arrêter la lecture avant d'enfoncer cette touche.

❾ Touche CUE

- Le fait d'enfoncer cette touche en mode de lecture fo ce la plage vers la position de démarrage de lecture. En mode de recherche, un nouveau point Cue est créé. (Cue)
- En mode Cue, en enfonçant la touche CUE un son Stutter est émis à partir du point Cue. Ceci est appelé STUTTER PLAY. (Stutter)

❿ Platter/Scratch Disc

Utiliser ce disque vinyle scratch pour effectuer des opérations de recherche manuelle, de variation du Pitch et de Scratch.

- **Platter:**
  Le tapis tourne lorsque la touche de mode Scratch de sélection de source est en position Main ou Sampler et en mode de lecture.
- **Scratch Disc:**
  Lorsque le disque Scratch tourne, la lecture Scratch de la sou ce sélectionnée (Main ou Sampler) démarre.
  REMARQUE:
  Le tapis ne tourne pas lorsque le mode Scratch est réglé en mode BEND/SEARCH.

ATTENTIONS:
- Ne pas essayer de forcer l'arrêt du Platter pendant sa rotation, sinon le mécanisme de déplacement du Platter risque d'être endommagé.
- Si un problème se présente avec la rotation du Platter lo sque ce dernier tourne, le Platter s'arrête de tourner et le mode de pause est réglé.

⓫ Touche FLIP/CLR

- **FLIP:**
  Utiliser cette touche pour sélectionner le mode de fonctionnement des touches A1 et A2, à partir des modes Hot Start et Stutter. L'affichage indique "H/S" ou "STR".
- **A1, A2 CLR:**
  Si la touche FLIP est enfoncée pendant que la touche FLIP est enfoncée, on peut effacer le point A sélectionné.
  En maintenant simplement la touche FLIP enfoncée pendant plus de 1 sec, on peut effacer tous les A1 et A2 à la fois.

⓬ Touche A1, A2

- L'utilisation de cette touche permet de créer le point de démarrage de Hot Start, de l'enchaînement continu et du Stutter.

⓭ Touche B

- L'utiliser pour régler le point B pour créer un enchaînement continu après le réglage du point A.

⓮ Touche EXIT/RELOOP

- Utilisez ceci pour sortir ou revenir à la lecture enchaînée en continu. Vous pouvez varier les enchaînements avec cette fonction.

⓯ Touche B TRIM

- Lo sque la touche est enfoncée pendant la lecture, *B TRIM MODE est sélectionné. *Uniquement lorsqu'une LOOP en continu est sélectionnée.
  Dans les modes d'attente et de pause, seul B TRIM MODE peut être sélectionné.

⓰ Touche (SAMP) REV/CLR

- **(SAMP) REV:**
  Utiliser cette touche pour sélectionner la direction normale ou inve se de lecture. Lorsque REV inve sé est sélectionné, le voyant (LED) commence à clignoter.
- **(SAMP) CLR:**
  Si la touche SAMP est enfoncée en même temps que la touche SAMP REV, les données SAMP peuvent être effacées.
  Ou en enfonçant simplement la touche SAMP REV pendant plus de 1 sec.

⓱ Touche SAMP

- Enfoncer cette touche pour enregistrer ou lire le son de l'échantillonneur.

⓲ Touche (SAMP) B

- Utiliser cette touche pour régler le point B de l'enchaînement de l'échantillonneur.

⓳ (SAMP) EXIT/RELOOP

- Utiliser cette touche pour activer et désactiver le mode Sampler Loop. Fonctionne également comme touche EXIT/RELOOP pour Sampler Loop pour quitter ou revenir.

⓴ Touche (SAMP) STOP

- Enfoncer cette touche pendant l'enregistrement ou la lecture d'un échantillonneur, l'enregistrement ou la lecture de l'échantillonneur s'arrête.
- Lo sque la lecture de l'échantillonneur s'arrête, ceci peut utiliser la lecture Stutter.

㉑ Touche (SAMP) PITCH/VOL., ▬ B TRIM

- **PITCH/VOL.:**
  Lo sque cette touche est enfoncée, SAMPLER PITCH est sélectionné. Lorsqu' est enfoncée de nouveau, SAMPLER LEVEL est sélectionné.
  Le pitch du Sampler et le niveau de sortie de la lecture du Sampler peuvent être réglés avec la molette PARAMETERS.
- **B TRIM:**
  Lo sque cette touche est enfoncée pendant plus de 0,5 seconde, le mode B TRIM de l'échantillonneur est sélectionné.

㉒ Touche TITLE/ ID3
- **CD TEXT:**
  Lo squ'il y a des données de texte CD, ces données sont affichées automatiquement ou lorsque la touche est enfoncée.
  Si TEXT n'est pas disponible, l'affichage indique "No TEXT".
- **MP3:**
  Lo squ'un fichier MP3 contient des données de repérage ID-3, le titre, le nom de l'artiste et le nom de l'album sont sélectionnés et affichés chaque fois que la touche est enfoncée.

㉓ Touche • TIME, – T.TIME
- **TIME:**
  Une pression rapide affiche le changement de mode entre ELAPSED TIME (temps écoulé) et REMAIN TIME (temps restant).
- **T.TIME:**
  Une pression longue, affiche les changements de mode entre TRACK TIME et DISC TIME.
- Ainsi, on peut sélectionner le mode d'affichage parmi quatre modes, TRACK ELAPSED, TRACK REMAIN, DISC ELAPSED et DISC REMAIN.

㉔ Touche • MEMO, – PRESET
- **MEMO:**
  Le mode mémo démarre lorsque cette touche est enfoncée une fois en mode Cue.
- **PRESET:**
  Si cette touche est enfoncée pendant plus de 1 sec, le menu du mode PRESET (préréglage) s'affiche.
  L'état de la machine doit être en mode CUE, PAUSE ou No Disc avant d'entrer en mode préréglé.

㉕ Touche • CONT./SINGLE, – RELAY
- **CONT./SINGLE:**
  Mode de fin de lecture par pression brève entre CONT. (continue: lecture de plusieurs plages) et SINGLE (arrêter la lecture et retour au repérage (ReCUE) de votre point réglé).
- **SINGLE PLAY LOCK:**
  SINGLE PLAY LOCK (verrouillage de lecture simple) peut être sélectionné à l'aide de PRESET (préréglage). A ce moment-là, si cette touche est enfoncée, il sera sélectionné. Lorsque SINGLE PLAY LOCK (verrouillage de lecture simple) est sélectionné, la sélection de plage pendant la lecture est désactivée. Cela évite l'arrêt de la lecture lorsque le molette de sélection de plage est tourné accidentellement pendant la lecture. Ce mode est valide même s'il est sélectionné après la mise sous tension de l'appareil. Le mode de fin de lecture est le même que le simple.
- **RELAY:**
  Le mode RELAY PLAY peut être activé et désactivé. La lecture relayée est possible lorsque deux unités DN-S3500 sont connectés par MEMO.

㉖ Touche FILE SEARCH MODE
- **MP3 DISC uniquement:**
  Lorsque cette molette est enfoncée, le mode de sélection de la reche che de fichier peut être sélectionné avec la molette PARAMETERS.

㉗ Molette TRACK/PARAMETERS
- **TRACK:**
  Lorsque la PARAMETER LED est allumée, tourner ce molette pour sélectionner des plages.
  En enfonçant ce molette et en le tournant en même temps, les plages changent par 10 plages à la fois.
- **PARAMETERS:**
  Lorsque la PARAMETER LED clignote, tourner ce molette pour sélectionner et modifier le paramètre des éléments présents dans les Platter effects, Programme, Memo, et de données Preset, etc.

㉘ Touche NEXT TRACK
- Si cette touche est enfoncée pendant la lecture, le mode NEXT TRACK (plage suivante) sera sélectionné. La plage suivante peut être sélectionnée à l'aide du molette PARAMETERS (paramètres).

㉙ FAST SEARCH (◀◀) Touche QUICK JUMP

㉚ FAST SEARCH (▶▶) Touche QUICK JUMP
- **QUICK JUMP:**
  Lorsqu'une de ces touches est tapée brièvement, la position de lecture saute d'environ 10 secondes en sens normal (▶▶) ou inverse (◀◀). La durée du saut peut être modifiée en mode de préréglage.
- **FAST SEARCH:**
  Lorsqu'une de ces touches est enfoncée et maintenue enfoncée, la recherche rapide commence sur le disque en sens normal (▶▶) ou en sens inverse (◀◀).

㉛ Touche PITCH BEND –

㉜ Touche PITCH BEND +
- Le fait d'enfoncer ces touches modifie momentanément la vitesse de lecture principale.
- Pendant que la touche PITCH BEND + est enfoncée, la vitesse de lecture augmente et elle diminue quand la touche PITCH BEND – est enfoncée.
- Lorsque la touche est relâchée, la vitesse de lecture retourne à la vitesse précédente.

㉝ Potentiomètre Pitch
- Utiliser ce potentiomètre pour régler la vitesse de lecture.
- La vitesse de lecture diminue lorsque le potentiomètre monte et augmente lorsqu'il descend.

㉞ Touche • PITCH, – RANGE
- Enfoncer cette touche pour régler le mode P TCH.
- **RANGE:**
  Enfoncer cette touche pendant plus de 1 sec pour sélectionner la gamme de pitch. La gamme du pitch peut être sélectionnée à l'aide du molette PARAMETERS de ±4, 10, 16, 24, 50 ou 100%.

㉟ Touche KEY ADJUST
- Enfoncer cette touche pour régler le mode KEY ADJUST.

㊱ Touche PLATTER SOURCE
Sélectionner la sou ce pour la lecture du Scratch et le mode de recherche/variation de vitesse manuelle.
- **MAIN:**
  Cette touche s'allume en orange.
  Manipuler le son Main Track
- **SAMP.:**
  Cette touche s'allume en vert uniquement si un sample est chargé.
  Manipuler le son Sampler Track
- **BEND/SEARCH:**
  Lorsque cette touche est de nouveau enfoncée, le mode BEND/SEARCH est sélectionné.
  Lorsque le sélecteur de disque Scratch est réglé sur BEND/SEARCH pendant la lecture, il agit comme la fonction de variation du pitch.
  Lorsque le Scratch Disc est tourné en mode de pause ou d'attente, ce molette fonctionne comme la fonction de recherche manuelle. La recherche manuelle fonctionne et le point CUE (repérage) peut être déplacé d'environ une trame à la fois (1/75 seconde) avec un son audible de répétition de trame, da-da-da-da.

㊲ Levier de sélection de la direction du SCRATCH
Sélectionner la direction de lecture du disque scratch.
- **BOTH:**
  Lorsque le disque scratch est tourné, le son Scratch est émis dans les deux sens.
- **FWD:**
  Lorsque le disque scratch est tourné, le son Scratch est émis dans le sens avant seulement.

㊳ Touche BRAKE
- Enfoncer cette touche pour régler la fonction BRAKE (frein).

㊴ Touche DUMP
- Enfoncer cette touche pour régler la fonction DUMP.

㊵ Touche REVERSE
- Enfoncer cette touche pour régler le mode REVERSE.

㊶ Touche TAP, • LOCK, – AUTO, INPUT BPM
- **TAP:**
  Lorsque cette touche est enfoncée répétitivement, le mode Auto est désactivé et la mesure des battements par minute (BPM) démarre par tapotement.
- **LOCK:**
  Lo sque cette touche est enfoncée une fois pendant que le compteur automatique de BPM fonctionne, les données mesurées par le compteur automatique de BPM est verrouillé.
- **AUTO:**
  Lo sque la touche TAP est enfoncée pendant 1 seconde, le mode AUTO BPM est activé.
  La valeur BPM mesurée est affichée dans la section caractères de l'écran d'affichage.
- **INPUT BPM:**
  Lorsque la touche TAP est enfoncée et maintenue enfoncée pendant plus de 2 secondes, le mode d'entrée du BPM est réglé et la valeur du BPM peut être entrée directement à l'aide du molette EFFECTS. Lorsque la touche Tap est enfoncée de nouveau, le mode d'entrée BPM est désactivé et réglé.
  REMARQUE:
  Si une nouvelle plage est sélectionnée, le mode AUTO BPM est activé automatiquement.

㊷ Touche ECHO/LOOP
- Les fonctions ECHO et ECHO LOOP peuvent être sélectionnées. On peut sélectionner le délai de réaction et le taux de réaction. L'enchaînement de la durée de rétro-action (ECHO LOOP) est possible en réglant le numéro de rétro-action sur "MAX".

㊸ Touche FLANGER
- Le temps et le gain de rétro-action peuvent être sélectionnés.

㊹ Touche FILTER
- Un des trois filtres (LOW PASS, MID PASS et HIGH PASS) peut être sélectionné.

㊺ Molette EFFECTS
- Utiliser cette molette pour régler les paramètres de l'effecteur interne.

㊻ PLATTER LED
- Cette barre bleu vif vous indique les modes du disque en un coup d'oeil comme la Mémoire scratch, le Pitch Bend, la Reche che de cadre et le disque chargé.

(4) Affichage

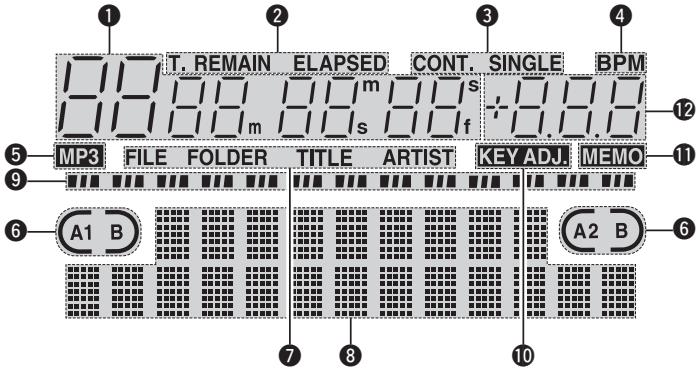

❶ Affichages des plages, minutes, secondes et trames

- Ces affichages indiquent la position actuelle.

❷ Indicateurs de mode de temps

- Lorsque la touche TIME est enfoncée, l'indicateur de mode de temps commute comme suit:

ELAPSED:
Le temps de lecture écoulé de la plage est affiché.

REMAIN:
Le temps restant de la plage est affiché.

T. ELAPSED:
Le temps total écoulé du disque est affiché.

T. REMAIN:
Le temps total restant du disque est affiché.

❸ Indicateurs de mode de lecture

- Lo sque l'indicateur SINGLE s'allume, la lecture se termine à la fin de la plage actuelle.
- Lo sque l'indicateur CONT. s'allume, la lecture continue.

❹ Indicateur BPM

- S'allume lorsque le tempo (BPM) est affiché sur l'affichage de pitch.

❺ Indicateur MP3

- S'allume lorsqu'un disque MP3 est détecté.

❻ Indicateurs de mode Loop

- Le DN-S3500 est doté d'indicateurs de mode d'enchaînement qui comprennent A, B et deux flèches. Les ma ques A et B indiquent que les points A et B ont été réglés.
- Deux flèches indiquent le mode de réglage d'enchaînement comme suit.

A1 B ou A1 B Flèche gauche seulement allumée:
Mode Hot Start

A1 B Les deux flèches allumées:
Mode Seamless Loop

A1 B, Les deux flèches clignotent:
Lecture Seamless Loop

A1 B, Flèche gauche allumée, flèche droite clignotant:
Quitter la lecture Seamless Loop

❼ Indicateurs de mode de recherche de fichier MP3

FILE:
L'indicateur FILE apparaît sur l'affichage, en mode de reche che de nom FILE.

FOLDER:
L'indicateur FOLDER apparaît sur l'affichage, en mode de recherche de nom FILE & FOLDER.

TITLE:
L'indicateur TITLE apparaît sur l'affichage, en mode de reche che de nom TITLE.

ARTIST:
L'indicateur ARTIST apparaît sur l'affichage,en mode de recherche de nom ARTIST.

❽ Affichage de caractères

- Le mode ou la fonction peut être sélectionnée à l'aide du molette PARAMETERS suivant le message court affiché dans la zone d'affichage de caractères.
- L'affichage de caractères indique l'opération, le nom du mode, les données, etc., et affiche les affichages tels que les messages "Push/Play" qui signifie : pour "YES", appuyer sur le molette PARAMETERS. Affichage du » et ma ques » parfois, noter que la marque » signifie d'enfoncer le molette PARAMETERS et la marque » signifie d'enfoncer le molette PARAMETERS.
- Le voyant PARAMETERS LED clignote lorsque le molette PARAMETER peut être utilisé, sinon ce molette est utilisé pour la sélection de plage.

❾ Indicateurs de position de lecture

- **Indicateur de position de lecture:**
  Les 30 points indiquent un marqueur de position de plage visuelle pendant la lecture normale. Les 10 points orange indiquent la position de lecture pendant le mode de lecture en sens inve se.
- **Message de fin:**
  Lorsque le temps restant jusqu'à la fin de la plage est inférieur au temps spécifié, l'indicateur de position de lecture EOM (End Of Message) (message de fin) clignote en même temps que le temps restant, notifiant la fin de la plage.

  ∗Le temps EOM peut être réglé dans les préréglages.

❿ Indicateur KEY ADJ.

- L'indicateur KEY ADJ. apparaît sur l'affichage lorsque le mode de réglage de ton est activé.

⓫ Indicateur MEMO

- L'indicateur MEMO apparaît sur l'affichage lorsqu'il y a un réglage de mémo repéré pour la plage en cours de lecture ou la plage sur laquelle le mode d'attente de repérage est en cours de réglage.

⓬ Affichage du Pitch

- Cet affichage de voyant affiche la vitesse de lecture (pitch).

4 DISQUES COMPACTS

1. Précautions de manipulation de disques compacts

- Ne pas laisser des traces de doigt, de la graisse ou de la poussière sur la surface du disque compact. Si le disque est sale, l'essuyer avec un chiffon doux et sec.
- Ne pas utiliser du benzène, un diluant, de l'eau, un aérosol pour disques, des produits chimiques antistatiques ou des tissus traités au silicone pour nettoyer les disques.
- Prendre toujours des précautions lors de la manipulation de disques pour éviter d'endommager la surface, en particulier lors du retrait du disque de son boîtier et lors de sa remise en place.
- Ne pas plier le disque.
- Ne pas appliquer de la chaleur.
- Ne pas agrandir le trou au centre du disque.
- Ne pas écrire sur l'étiquette (face imprimée) avec un objet pointu tel qu'un crayon ou un stylo à bille.
- Une condensation peut avoir lieu sur la surface du disque s'il est amené d'un endroit froid, comme l'extérieur pendant l'hi-ver dans une pièce chaude. Ne jamais essayer de sécher le disque avec un sèche-cheveux, etc.

2. Précautions de conservation

- Après la lecture du disque, toujours l'éjecter du lecteur CD.
- Laisser le disque toujours dans le boîtier pour le protéger contre la saleté et éviter de l'endommager.
- Ne pas placer les disques dans les endroits suivants:
  (1) Endroits exposés en plein soleil pendant une longue durée.
  (2) Endroits soumis à une accumulation de poussière ou un taux d humidité élevé.
  (3) Endroits exposés à des températures élevées près des radia-teurs, etc.

5 FONCTIONNEMENT DE BASE

Lecture et Pause

- Chaque fois que la touche ❼ PLAY/PAUSE (▶II) est enfoncée, le lecteur commute entre le mode de lecture et de pause. La touche PLAY/PAUSE (▶II) s'allume en vert pendant la lecture et clignote en mode de pause.
- Lorsque la touche ❼ PLAY/PAUSE (▶II) est enfoncée pendant la lecture, le DN-S3500 fait une pause de lecture à ce point. Enfoncer à nouveau la touche ❼ PLAY/PAUSE (▶II) et la lecture reprend.
- Lorsque le mode Scratch est réglé sur MAIN, le Platter tourne lorsque Main Track est lu. Lorsque la rotation du Scratch Disc est arrêtée en enfonçant le doigt, le mode de pause est réglé, et lorsque le doigt est relâché, la lecture reprend.

Lecture et Cue

- Lorsque la touche ❾ CUE est enfoncée pendant la lecture, la plage s'arrête et retourne à la position originale à laquelle la lecture a démarré, (le point de repérage). Cette fonction est également appelée repérage en arrièreAvec la fonction de repérage en arrière, on peut commencer de la même position exactement. La touche ❾ CUE s'allume en vert lorsque le DN-S3500 est prêt à démarrer la lecture.
- Le point Cue peut être réglé et modifié comme suit.
  - Lorsque la lecture démarre.
  - Sélection de plage terminée.
  - Recherche manuelle.

Sélectionner la plage

- Tourner le molette ㉗ TRACK.
- En enfonçant le molette ㉗ TRACK pendant la rotation, les plages augmentent de 10 à la fois.

Déplacer le point Cue

- Si on veut démarrer la lecture d'un point autre que le début de la plage, le point de repérage doit être déplacé à l'aide de la fonction de reche che rapide et manuelle.

1	On peut aller vers la position de démarrage de lecture approximative à l'aide de la touche ㉙ ou ㉚ FAST SEARCH (reche che rapide). **QUICK JUMP** • Si la touche FAST SEARCH est tapée brièvement, la position de lecture saute de 10 secondes environ. La durée du saut peut être sélectionnée en mode de préréglage de 10, 20, 30 ou 60 sec. **FAST SEARCH** • Lorsque la touche FAST SEARCH (recherche rapide) est enfoncée et maintenue enfoncée, la lecture rapide est effectué sur le disque.
2	Lo sque le disque Scratch ❿ est tourné en mode de pause, de repérage ou de répétition de trame, il fonctionne comme la fonction de recherche manuelle. Enfoncer la touche ㊱ PLATTER SOURCE pour placer le disque Scratch ❿ en mode de recherche. Les LED de la touche PLATTER SOURCE s'éteignent.
3	Tourner le ❿ disque Scratch pour modifier le point Cue. Un son bref du point Cue actuel peut être entendu.
4	Lorsque le point Cue préféré est repéré, enfoncer la touche ❾ CUE ensuite un nouveau point Cue est réglé.

Réglage du pas et fonction Key Adjust

- Le potentiomètre Pitch permet de régler la vitesse de lecture (Pitch).
- Si l'on ne veut pas modifier le ton du son, utiliser la fonction Key Adjust.

1	Enfoncer la touche ㉞ ● PITCH pour allumer le voyant PITCH LED.
2	La vitesse de lecture diminue Déplacer le ㉝ potentiomètre Pitch pour ajuster le pitch. Le réglage de pitch actuel s'affiche sur l'affichage. La vitesse de lecture augmente
3	DN-S3500 possède six gammes de pitch, 4%, 10%, 16%, 24%, 50% et 100%. Lorsque la touche ㉞ ▬ RANGE est enfoncée pendant plus de 1 sec, la gamme de pitch peut être sélectionnée à l'aide de la molette ㉗ PARAMETERS. • Lorsque le molette ㉗ PARAMETERS est enfoncé, la gamme du pitch est entrée et le mode de sélection de gamme de pitch est annulé. **REMARQUE:** Uniquement un maximum d'une gamme de 16 % pour les disques MP3.
4-1	**KEY ADJUST ON** Lorsqu'on appuie sur la touche ㉟ KEY ADJUST, la fonction Key Adjust est activée et allume l'affichage "KEY ADJ.".
4-2	**KEY ADJUST OFF** Lorsqu'on appuie à nouveau sur la touche ㉟ KEY ADJUST, la fonction Key Adjust est désactivée.

Contrôle du pitch

- Avec la fonction PITCH BEND le pitch peut être modifié momentanément. Le DN-S3500 a trois positions pour ces touches PITCH BEND et Scratch Disc.

1	**Touche PITCH BEND +/–** • Enfoncer la touche ㉛ PITCH BEND – ou ㉜ + pour modifier momentanément le pitch. Tout en maintenant ces touches enfoncées, le pitch continue de changer jusqu'à la vitesse limite. • Lorsque les touches PITCH BEND sont relâchées, la lecture du pitch retourne au réglage du potentiomètre.
2	Lorsque la sou ce platine est réglée sur MAIN et que la platine tourne, la lecture de la source principale peut être ralentie temporairement en appuyant légèrement sur ⑩ Scratch ou PLATTER. De plus, la lecture peut être accélérée momentanément en enfonçant le Scratch Disc ou PLATTER dans la direction dans laquelle le Platter tourne.
3	**Scratch Disc** • Lorsque la source platine est réglée sur BEND, la vitesse de lecture peut être changée en tournant ⑩ Scratch Disc pendant la lecture. • Le pitch augmente progressivement lo sque la molette Scratch Disc est tournée dans le sens des aiguilles d'une montre et diminue lorsqu'elle est tournée dans le sens contraire. • Lorsqu'on arrête de tourner la molette Scratch Disc, la vitesse de lecture retourne au pitch précédent.

Lecture relayée

- La fonction de lecture relayée est un mode de lecture pour continuer la lecture des plages de CD dans deux unités DN-S3500.
- Connecter les bornes MEMO IN/ OUT entre deux DN-S3500.

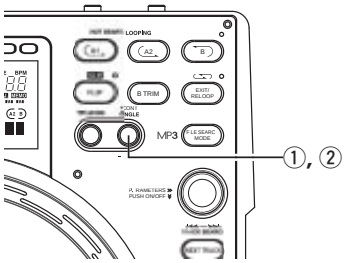

1	**Démarrage de lecture relayée** ① Appuyer sur la touche RELAY pendant plus d'une seconde pour activer le mode de lecture relais. Vous pouvez régler le mode de lecture relais comme indiqué ci-dessous. • En mode de lecture simple, lorsque la lecture sur un lecteur atteint la fin de la plage, un autre DN-S3500 démarre la lecture. • En mode de lecture continue, lorsque toutes les plages d'un côté sont terminée, un autre DN-S3500 se met en route. • Les disques dans deux unités DN-S3500 peuvent être lus en alternance en réglant les deux unités DN-S3500 en mode de lecture relayeé. • La lecture relayée peut être réglée dans les modes de programmation et le mode aléatoire.
2	**Arrêter la lecture relayée** ② Lorsque la touche RELAY est enfoncée longtemps en mode de lecture relayée, le mode de lecture relayée est désactivé.

Lecture à la mise sous tension

- Lorsque "POWER ON PLAY" est réglé sur "ON" à "⑮ PRESET (10)", la lecture commence à partir de la première plage sur le disque lorsque le lecteur est allumé.

6 PLAGE SUIVANTE

- Il est maintenant possible de sélectionner le début de la plage suivante à lire tout en continuant la lecture de la plage actuelle sans interruption de la lecture.
  *Fondu croisé peut également être utilisé pour une transition uniforme.

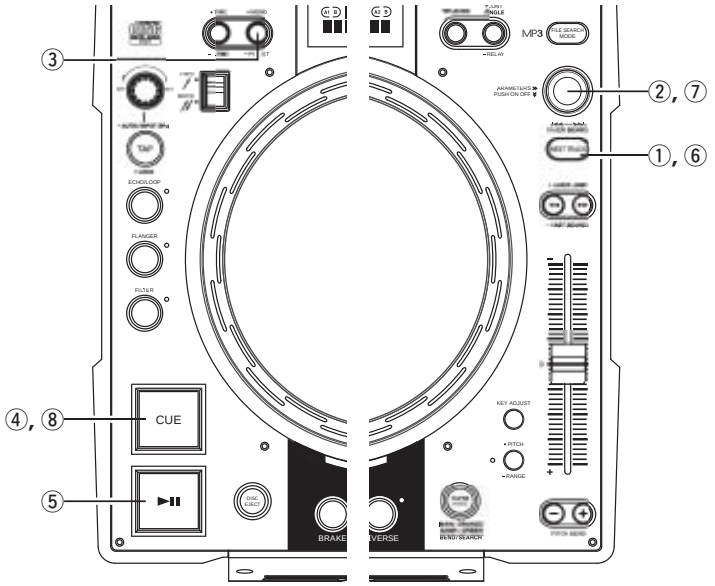

1	**Entrer en mode de plage suivante** ① Lorsque la touche NEXT TRACK est enfoncée pendant la lecture, la fonction NEXT TRACK est activée. • Lo sque ce mode est réglé, cette touche et la touche CUE clignotent. • Lorsque la touche est enfoncée à nouveau, le mode NEXT TRACK est désactivé.
2-1	**Sélectionner la plage** ② Tourner le molette PARAMETERS et sélectionner la plage suivante à lire. PARAMETERS PUSH ON OFF TRACK SEARCH

2-2	**Sélectionner MEMO** **(Fonction de mémoire de plage suivante)** ③ Le point CUE de MEMO peut être sélectionné comme NEXT TRACK. • Lorsque NEXT TRACK avec laquelle MEMO est mémorisé est sélectionné, l'indicateur MEMO s'allume. • Si la touche MEMO est enfoncée à ce moment-là, le point CUE est mémorisé comme NEXT TRACK & point à sélectionner. • MEMO sera annulé si une autre plage est sélectionnée à l'aide du molette PARAMETERS ou si la touche MEMO est enfoncée de nouveau. **REMARQUE:** Les fichiers MP3 avec mémo ne sont pas compatibles avec cette fonction.

3	**Démarrage de la recherche de plage** ④ Lorsque la touche CUE est enfoncée après la sélection de la plage, la lecture en cours continue lorsque la plage suivante est recherchée et le mode d'attente est réglé. Lorsque mode d'attente est réglé, la touche CUE s'allume et la touche PLAY/PAUSE clignote. • Pendant de temps, si un enchaînement de 6 secondes ou moins fait un enchaînement actif, il continue l'enchaînement jusqu'à ce que la touche PLAY soit enfoncée. Si un enchaînement à l'aide du molette dure plus de 6 sec, il faut d'abord sortir (EXIT) de l'enchaînement pour entrer en mode de plage suivante. • L'affichage de temps indique le temps de lecture restant pour les données dans la mémoire après que CUE est enfoncée. **REMARQUE:** La durée pendant laquelle la lecture de la plage en cours peut être continuée est de 10 secondes maximum à partir du temps de début de recherche de la plage suivante.
4	**Démarrage de la lecture de la plage suivante** ⑤ Lorsque la touche PLAY/PAUSE est enfoncée, la lecture actuelle s'arrête et la lecture de la plage suivante démarre.
5	**Fondu enchaîné avec la plage suivante** *La plage en cours de lecture peut effectuer un fondu à la sortie lo s du démarrage de la lecture d'une autre plage. La durée de fondu à la sortie peut être sélectionnée dans 15 PRESET "(3) Next Track". • Si la touche PLAY/PAUSE n'est pas enfoncée après être en veille sur la plage suivante, la lecture de la plage suivante ne démarre qu'une fois que les données en cours de lecture ont été lues.

6	**Mode automatique plage suivante** ⑥ Lorsque la touche NEXT TRACK est enfoncée pendant la lecture, la fonction NEXT TRACK est activée. ⑦ Appuyer sur la molette PARAMETERS pendant 2 seconde, le mode NEXT TRACK AUTO sera alors sélectionné. Le mode de lecture est réglé sur le mode CONT.. ⑧ Lorsque la touche CUE est enfoncée, le mode NEXT TRACK AUTO est lancé. En mode NEXT TRACK, la touche NEXT TRACK clignote. **REMARQUE:** Si pendant ce mode la lecture est interrompue par Pause, Cue, Hot Start ou un changement de piste, le mode automatique de piste suivante est annulé et la lecture normale reprend.

7 SCRATCH

On peut faire un scratch en mode CD ou sampler.

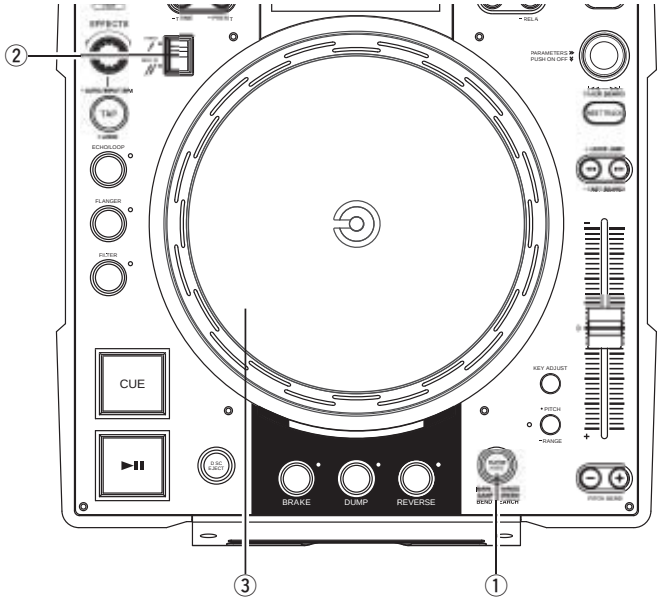

1	**Sélectionner la source du plateau** ① Sélectionner la sou ce à scratcher à l'aide de la touche SCRATCH SOURCE. MAIN: La touche PLATTER SOURCE s'allume en orange. SAMPLER: La touche PLATTER SOURCE s'allume en vert.

2	**Sélectionner la direction du scratch** ② Sélectionnez la direction de scratch en utilisant le levier de sélection de direction de SCRATCH.
3	**Scratch DIsc** ③ Lorsque MAIN est sélectionné comme mode Scratch et que le disque Scratch est tourné à la main, la plage Main (CD) est scratchée. Lorsque SAMPLER est sélectionné comme mode Scratch et que le Scratch Disc est tourné à la main, l'échantillon est scratché.

8 SEAMLESS LOOP/HOT START/STUTTER

Seamless Loop/Hot Start/Stutter (touches A1, A2)

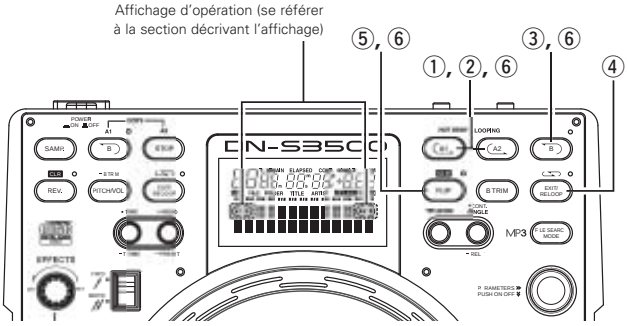

1	**Réglage du point A (chargement des données Hot Start)** ① Enfoncer la touche A1 ou A2 pour régler le point A et le chargement des données Hot Start commence. • Les touches A1 et A2 peuvent être utilisées séparément pour chaque Hot Start. • Lorsqu'un point A est réglé, la touche A correspondante et l'affichage " C " s'allument et cette touche est réglée en mode Hot Start. • Le tempo (BPM) est réglé indépendamment automatiquement pour chaque Hot Start.
2	**Démarrage Hot Start** ② Lorsque la touche A1 ou A2 est enfoncée, la lecture Hot Start démarre à partir du point A correspondant.
3-1	**Réglage du point B pour Seamless Loop** ③ Lorsque la touche B est enfoncée après le réglage du point A ou après le démarrage de la lecture Hot Start, le point B est réglé et la lecture Seamless Loop démarre à partir du point A. • La touche B fonctionne par rapport au point A utilisé avant que la touche B ait été enfoncée.

3-2	• Si la touche B est enfoncée pendant la lecture Seamless Loop ou après la lecture EXIT, le point B se déplace vers le point où la touche a été enfoncée. • Lorsque le point B est réglé, les affichages B et " ⊃ " s'allument.
4	**Lecture de Seamless Loops** • Lo sque le point B pour A1 est détecté après le démarrage de la lecture à partir du point A1, la lecture retourne au point A1 avec enchaînement continu. Pendant l'enchaînement de A1 à B, le point B pour A2 est ignoré. • Lo sque le point B pour A2 est détecté après le démarrage de la lecture à partir du point A2, la lecture retourne au point A2 avec l'enchaînement continu. Pendant l'enchaînement A2 à B, le point B pour A1 est ignoré.
5	**Exit/Reloop** ④ En mode de lecture Seamless Loop, on peut forcer la sortie ou retourner à l'enchaînement. **EXIT:** En mode de lecture Seamless Loop, enfoncer la touche EXIT/RELOOP pour quitter l'enchaînement. Le DN-S3500 continue la lecture après le point B. **RELOOP:** Lorsque la touche EX T/RELOOP est enfoncée après la sortie de l'enchaînement, la lecture Seamless Loop reprend à partir du point A.

6	**Stutter** • Les points A1 et A2 peuvent également être utilisés pour la lecture Stutter. ⑤ Pour activer la lecture stutter, enfoncer la touche FLIP pour les touches A1/A2, puis l'affichage " ⊂ " s'éteint. Appuyer sur la touche FLIP pour commuter entre les modes Hot Start/Seamless Loop et Stutter.
7	**Effacement du point A1/A2** ⑥ Enfoncer la touches A1 ou A2 tout en enfonçant les touche FLIP/(CLR) pour effacer les points A et B correspondants. Ou enfoncer la touche Flip pendant plus de 1 sec pour effacer les deux points A1 et A2 instantanément. Le fait d'appuyer d'abo d rapidement sur la touche "FLIP" et ensuite sur la touche A1, A2 ou B efface ces points individuellement.

9 B TRIM

• Les points de la boucle en continu et de l'échantillonneur B peuvent être réglés précisément en utilisant le disque scratch.
• Ajuster les points pendant la lecture enchaînée comme une répétition.

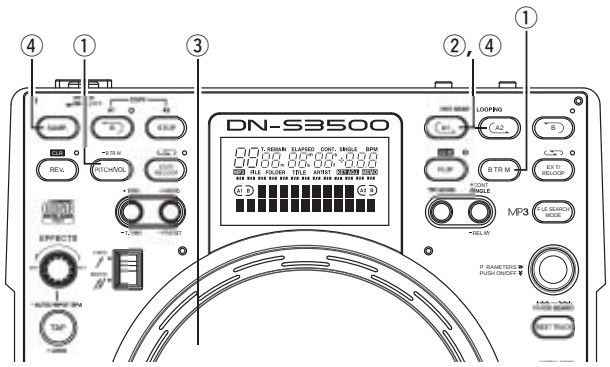

B Trim

1	**Boucle en continu:** ① Lorsque la touche B TRIM est enfoncée pendant la lecture à enchaînement continu, le mode B TRIM est activé. Afin d'annuler le mode B TRIM, appuyez de nouveau sur la touche B TRIM. **Boucle d'échantillonneur:** ① Lorsque la touche P TCH/VOL. est enfoncée pendant plus de 0,5 seconde lors de la lecture de la boucle de l'échantillonneur, le mode B TRIM est activé.
2	**Sélectionner le point B** ② L'éclairage de la touche A clignote automatiquement pour le dernier enchaînement créé ou accédé. • Appuyez sur la touche A1 ou A2. La boucle dont le point B doit être réglé est sélectionnée.
3	**Trim point B** ③ Tourner le disque Scratch lentement pour déplacer le point B de 1 trame à la fois. • L'intervalle pour le décalage du point B est limité comme suit. Point B pour Boucle: Entre 5 trames avant le point A et la fin du disque. Point B pour Sampler: Entre 5 trames après le point A et la fin du Sampler. *MP3 Entre 5 trames après le point A et la fin du fichier.
4	**Sauvegarder le point B** ④ Appuyer sur la touche A ou SAMP à nouveau pour sauvegarder le nouveau point B et l'unité quitte automatiquement le mode B Trim.

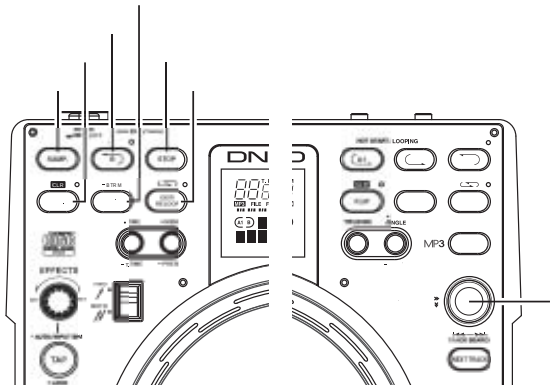

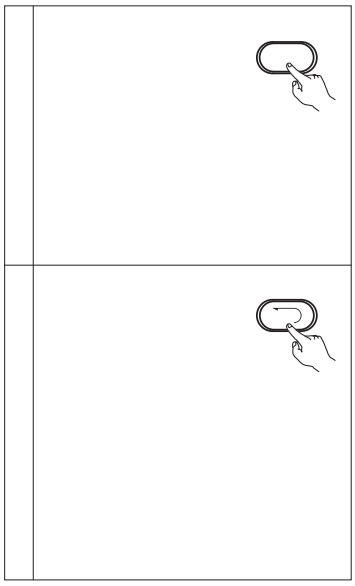

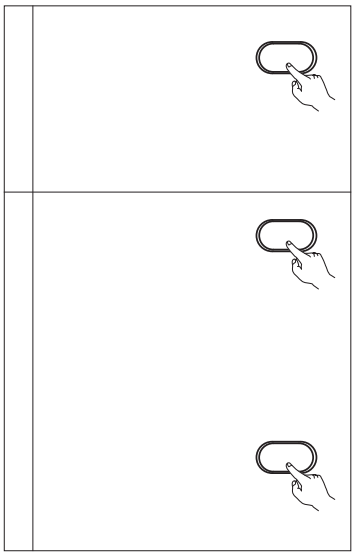

6	**Quitter et enchaîner à nouveau** ⑦ La touche EX T/RELOOP peut être utilisée de la même façon que la fonction Seamless Loop.
7	**Lecture inversée** ⑧ Il est possible de lire le son Samplé inversé en appuyant sur la touche REV. En mode de lecture inve se REV LED s'allume. • La lecture inve sée prend effet lorsqu'on appuie sur la touche SAMP après que le mode reverse a été activé. Pour revenir en lecture dans le sens normal, appuyer à nouveau sur la touche REV.
8	**Déplacement du point Sampler B** ⑨ Lorsque la touche B est enfoncée pendant la lecture du son échantillonné, le point B se déplace vers le point où la touche a été enfoncée, et la lecture enchaînée à partir du point A démarre.

Réglage du pitch

Le pitch de lecture du Sampler peut être réglé.

⑪ Appuyer sur la touche P TCH/VOL., le mode d'entrée du pitch est activé, le voyant PARAMETERS clignote et les réglages actuels s'affichent sur l'affichage texte.
• Démarrer la lecture du Sampler.

⑫ Il est possible de changer le pitch en tournant la molette PARAMETERS.
✱Lorsque le molette PARAMETERS est enfoncé et tourné, on peut modifier la gamme du pitch 10 fois plus vite.

Réglage du niveau du son

Le niveau du son de la lecture du Sampler peut être réglé.

⑬ Appuyer à nouveau sur la touche PITCH/VOL. lorsque les modes d'entrée du pitch et du niveau du son sont activés, le voyant PARAMETERS clignote et les réglages actuels s'affichent sur l'affichage texte.
• Démarrer la lecture du Sampler.

⑭ Il est possible de changer le niveau du son en tournant la molette PARAMETERS.

⑮ Appuyer à nouveau sur la touche PITCH/VOL. pour désactiver le mode d'entrée du niveau du son.

11 COMPTEUR DE TEMPO (BPM) AUTOMATIQUE/EFFECTEUR

COMPTEUR DE TEMPO (BPM) AUTOMATIQUE

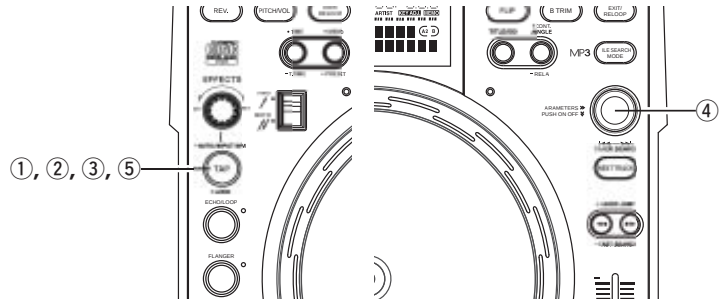

COMPTEUR DE TEMPO (BPM) AUTOMATIQUE

Les battements par minute (BPM) d'une plage sont mesurées automatiquement et affichés pendant la lecture ou en mode d'attente de repérage.
Les valeurs de tempo mesurées sont synchronisées avec les paramètres de l'effecteur tels que: durée ECHO/LOOP et FLANGER)

- Lorsque Auto BPM COUNTER est désactivé, le fait d'enfoncer la touche TAP pendant 1 seconde, réactivé AUTO BPM COUNTER et le rallume.
- Si une nouvelle plage est modifiée ou sélectionnée, l'ancien tempo est effacé et le compteur de tempo (BPM) automatique commence à détecter automatiquement la nouvelle plage.

REMARQUE:

Selon le type de musique, il se peut que la mesure d'AUTO BPM COUNTER ne puisse pas être exacte.
*Si cela se produit, utiliser la fonction TAP.

1

BPM LOCK

Les données mesurées par le compteur de tempo (BPM) automatique sont verrouillées.

① Enfoncer la touche TAP une fois pendant que le compteur de tempo (BPM) automatique fonctionne.

"BPM Lock" s'affiche pendant 1 seconde.

2

TAPPING

L'intervalle lorsque la touche TAP est enfoncée répétitivement est mesuré et le tempo est calculé.

② Lorsque la touche TAP est enfoncée, le compteur de tempo (BPM) automatique est désactivé.
Enfoncer la touche TAP répétitivement environ 5~10 fois selon le tempo.

3

MANUAL INPUT

Le tempo (BMP) connu peut être composé directement à l'aide de la valeur numérique.

③ Le mode d'entrée manuelle BPM est disponible lorsque la touche TAP est appuyée pendant plus de 2 sec. "Manual In" s'affiche sur l'affichage de caractères.

④ La valeur du tempo (BMP) peut être saisie directement à l'aide du molette EFFECTS.

⑤ Lorsque la touche TAP est enfoncée de nouveau, le mode d'entrée du tempo (BMP) manuelle est désactivé et le tempo (BMP) est verrouillé sur cette valeur.

EFFECTOR

Il est possible de sélectionner un effet parmi les 7.

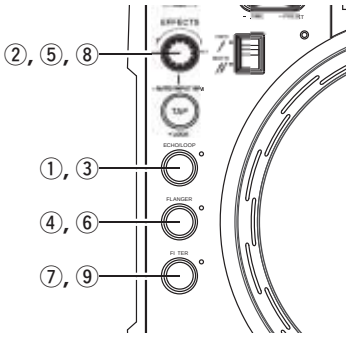

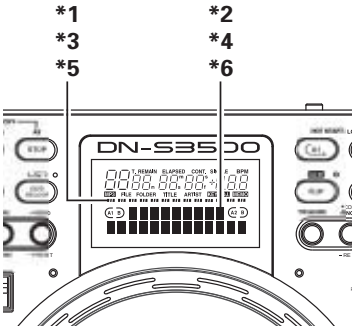

ECHO/LOOP

1-1

ECHO/LOOP ON

① Lorsque la touche ECHO/LOOP est enfoncée, la fonction écho/boucle est activée.

1-2

Régler les paramètres

② Les paramètres écho/boucle peuvent être sélectionnés avec la molette EFFECTS et la molette PARAMETERS.

Numéro de rétroaction d'écho:
Tourner la molette EFFECTS.

*1 Le numéro de rétro-action d'écho est affiché sur les indicateurs de position de lecture.

Durée d'écho:
Tourner la molette PARAMETERS.

*2 La durée d'écho est affichée sur l'affichage de caractères.

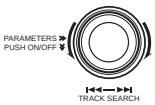

- Lorsque la molette EFFECTS est enfoncée, l'affichage des paramètres repasse en affichage normal.
- Pour restituer l'affichage des paramètres, enfoncez ou tournez la molette EFFECTS.

1-3

Sélectionner le mode LOOP

Lo sque le numéro de rétro-action est réglé au maximum, la lecture enchaînée avec la durée spécifiée commence. Vous pouvez sélectionner d'autres plages ou remplacer le disque pour obtenir une reproduction homogène.

ECHO LOOP FADE OUT

- Le mode de paramètre est désactivé pendant que la boucle écho est lue lorsque la reche che inversée ou NEXT TRACK est sélectionnée en mode de sélection de paramètres.
- Lorsque la nouvelle plage est sélectionnée st la lecture démarre, la lecture d'enchaînement d'echo s'arrête par un fondu à la sortie. Une lecture à enchaînement d'écho et une lecture normale peuvent être remplacées normalement.
- Le disque peut également être éjecté pendant un enchaînement d'écho et remplacé par un nouveau disque sans interruption du son. Dès qu'une nouvelle plage est sélectionnée et la touche PLAY est enfoncée, l'enchaînement d'écho démarre pour faire automatiquement un fondu à la sortie.

1-4

ECHO/LOOP OFF

③ Si la touche ECHO/LOOP est enfoncée de nouveau, la fonction écho/enchaînement est désactivée.

FLANGER

2-1	**FLANGER ON** ④ Lorsque la touche FLANGER est enfoncée, la fonction de flanger est activée.
2-2	**Régler les paramètres** ⑤ Les paramètres du flanger peuvent être sélectionnés avec la molette EFFECTS et la molette PARAMETERS. Gain FLANGER: Tourner la molette EFFECTS. *3 Le gain FLANGER est affiché sur les indicateu s de position de lecture. Durée FLANGER: Tourner la molette PARAMETERS. *4 La durée FLANGER est affichée sur l'affichage de caractères. 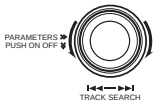 • Lorsque la molette EFFECTS est enfoncée, l'affichage des paramètres repasse en affichage normal. • Pour restituer l'affichage des paramètres, enfoncez ou tournez la molette EFFECTS.
2-3	**FLANGER OFF** ⑥ Si la touche FLANGER est enfoncée de nouveau, la fonction flanger est désactivée.

FILTER

3-1	**FILTER ON** ⑦ Lorsque la touche FILTER est enfoncée, la fonction de filtre est activée.
3-2	**Sélectionner les paramètres** ⑧ Les paramètres du filtre peuvent être sélectionnés avec la molette EFFECTS et la molette PARAMETERS. Fréquence du filttre: Tourner la molette EFFECTS. *5 La fréquence du filtre est affichée sur les indicateurs de position de lecture. Types de filtres: Tourner la molette PARAMETERS. *6 Les types de filtres sont affichés sur l'affichage de caractères. 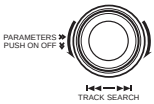 • Lorsque la molette EFFECTS est enfoncée, l'affichage des paramètres repasse en affichage normal. • Pour restituer l'affichage des paramètres, enfoncez ou tournez la molette EFFECTS.
3-3	**FILTER OFF** ⑨ Si la touche FILTER est enfoncée de nouveau, la fonction du filtre est désactivée.

12 LECTURE MP3

Le DN-S3500 peut lire des fichiers MP3 à l'aide de supports CD-R/RW fait selon les conditions suivantes.

* Les disques MP3 réalisés sur un format autre que ceux ayant les paramètres ci-dessous ne peuvent pas être lus sur notre système.
* Dans la plupart des cas, vous pouvez trouvez les paramètres suivants dans les propriétés du logiciel brûleur de votre PC. Veuillez vous référer à votre manuel ou contacter le vendeur de votre logiciel afin d'obtenir de l'aide à propos de ces paramètres.

REMARQUES:

- Selon le type de codage MP3 ou le logiciel de gravure, certains fichie s peuvent générer du bruit ou il ne sera pas possible de lire le fichier.
- Les enregistrements que vous réalisez sont destinés à un usage personnel et ne doivent pas être utilisés en violation des droits du détenteur du copyright, conformément à la législation.

FORMAT MP3

Format de disque	Extensions de fichiers applicables	.mp3 .MP3 .mP3 .Mp3
	ISO9660	Niveau 1 (style de caractère 8/"8,3" maxi)
		Niveau 2 (style de caractère 31/30 maxi)
	Joliet	style de caractère 64/64 maxi
	Romeo	style de caractère 64/64 maxi
	format du secteur CD-ROM	mode 1 uniquement
	Niveau hiérarchique des répertoires	8 niveaux maxi vers le bas (* **remarque #1**)
	Nombre maxi de répertoires	Pas de limite (* **remarque #2**)
	Nombre maxi de fichie s	999 fichiers (* **remarque #3**)
Format MP3	MPEG-1	Audio Layer-3 32-320kbps, f/s 44,1kHz
	ID-3 Tag	V1,0, V1,1, V2,2, V2,3, V2,4
	Codage	C.B.R , V.B.R
	REMARQUE: Play List .m3u ne sont pas supportés.	
Méthode d'écriture sur disque	Disque en une seule fois et une piste à la fois	
	Multi-session	Wenn es sich bei der ersten Session um CDDA handelt, können Sie nur das CDDA-Track wiedergeben lassen. Wenn es sich bei der ersten Session um MP3 handelt, können Sie nur die MP3-Datei wiede geben lassen.
	REMARQUE: L'écriture par paquets n'est pas supportée.	

remarque #1 Impossible de lire des fichie s dans un répertoire situé au-delà de niveau hiérarchique de répertoire spécifié.
remarque #2 Le nombre total de répertoires n'est pas limité, alors que le nombre total de fichie s est limité.
remarque #3 Si le nombre de fichiers dépasse 999, l'appareil peut lire les 999 premiers fichiers et aucun autre fichier n'est reconnu.

Affichage

- Le temps de lecture écoulé d'un fichier et le temps de lecture restant d'un fichier (pour des fichiers C.B.R uniquement) peuvent être sélectionnés.
- L'affichage du nom de fichier, l'affichage du nom de dossier et le repérage ID-3 (titre/nom de l'artiste/nom de l'album) peut être affiché.
  A chaque fois que la touche ㉒ TITLE est enfoncée, l'affichage du nom de fichier et de dossier, l'affichage du titre, l'affichage du nom de l'artiste ou du nom de l'album est sélectionné.
  REMARQUE:
  Le titre, le nom de l'artiste et de l'album utilisent les données de l'étiquette ID-3.
  Ce ne sont pas des données de nom de fichier.
  Si aucune étiquette ID-3 n'est détectée, l'affichage indiquera "No Data".

Lecture, Pause et Cue

- Comme avec un CD normal, il est possible d'effectuer une lecture, une pause ou un back-cue (retour au point de calage).
- Gamme de pitch, 4%, 10%, 16%
  REMARQUE:
  Lors du repérage en arrière de fichiers codés V.B.R., la position de démarrage retourne vers le début du fichier 00:00 00 au lieu de l'endroit où la musique a été détectée.

Sélectionner le fichier

1	**Sélectionner les modes de recherche de fichier** Pour les disques MP3, les modes de reche che de fichiers décrits ci-dessous peuvent être sélectionnés en appuyant sur la touche ㉖ FILE SEARCH MODE. • Le mode de recherche de fichier est sélectionné en tournant la molette ㉗ PARAMETERS et il est sélectionné en appuyant sur la molette.
2	**Recherche de fichier (File.NO)** • Lorsque la molette de sélection de plage ㉗ est tournée, la recherche de fichier est effectuée dans l'ordre des numéros de fichiers. • Lorsque la molette de sélection de plage ㉗ est enfoncée et tournée, la recherche de fichier est effectuée par pas de 10 fichie s d'un seul coup.
3	**Recherche de fichier/dossier (Folder)** • Lorsque la molette de sélection de plage ㉗ est tournée, la recherche de fichier est effectuée dans l'ordre des numéros de fichiers. • Lorsque la molette de sélection de plage ㉗ est enfoncée et tournée, la recherche de dossier est effectuée dans l'ordre des numéros de dossiers.
4	**Recherche de nom d'artiste (Artist)** **Recherche de nom de titre (Title)** Si le nom d'artiste ou le nom de titre est enregistré dans le nom de fichier comme décrit ci-dessous, il est possible d'effectuer une recherche de noms d'artiste ou de titre par ordre alphabétique. • Lorsque l'enregistrement est effectué dans l'ordre du nom d'artiste et du nom de titre (Artist - title, (Artist)(Title), [Artist][Title]) et avec "-", "()" ou "[]" entre noms d'artiste et noms de titre, il est possible de chercher les noms d'artiste et les noms de titre par ordre alphabétique. **REMARQUES:** • Ces fonctions de recherche de nom ne peuvent pas être sélectionnées sauf si les noms de fichiers sont enregistrés dans le format spécifié. • Le nom du titre et de l'artiste utilisent les données d'un nom de fichier. Ce ne sont pas des données de repérage ID-3. • Lorsque le mode de recherche du nom du titre ou recherche du nom de l'artiste est sélectionné et que la molette de sélection de la plage ㉗ est enfoncée tout en étant tournée, la reche che de nom est effectuée par ordre alphabétique. • Si la molette de sélection de la plage ㉗ est tournée une fois la recherche par ordre alphabétique terminée, la recherche de fichier est effectuée dans l'ordre des numéros de fichiers à partir du nom comportant la lettre sélectionnée. • Si la touche ❾ CUE (repérage) est enfoncée après la recherche de fichier, le fichier recherché est reche ché et le mode d'attente est réglé.
5	**Recherche de nom de fichier (File_Name)** Des fichiers peuvent être recherchés par ordre alphabétique du nom de fichier. • Lorsque la fonction de reche che du nom de fichier est sélectionnée et que la molette de sélection de la plage ㉗ est enfoncée tout en étant tournée, les noms de fichiers sont reche chés par o dre alphabétique. • Si la molette de sélection de la plage ㉗ est tournée une fois la recherche par o dre alphabétique terminée, la recherche de fichier est effectuée dans l'o dre des numéros de fichiers à partir du nom de fichier comportant la lettre sélectionnée. • Si la touche ❾ CUE (repérage) est enfoncée après la sélection du fichier, le fichier sélectionné est recherché et le mode d'attente est réglé.

REMARQUE:
Lorsque le nom de fichier ne correspond pas au format de 4, la recherche de nom de fichier est sélectionnée.

Recherche manuelle et Recherche rapide

La recherche manuelle et la recherche rapide peuvent être effectuées uniquement pour des fichiers C.B.R.
REMARQUES:
• Avec la recherche manuelle et la recherche rapide, il est seulement possible de rechercher dans le fichier sélectionné.
• La reche che manuelle en sens inverse est possible jusqu'au point 10 secondes avant le point sur lequel la recherche a commencé.
• La vitesse de reche che peut varier en fonction du taux de compression du fichier, etc.

Scratch

La lecture Scratch est possible avec la même sensation que celle de CD normaux.
REMARQUE:
Scratching (rotation en arrière) dans la direction inverse est possible jusqu'au point 10 secondes avant le point sur lequel la lecture inve se a démarré.

Seamless Loop/Hot start/Stutter

Pour les fichiers C.B.R. seulement, le démarrage éclair, la lecture en boucle continue et le sautage peuvent être exécutés de la même façon qu'avec les CD normaux.
REMARQUE:
Les points A et B pour l'enchaînement continu doivent être réglés dans le même fichier.

Effet Platter

L'effet Platter est supporté avec la même sensation que celle de CD normaux.
REMARQUE:
La lecture en arrière est effectuée pendant 10 secondes maximum, ensuite l'appareil retourne à la lecture normale.

MEMO

La mémoire est supportée de la même manière que pour des CD normaux.
REMARQUES:
• La fonction de mémoire de plage suivante n'est pas supportée.
• MEMO CALL peut ne pas être terminé, en fonction de l'état du fichier.

13 PLATTER EFFECT

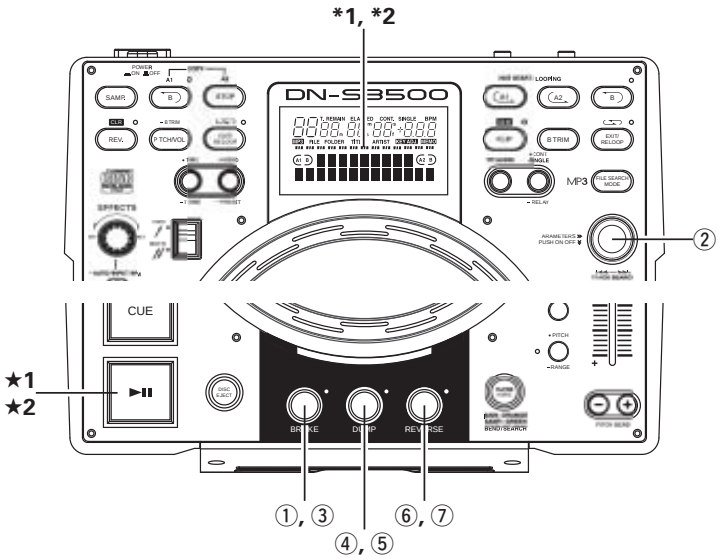

BRAKE

1-1	**BRAKE** Simule un son de rembobinage d'une platine tourne-disque s'arrêtant lentement. **Régler le mode BRAKE** ① La fonction BRAKE peut être activée en appuyant sur la touche BRAKE.
1-2	**Sélectionner la durée BRAKE** Lorsque BRAKE s'allume, les voyants PARAMETERS et BRAKE clignotent et les paramètres sont affichés. Si des réglages par défaut sont utilisés, il y a un délai d'attente de 3 secondes une fois que la touche BRAKE (frein) est sélectionnée et le molette PARAMETERS (paramètres) ajusté. Après 3 secondes, et l'appareil quitte ensuite le menu BRAKE (frein).

1-2	② Le temps BRAKE peut être sélectionné à l'aide du molette PARAMETERS. • Lorsque le molette PARAMETERS (paramètres) est enfoncé, le temps est entré et le mode de sélection de la durée BRAKE (frein) est annulé. PARAMETERS PUSH ON OFF TRACK SEARCH *1 La durée BRAKE est affichée sur l'indicateur de position de lecture.
1-3	**Démarrer BRAKE** ★1 BRAKE est activé lorsque la touche PLAY/PAUSE (▶II) est enfoncée pendant la lecture.
1-4	**Arrêter le BRAKE** ★2 Le mode BRAKE peut être annulé en appuyant à nouveau sur la touche PLAY/PAUSE (▶II) pendant cet effet.
1-5	**Mode BRAKE désactivé** ③ Lorsque les touche BRAKE sont enfoncées, le mode de sélection de temps BRAKE est réglé. Si la touche BRAKE est enfoncée de nouveau pendant ce temps, la fonction BRAKE est désactivée.

DUMP

2-1	**DUMP** La lecture inverse est effectuée pour le temps spécifié. Lit le son en arrière tout en continuant dans un déplacement avant sans perdre le "temps écoulé" lorsque vous revenez à une lecture normale (avant). **Démarrer la lecture DUMP** ④ La fonction DUMP peut être activée et la lecture Dump commence en appuyant sur la touche DUMP pendant la lecture.
2-2	**DUMP EFFECT** • Chaque pression sur la touche DUMP commute entre la lecture DUMP (retour/inversion) et la lecture normale. • La lecture inverse s'arrête lorsque le hot start ou stutter démarre.
2-3	**Mode DUMP inactif** ⑤ Si la touche DUMP est enfoncée en mode DUMP, le mode DUMP est inactivé.

REVERSE

3-1	**Démarrer la lecture REVERSE** ⑥ La fonction REVERSE peut être activée et la lecture inversée commence en appuyant sur la touche REVERSE pendant la lecture. • Le plateau tourne dans le sens contraire des aiguilles d'une montre.
3-2	**REVERSE EFFECT** • Chaque pression sur la touche REVERSE commute entre la lecture en arrière et la lecture normale. *2 L'indicateur de position de lecture s'allume en orange pendant la lecture en sens inverse. • La lecture inverse s'arrête lo sque le hot start ou le stutter a démarré.
3-3	**Mode REVERSE désactivé** ⑦ Si la touche REVERSE est enfoncée en REVERSE MODE, le mode reverse est inactivé.

14 MEMO (Mémoire de réglage personnalisé)

Les informations de réglage peuvent être enregistrées dans la mémoire non volatile. L'information mémorisée peut être rappelée ultérieurement, ce qui facilite la préparation de votre mixage. *L'enregistrement du point MP3 MEMO n'est pas disponible.

1. A propos de MEMO

- Jusqu'à 5000 points mémo peuvent être stockés dans la mémoire interne pour être rappelés plus tard.
  Le nombre de plages sur un CD particulier ne limite que la quantité de points mémo disponibles pour ce disque.
  Exemple: Si votre CD a 22 plages, vous ne pouvez sauvegarder que jusqu'à 22 mémos. (1 groupe mémo par plage)

  ATTENTION:
  5000 est le nombre maximal possible de plages qui peuvent être mises en mémoire.
  Cependant, pour simplifier les opérations MEMO, le système de mémoire gère chaque paquet de 500 données MEMO comme unité minimum (la capacité de mémoire totale de 5000 est divisée en 10 paquets).
  Lorsque vous désirez effacer juste une donnée MEMO en mode 1 MEMO CLEAR, 'unité effacera les informations mémo mais pas le numéro d'attribution interne du mémo. Ainsi, selon les conditions, il se peut que le nombre de plages pouvant être stockées en mémoire soit inférieur à 5000.
  Lorsque vous aurez atteint les 5000 points stockés, vous verrez apparaître un message qui dit "MEMO FULL!". Vous devrez alors effacer ("delete") d'anciennes données pour faire de la place pour les nouveaux points de mémo. Ainsi, les 500 points de mémo les plus anciens seront effacés et deviendront disponibles.
- L'indicateur MEMO s'allume sur l'affichage lorsqu'une plage pour laquelle des données sont mémorisées dans la mémoire est sélectionnée.

2. Elements de MEMO

Les éléments suivants sont à mémoriser dans 1 banque de mémoire:
① Point de repérage
② Points A1 et B1, Points A2 et B2
③ Réglage du pitch de lecture, de l'activation/désactivation du pitch, de l'activation/désactivation Key Adjust
④ Données BPM (Repère, points A1 et A2)

3. Selection de mode MEMO

① Enfoncer la touche ㉔ MEMO en mode Cue pour entrer en mode MEMO.
② Tourner le molette ㉗ PARAMETERS pour sélectionner les différents modes MEMO comme suit.
Memo Set, Memo Call, Memo Clr
En fonction des conditions, certains modes ne peuvent pas être sélectionnés.
③ Enfoncer à nouveau la touche ㉔ MEMO pour quitter le mode MEMO.

(1) Mémorisation des données dans la mémoire [Memo Set]

- Après avoir effectué les réglages à mémoriser dans la mémoire, ensuite enfoncer la touche ❾ CUE.
- Lorsque l'indicateur MEMO s'éteint sur l'affichage est en mode Cue, enfoncer la touche ㉔ MEMO pour activer la fonction Memo set.
- Si l'indicateur MEMO s'allume, il est nécessaire d'effacer la Memo existant avant de mémoriser une nouvelle Memo.
- Finalement, enfoncer le molette ㉗ PARAMETERS. Le message "Complete!" apparaît et l'indicateur MEMO s'allume.

MEMO FULL

- Si la mémoire est saturée et si aucune donnée ne peut être mémorisée, les messages "Memo Full!" et "Delete 500?" apparaissent.
- Dans ce cas, vous devez effacer de la mémoire les 500 premie s Memo (numéro de 1 à 500) d'un seul coup pour faire de la place pour les nouveaux memos.
- Pour faire de la place, enfoncer le molette ㉗ pendant que le message "Delete 500?" est affiché.
- Le message "Delete OK?" apparaît, ensuite enfoncer à nouveau molette ㉗ PARAMETERS pour démarrer l'effacement.
- Une fois que les 500 premiers Memo (numéro 1 à 500) sont effacés, les numéros après le Memo 501 sont renumérotés 1, 2, 3…(vous avez alors 500 places libres.).

(2) MEMO CALL [Memo Call]

- Lorsque le CD contient des plages que le DN-S3500 a une Memo insérée, l'indicateur MEMO clignote 5 secondes.
- Pour rappeler les données Memo, sélectionner la plage créée MEMO. Ensuite l'indicateur MEMO s'allume.
- Enfoncer la touche ㉔ MEMO pour activer la fonction Memo call.
- Lorsque le molette ㉗ PARAMETERS est enfoncé en mode Memo call, toutes les données mémorisées dans la mémoire sont chargées. Le DN-S3500 entre en mode de mise en veille au point Cue appelé.
- Lorsque le pitch de lecture est chargé de Memo avec le voyant PITCH LED clignotant, le Pitch de lecture est verrouillé jusqu'à ce que le potentiomètre Pitch ait le même Pitch. Pendant que le Pitch de lecture est verrouillé, le voyant PITCH LED continue à clignoter.

REMARQUE:
Le MEMO CALL des fichiers MP3 risque de ne pas être effectué en fonction de l'état des fichiers.

(3) 1 MEMO CLEAR [Memo Clr]

- Pour effacer les données Memo, sélectionner la plage créée MEMO. Ensuite l'indicateur MEMO s'allume.
- Enfoncer la touche ㉔ MEMO pour activer la fonction Memo clear.
- Lorsque le molette ㉗ PARAMETERS est enfoncé en mode MEMO CLEAR, la mémoire est effacée et l'indicateur MEMO s'éteint sur l'affichage.

ALL MEMO CLEAR

- Toutes les données de mémoire peuvent être effacées.
- Pour les instructions, voir "15 PRESET (14) MEMO ALL CLEAR".

4. Copier toutes les MEMO

- Les données MEMO peuvent être copiées entre les DN-S3500 ou entre le DN-S3500 et le DN-D9000 ou le DN-S3500 et le DNS3000 ou le DN-S3500 et le DN-S5000.
- Pour les instructions, voir "15 PRESET (15) MEMO ALL COPY".

5. Partager les données mémo

- Les données MEMO de deux DN-S3500 ou d'un DN-S3500 et un DN-S3000 ou d'un DN-S3500 et un DN-S5000 peuvent être comparées lo sque les DN-S3500 sont connectés par MEMO.

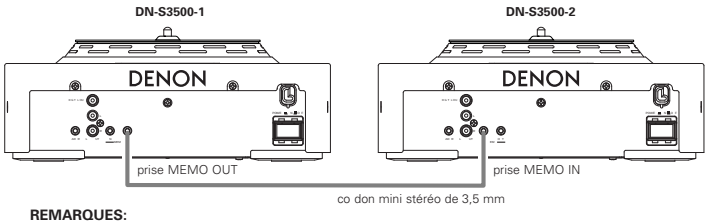

REMARQUES:

- Les données MEMO des deux unités DN-S3000 sont vérifiées lorsque le disque est chargé.
- Lorsque d'autres modèles (DN-S5000, DN-S3000 et DN-D9000) utilisent les données de pas du DN-S3500, les données de pas peuvent être différentes en fonction de la différence de format des données.

15 PRESET

1. Mode Prese

① Le mode preset est disponible lorsque la touche ㉔ PRESET est enfoncée pendant plus de 1 sec pendant que le DN-S3500 est en mode Cue, pause ou sans disque.
② Tourner le molette ㉗ PARAMETERS pour sélectionner l'élément préréglé.
③ Après la sélection de l'élément, enfoncer le molette ㉗ PARAMETERS pour sélectionner les données preset.
④ Pour modifier les données Preset, répéter ces étapes.
⑤ Enfoncer les touches ㉔ PRESET, ❾ CUE ou ❼ PLAY / PAUSE (►II) pour annuler le mode preset.

2. Eléments et données Preset

La marque "*" à côté des données indique la valeur par défaut.

(1) Cue Mode : DENON* (Lo sque la lecture est lancée en mode Lecture ou Pause, le point Cue de calage) est réglé.) / Other (Lorsque la touche Cue est enfoncée en mode Lecture ou Pause, le point Cue de calage) est réglé.)

(2) Auto Cue : Recherche de niveau de repérage automatique activé/désactivé. (ON* / OFF)

(3) Next Tr Time : OFF / 1sec / 2sec* / 3sec

Sélectionner le temps de fondu à la sortie de la plage en cours de lecture lorsque la lecture d'une nouvelle plage démarre à l'aide de la fonction de plage suivante.

(4) Platter Speed : 33rpm* / 45rpm

Sélectionner la vitesse de rotation du plateau.

(5) 3/4 Effect : OFF* / ON

Vous pouvez utiliser les effets 3/4 beat lo sque vous sélectionnez les paramètres pour l'effecteur.

6) Jump Time : 10sec* / 20sec / 30sec / 1min

Sélectionner la durée du saut du saut rapide.

(7) Pitch Range : ±4% / ±10%* / ±16% / ±24%

Sélectionner la gamme de pitch de lecture lorsque l'appareil est mis sous tension.

8) EOM Time : Durée de démarrage du message de fin de plage.

(OFF / 10sec* / 15sec / 20sec / 30sec / 60sec / 90sec)

(9) Fader Mode (FADER START MODE) : Play / Cue* / P / Pause

Sélectionner le type 2 lignes (lecture et Cue) ou le type 1 ligne (lecture et pause).

(10) Power On Play : ON / OFF*

La lecture commence lorsque l'appareil est allumé s'il y a un disque inséré.

(11) Pitch : Pitch ON* / Key AdjON (KEY ADJUST ON) / Pitch OFF

Sélectionner le mode pitch lo sque l'appareil est mis sous tension.

(12) Play Mode (SINGLE / CONTINUOUS / SINGLE PLAY LOCK) : Single / Cont. / Play Lock*

Sélectionner le mode de lecture lorsque le lecteur est allumé.

(13) Time Mode : Elapsed* / Remain / T.Elapsed / T.Remain

Sélectionner le mode de temps lorsque le lecteur est allumé.

(14) MEMO ALL CLEAR :

Effacer toutes les données MEMO de la mémoire non-volatile.
① Pour effacer toutes les données MEMO, enfoncer le molette PARAMETERS.
• "Memo Clr?" clignote sur l'affichage de caractères.
② Enfoncer à nouveau le molette PARAMETERS et sélectionner "Yes" pour démarrer l'effacement des données de la mémoire.
• "Now Clearing!" est affiché sur l'affichage de caractères pendant l'effacement des données.
③ Dès que l'effacement est terminé, "Complete!" est affiché.

(15) MEMO ALL COPY :

Copier toutes les données MEMO de l'unité maîtresse du DN-S3500 (ou DN-S3000, DN-S5000, DN-D9000) vers l'unité auxiliaire du DN-S3500 (ou DN-S3000, DN-S5000, DN-D9000) lorsque les deux unités sont connectées à l'aide du câble droit normal. (Voir schéma pour le câble.)
REMARQUE: S'assurer que le lecteur CD ne contient pas de disque à l'intérieur.

Un câble droit est utilisé:

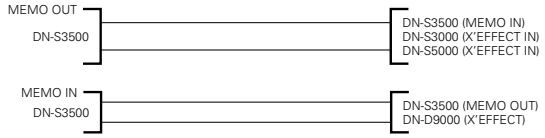

• A l'aide d'un câble droit, connectez les bornes MEMO entre deux unités DN-S3500 ou entre une unité DN-D9000 et une unité DN-S3500 ou entre une unité DN-S5000 et une unité DN-S3500 ou entre une unité DN-S3000 et une unité DN-S3500.
• La copie peut être effectuée en utilisant le DN-S3500 et le DN-D9000 ou le DN-S3500 et le DN-S3000 ou le DN-S3500 et le DN-S5000 de la même manière qu'en utilisant deux unités DN-S3500.

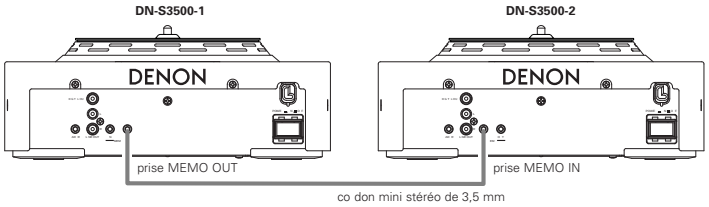

• Effectuer l'opération de copie sue le lecteur esclave DN-S3500.
① Pour démarrer la copie, enfoncer le molette PARAMETERS et sélectionner "YES". "Memo Copy?" clignote sur l'affichage de caractères.
② Enfoncer à nouveau le molette PARAMETERS. "Copy OK?" est affiché sur l'affichage de caractères.
③ Enfoncer à nouveau le molette PARAMETERS et la copie démarre lorsque les données copiées sont reçues du lecteur maître. "Now Copying" est affiché.
• Si les unités maître et esclave ne sont pas connectées ou ne sont pas préparées pour la copie, "Not Connect" est affiché sur l'affichage de caractères.
④ Dès que la copie est terminée, "Complete!" est affiché.
• "Copy Error" est affiché sur l'affichage de caractères si la copie n'est pas terminée normalement.
• "Not connect" (non connecté) s'affiche sur l'affichage de caractères s'il n'est pas possible de communiquer normalement.

Dans ce cas, essayez de nouveau la procédure ci-dessus.
• Les données MEMO copiées sont ajoutées à la zone de 'unité auxiliaire DN-S3500 dont le numéro est le plus élevé.

(16) Version No. : La version du logiciel du DN-S3500 s'affiche. (SYSTEM / DSP)

(17) PRESET INITIALIZE : Régler toutes les données préréglées aux réglages d'origine.
① Pour effacer les données PRESET, enfoncer le molette PARAMETERS.
"Preset Int?" clignote sur l'affichage de caractères.
② Enfoncer à nouveau la molette PARAMETERS.
"Preset Initial!" est affiché sur l'affichage de caractères pendant l'effacement des données.
③ Dès que l'effacement est terminé, "Complete!" est affiché.

16 SPECIFICATIONS

SECTION GENERALE

Type:	Lecteur de disques compacts		
Type de disque:	Disques compacts standard (12 cm), CD-TEXT disques CD-R, CD-RW **REMARQUE:** Des disques CD-R ou CD-RW finalisés peuvent être lus avec cet appareil. Toutefois, selon la qualité d'enregistrement, certains disques CD-R/RW ne peuvent pas être lus.		
Dimensions:	Lecteur:	300 (L) x 124 (H) x 334 (P) mm 11"13/16 (L) x 4"7/8 (H) x 13"5/32 (P)	
Installation:	Type de bureau		
Poids:	Lecteur:	5,5 kg (12 lbs 02 oz)	
Alimentation:	Modèles R.O.C. Etats-Unis, Canada et Taïwan: Modèles pour l'Europe::		120 V CA ±10%, 60 Hz 230 V CA ±10%, 50 Hz
Consommation:	19 W		
Conditions environnantes:	Température:	5 à 35°C	(41 à 95°F)
	Humidité:	25 à 85%	(sans condensation)
	Température de conservation:	–20 à 60°C	(4 à 140°F)
Moteur:	Entraînement direct Moteur CC sans balai Vitesse de la platine: Couple de démarrage:	33 tou s, 45 tours 2,5 kg-cm (2.2 lb-in)	

SECTION AUDIO

Sortie principale, sortie de contrôle	
Quantification:	Linéaire 16 bits par canal
Fréquence d'échantillonnage:	44,1 kHz à vitesse normale
Taux de suréchantillonnage:	8 fois
Distorsion harmonique totale:	0,01 % max.
Rapport Signal/Bruit:	90 dB ou plus
Séparation de canaux:	85 dB ou plus
Réponse en fréquence:	20 à 20 000 Hz
Sortie analogique	
Niveau de sortie principale:	2,0 V r.m s.
Impédance en charge:	10 kΩ/kohms ou plus
Sortie numérique	
Sortie numérique:	IEC958-Type II
Niveau de sortie:	0,5 Vp-p 75 Ω/ohms

FONCTIONS

Démarrage instantané:	Dans les 20 ms	
Pitch variable:	±4% (0,02% pitch), ±10% (0,05% pitch), ±16% 0,1% pitch) ±24% (0,1% pitch), ±50% (0,5% pitch), ±100% (1,0% pitch)	
Contrôle de la vitesse Pitch:	Mode Cue: "DENON" (élément pré-réglé (2))	
	Fonction de la touche	Gamme de pitch ± 4% ~ ± 24%: ±32% Gamme de pitch ±50% ~ ±100%: ±99%
	Fonction de plateau	±20% du pitch actuel
	Mode Cue "Other" (élément pré-réglé (2))	
	Fonction de la touche & du plateau	±20% du pitch actuel
Sampler		
Fréquence d'échantillonnage:	44,1 kHz	
Longueur:	15 s	
Niveau de sortie:	2,0 V r.m s. (Variable / –14 ~ +6 dB)	
Pitch variable:	±24% (0,1% pitch)	
Précision de la recherche:	1/75 s (1 cadre de sous-code)	
Vitesse de balayage max.:	Plus de 20 fois la vitesse normale	
Pas de mémoire max. MEMO:	5000 pas	

* Les spécifications et la conception sont susceptibles de changer sans avertissement préalable, dans un soucis d'amélioration.

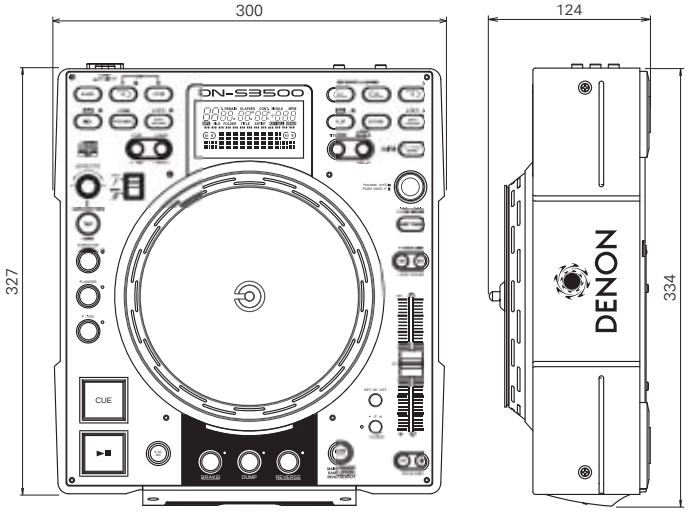

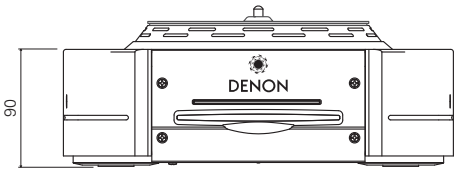

– INDICE –

1 Funzioni principali 1
2 Installazione della piastra, del disco di scratch e del tappetino antiscivolo / Connessioni 2
3 Nomi dei componenti e funzioni ..... 3 ~ 5
4 Compact disc 6
5 Operazioni di base 6, 7
6 Brano successivo 8
7 Scratching 9
8 Seamless loop/Hot start/Stutter 9, 10
9 B Trim 10
10 Sampler 11
11 Contatore BPM automatico/Attuatore 12, 13
12 Riproduzione MP3 .....13, 14
13 Effetto disco 15
14 Memo (memoria di impostazione personalizzata) 16
15 Preset 17
16 Specifiche 18

- **ACCESSORI**

Verificare che le seguenti parti siano fornite insieme all'unità principale:

① Istruzioni per l'uso 1	⑥ Unità adattatore 1
② Cavi di connessione per l'uscita del segnale (RCA)....1	• Adattatore per dischi scratching Adattatore (1))...2
③ Piastra in alluminio 1	• Adattatore per dischi da 7 pollici Adattatore (2))..1
④ Tappetino antiscivolo 1	• Fissaggio del piatto 1
⑤ Disco di scratch 1	• Vite (testina ⊕) 3

1 FUNZIONI PRINCIPALI

Congratulazioni per avere acquistato DN-S3500. Il singolo lettore CD/MP3 DN-S3500 da tavolo è dotato di una grande varietà di funzioni avanzate e garantisce prestazioni ottimali per una creatività illimitata.

Struttura e componenti professionali

1. **Disco motore attivo**
   All'avvio della riproduzione, il disco gira e funziona come con un piatto rotante analogico.
   La piastra attiva è costituita da una piastra azionata a motore, un tappetino antiscivolo e un disco di scratch, proprio come un piatto girevole per una reale emulazione. È possibile far corrispondere il ritmo ed eseguire lo scratching con gli stessi risultati offerti dal piatto rotante analogico.
2. **Motore principale diretto ad alta coppia**
   Il nuovo design Denon con un motore a trasmissione diretta con una costruzione senza spazzole produce una coppia di avviamento molto potente di 2,5 kg-cm, il che significa che il piatto raggiunge immediatamente la sua piena velocità di rotazione entro 0,5 sec.
3. **33/45 R.P.M**
   Regolare la velocità del piatto a 33 o 45 giri al minuto, secondo il vostro gusto personale.

Caratteristiche e funzioni

Grazie all'implementazione di un DSP potente e una grande capacità di memoria sono possibili molte nuove funzioni di controllo, ad esempio:

1. **SCRATCH**
   Grazie al disco attivo e al disco di scratch, l'audio di scratch è comparabile con quello generato dai piatti rotanti digitali.
   Inoltre, la traccia principale e i campioni possono essere selezionati come origine dell'audio di scratch con la semplice pressione di un tasto.
2. **RIPRODUZIONE MP3**
   E' possibile riprodurre i file MP3 cerati nel formato specificato descritto alla pagina 13.
   È possibile cercare i file facilmente sia manualmente, tramite la scansione, sia utilizzando una serie di funzioni di ricerca dei file (ricerca dei file, ricerca di file/cartelle, ricerca per nome dell'artista, ricerca per titolo, ricerca per nome del file).
3. **PRENOTAZIONE TRACCIA SUCCESSIVA**
   Il brano successivo può essere selezionato mentre continuate a riprodurre il brano corrente per una transizione molto scorrevole.
4. **CROSS FADE**
   Insieme alla funzione Next Track, il modello DN-S3500 è in grado di effettuare un Cross Fade interno scorrevole durante la transizione verso il nuovo brano.
5. **HOT START e STUTTER**
   La funzione Hot Start vi permette di iniziare la riproduzione immediatamente da un punto d'impostazione deciso da voi. Potete impostare fino a due punti usando i tasti A1 e A2. Le operazioni Hot Start possono anche essere usati per effettuare lo "Stutter" sugli stessi punti. Nel modo Stutter, l'audio momentaneo viene attivato secondo la durata della pressione di questi tasti.
6. **SEAMLESS LOOP**
   Con questa funzione è possibile riprodurre ripetutamente qualsiasi sezione del disco compresa tra i punti A e B senza interruzioni audio o limiti di lunghezza. Il modello DN-S3500 è stato dotato di varie funzioni looping, quali Exit, Reloop e Dual Looping.
7. **SAMPLER**
   Il campionatore digitale integrato è in grado di registrare fino a 15 secondi di audio di qualità CD a una frequenza di campionamento di 44,1 kHz. È possibile riprodurre il campione in loop senza soluzione di continuità o riprodurlo all'indietro (REVERSE). Il passo e il livello di uscita di un campione possono essere regolati separatamente.
   Il punto B può essere impostato o modificato facilmente esattamente nello stesso modo in cui si utilizza con la funzione A-B Seamless Loop.
   Il loop senza soluzione di continuità può essere facilmente copiato sul campionatore.
8. **B TRIM**
   I punti B per la riproduzione in loop senza soluzione di continuità e il campionatore possono essere regolati facilmente mediante il disco di lavoro. Le regolazioni possono essere fatte in tempo reale durante la riproduzione Live Loop.
9. **AUTO BPM COUNTER, BPM LOCK, MANUAL TAP, e MANUAL BPM INPUT**
   Oltre al contatore BPM automatico e la funzione Manual Tap, il modello DN-S3500 è stato dotato di una funzione di bloccaggio per poter bloccare temporaneamente il contatore BPM automatico. Una funzione d'ingresso BPM manuale è dispon bile per inserire direttamente il valore BPM conosciuto tramite la manopola rotante, affinché l'impostazione BPM possa essere fatta in modo facile.
10. **EFFETTI INCORPORATI**
    Sono inclusi sette tipi di attuatori.
    ECHO/LOOP:
    È possibile selezionare le funzioni ECHO e LOOP. È possibile eseguire il loop del tempo di feedback (ECHO LOOP) impostando il numero di feedback su "MAX".
    FLANGER:
    È possibile selezionare il tempo e il guadagno di feedback.
    FILTER:
    Uno dei tre filtri (LOW PASS, MID PASS e HIGH PASS) può essere selezionato e regolato individualmente.
11. **MODALITÀ DISCO**
    È possibile simulare la riproduzione con piatto rotante analogico utilizzando gli effetti del disco.
    BRAKE:
    Consente di simulare il suono simile a quello del vento di un piatto otante che si arresa lentamente. (È possibile regolare il tempo di rallentamento.)
    DUMP:
    Consente di eseguire la riproduzione all'indietro durante il movimento in avanti senza perdere il "tempo trascorso" quando si torna alla riproduzione normale.
    REVERSE:
    (Indietro) Consente di eseguire la riproduzione all'indietro finché non si torna all'esecuzione normale.
12. **MEMO (CD & MP3)**
    È possibile salvare varie impostazioni, quali Cue Point, Hot start, A-B loop, BPM, Pitch e Key Adjust nella memoria interna non volatile per essere utilizzate in un secondo momento. Sono disponibili fino a 5000 punti.
    Inoltre, è possibile trasferire i dati Memo in un modello DN-S3500 da un'altra unità DN-S3500 DN- S5000, DN-S3000 o DN-D9000.
13. **PITCH/KEY ADJUST**
    PITCH:
    La velocità di riproduzione viene regolata con il dispositivo di scorrimento PITCH. Le velocità del passo regolabili sono +/– 4, 10, 16, 24, 50, 100% (selezionabili dal vivo).
    KEY ADJUST:
    Consente di conservare il codice originale anche se la velocità di riproduzione del passo viene modificata con il dispositivo di scorrimento PITCH.
14. **USCITA DIGITALE**
    L'output digitale per Main fornisce un segnale digitale reale al 100% senza alcuna restrizione o limitazione indipendentemente dalle modifiche del passo e delle impostazioni della modalità.
15. **FADER START**
    I controlli FADER START del DN-S3500 sono compatibili con i nostri mixer e con la maggior parte dei mixer di altre marche.
16. **MEMORIA ANTIURTO**
    Una memoria antiurto di venti secondi protegge da interruzioni udibili causate da urti meccanici esterni, quali cadute o altre forti vibrazioni, ed è utile soprattutto per i DJ sempre in movimento e per le applicazioni installate nelle discoteche.
17. **PRESETS**
    È possibile personalizzare l'unità in base alle esigenze personali salvando le impostazioni preferite nella memoria interna. Per gli elementi inclusi tra i predefiniti, vedere a pagina 17.
18. **TESTO CD**
19. **Riproduzione CD-R/RW**
    Questo lettore è in grado di riprodurre i dischi CD-R/RW, ma solo se sono finalizzati. Osservate che il lettore può non essere in grado di riprodurre alcuni CD-R/RW finalizzati, secondo la qualità della registrazione.
20. **Riproduzione all'accensione**
    Il lettore può essere impostato in modo tale che la riproduzione ha inizio nel modo a relè quando s'accende la corrente.
21. **Plug-In**
    Regolarmente aggiungiamo nuove funzioni interessanti o effettuiamo miglioramenti delle funzioni esistenti tramite plug-in di microprogrammazione senza alcun costo aggiuntivo.
    Visitare il nostro sito www.denondj.com per scaricare l'ultima versione della microprogrammazione.

2 INSTALLAZIONE DELLA PIASTRA, DEL DISCO DI SCRATCH E DEL TAPPETINO ANTISCIVOLO / CONNESSIONI

(1) INSTALLAZIONE DELLA PIASTRA, DEL DISCO DI SCRATCH e DEL TAPPETINO ANTISCIVOLO

• Accessori

① Piastra in alluminio.....1
② Disco di scratch.....1
③ Tappetino antiscivolo.....1
④ Adattatore (1).....2
(Uno è per il componente di ricambio.)

1. Installare la piastra sul mozzo conico del motore.
2. Installare il tappetino antiscivolo sulla piastra.
3. Inserire il foro D del disco di scratch sull'albero D del motore.
   NOTA: Il lato stampato di trova sul lato del tappetino antiscivolo.
4. Inserire l'adattatore seguendo la direzione indicata dalla freccia.
   NOTA: Annotare la direzione di inserimento.

Figura 1

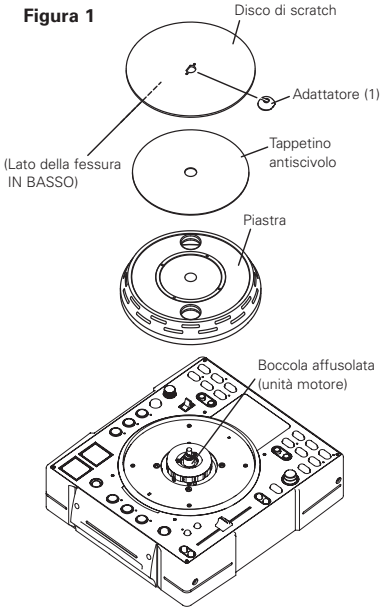

Figura 2

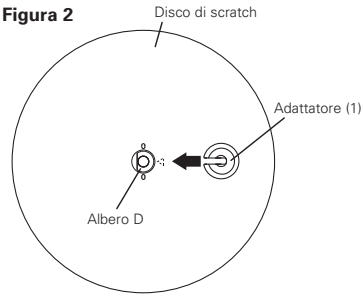

Figura 3

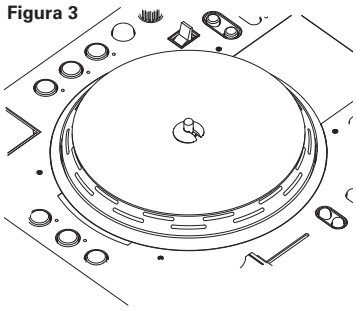

AVVERTENZE:
• Non toccare l'unità motore.
• Non spegnere la corrente senza il piatto.

NOTA:
Fare attenzione all'eventuale caduta del piatto durante eventuali spostamenti del DN-S3500 dopo l'installazione del piatto.

(2) CONNESSIONI

1. Spegnere l'interruttore POWER.
2. Collegare i cavi RCA alle prese del 'unità DN-S3500 e a quelle del mixer.
3. Se il mixer dispone della funzione Fader Start, ad esempio il nostro mixer DENON, collegare il jack FADER al mixer utilizzando il cavo mini stereo da 3,5 mm.

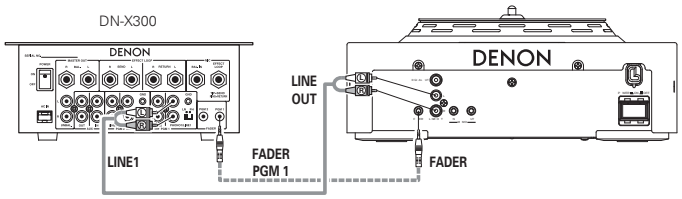

(3) INSTALLAZIONE

Impostate il modello DN-S3500 in modo orizzontale.

(4) INSTALLAZIONE DELL'ADATTATORE PER DISCO DA 7" (17 cm)

I dischi in vinile di 17cm (7 pollici) possono essere utilizzati con questo prodotto tramite l'adattatore in dotazione.
Questo design originale consente di utilizzare i dischi in vinile per godere delle sensazioni offerte dal piatto rotante analogico.

*Verificare che il disco utilizzato sia piatto e non deformato.

• Accessori dell'adattatore dei dischi da 17 cm (7 pollici) (17cm)

① Adattatore (2).....1
② Vite (testina ⊕) 3
③ Fissaggio del piatto.....1

1. Inserire l'adattatore (2) nel foro del disco di 17 cm.
2. Fissare il piatto con tre viti. (testina ⊕).
3. Inserire il foro D dell'adattatore (2) sull'albero D del motore.
4. Inserire l'adattatore (1) nell'adattatore (2).

Figura 1

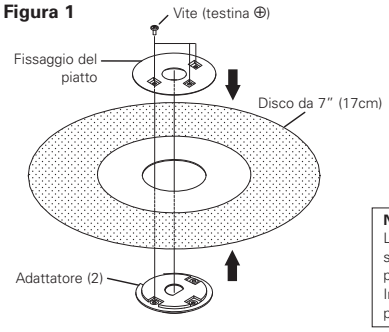

Figura 1

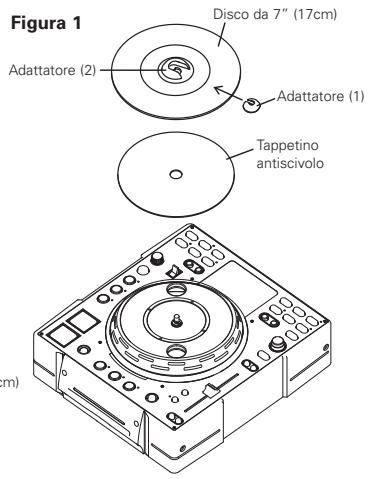

NOTA:
La frizione contro il tappetino può non essere sufficiente per alcuni DISCHI selezionati e questo può causare un suono trascinante sgradevole.
In tal caso, usare un altro disco più spesso o più pesante.

3 NOMI DEI COMPONENTI E FUNZIONI

(1) Pannello frontale

❶ Alloggiamento per il caricamento del disco

- Caricare il disco lentamente e rilasciarlo quando inizia a entrare nell'unità DN-S3500.

NOTA:
Pulite il lato etichettato del disco ed iniziate il caricamento del disco.
La sporcizia causa lo scivolamento del rullo d'inserimento del disco.

AVVERTENZE:
- Non caricare i dischi quando l'alimentazione è disattivata.
- Non rimuovere il disco con forza quando inizia a entrare nel 'unità DN-S3500.
- Non caricare più di un disco alla volta o inserire oggetti dive si dai dischi.

In caso contratio il meccanismo di caricamento potrebbe danneggiarsi.

(2) Pannello posteriore

❷ Tasto POWER (▬ON ■OFF)

- Premere questo tasto per attivare e disattivare l'alimentazione.

AVVERTENZA:
- Non disattivare l'alimentazione durante il caricamento o l'espulsione del disco, poiché il meccanismo di caricamento potrebbe danneggia si.

❸ Jack output analogico (LINE OUT)

- Questi sono jack di output RCA non bilanciati.
- Output dei segnali audio.

❹ Jack di avvio del fader

- Utilizzare questa pesa quando il mixer dispone di una funzione Fader Start con un mini cavo stereo di 3,5mm.

❺ Jack output digitale

- I dati digitali sono disponibili da questo jack.
- Per la connessione, utilizzare un cavo da 75 Ω/ohms.
- Si consiglia di utilizzare cavi protetti con filo intrecciato.

NOTA:
Il livello di riproduzione è su –6 dB sotto il livello normale dopo la conversione analogica per evitare la disto sione digitale.

❻ Jack Memo (MEMO IN/OUT)

- Utilizzare questo jack per trasferire i dati memo da un'altra unità DN-S3500, DN-S3000, DN-S5000 o DN-D9000.

(3) Pannello superiore

AVVERTENZA:
- Notare che molti tasti possono essere utilizzati per eseguire due operazioni dive se n base alla pressione breve o prolungata (1 secondo o più). Il segno ● indica la funzione selezionata con la pressione breve e il segno ▬ indica la funzione attivata con la pressione prolungata.

❼ Tasto PLAY/PAUSE (►II)

- Questo tasto consente di iniziare o interrompere temporaneamente la riproduzione.
- Premere il tasto una volta per iniziare la riproduzione, premerlo nuovamente per interromperla e premerlo una terza volta per riprendere la riproduzione.

❽ Tasto DISC EJECT

- Premete il tasto per espellere il disco.
- Il disco non viene espulso durante la riproduzione. Fermate la riproduzione prima di premere questo tasto.

❾ Tasto CUE

- Se si preme questo tasto in modalità di riproduzione, la traccia tornerà al punto in cui è iniziatala riproduzione. In modalità di rice ca, consente di creare un nuovo punto di ricerca in avanti. (Cue)
- In modalità di ricerca in avanti se si preme il tasto CUE, viene emesso un suono frastagliato dal punto di ricerca in avanti. Questo fenomeno è definito riproduzione frastagliata. (Stutter)

❿ Disco/Disco di scratch

Utilizzare questo disco di scratch in vinile per la ricerca manuale, la curva del passo e le operazioni di scratching.

- **Disco:**
  Il disco gira quando il tasto della modalità di scratching si trova nella posizione Main o Sampler e in modalità di riproduzione.
- **Disco di scratch:**
  Quando il disco di scratch gira, viene avviata la riproduzione scratching dell'origine selezionata (Main o Sampler).
  NOTA:
  Il disco non gira quando la modalità di scratching è impostata sulla modalità BEND/SEARCH.

AVVERTENZE:
- Non arrestare il disco con forza mentre gira, poiché il meccanismo di movimento del disco potrebbe danneggiarsi.
- Se si verifica un problema con la rotazione del disco, il disco smette di girare e viene impostata la modalità di pausa.

⓫ Tasto FLIP/CLR

- **FLIP:**
  Usate questo tasto per selezionare il modo operativo dei tasti A1 e A2, dal modo Hot Start e da quello Stutter. Il display indica "H/S" o "STR".
- **A1, A2 CLR:**
  Se premete il tasto A1 o A2 mantenendo premuto il tasto FLIP, potete cancellare il punto A selezionato.
  Mantenendo premuto il tasto FLIP per più di 1 secondo, potete cancellare i punti A1 o A2 immediatamente.

⓬ Tasto A1, A2

- Con questo tasto è possibile creare punti di avvio per le impostazioni Hot Start, Seamless Loop e Stutter.

⓭ Tasto B

- Usate questo tasto per impostare il punto B e creare un Seamless Loop dopo aver impostato il punto A.

⓮ Tasto EXIT/RELOOP

- Utilizzare questo tasto per uscire e tornare indietro alla riproduzione Seamless Loop per il punto. Con questa funzione è possibile aggiungere vari loop.

⓯ Tasto B TRIM

- Quando si preme il tasto durante la riproduzione, viene selezionato *B TRIM MODE. *Solo quando è impostato un LOOP senza soluzione di continuità.
  Nelle modalità di standby e pausa, è possibile selezionare solo B TRIM MODE.

⓰ Tasto (SAMP) REV/CLR

- **(SAMP) REV:**
  Utilizzare questo tasto per selezionare la direzione di riproduzione del campione, in avanti o indietro. Quando questo tasto è selezionato, il LED REV si illumina.
- **(SAMP) CLR:**
  È possibile annullare i dati SAMP tenendo premuto il tasto SAMP insieme al tasto SAMP REV oppure tenendo premuto solo il tasto SAMP REV per oltre 1 secondo.

⓱ Tasto SAMP

- Premere questo tasto per registrare o eseguire l'audio del campionatore.

⓲ Tasto (SAMP) B

- Utilizzare questo tasto per impostare il punto B del Sampler loop.

⓳ (SAMP) EXIT/RELOOP

- Utilizzare questo tasto per attivare o disattivare la modalità Sampler Loop. Questo tasto può inoltre essere utilizzato come tasto EX T/RELOOP per chiudere o tornare alla modalità Sampler Loop.

⓴ Tasto (SAMP) STOP

- Premere questo tasto per interrompere la registrazione o la riproduzione del campionatore.
- Quando la rip oduzione del campionatore si arresta, questa può utilizzare la riproduzione a scatti.

㉑ Tasto (SAMP) PITCH/VOL., ▬ B TRIM

- **PITCH/VOL.:**
  Quando si preme questo tasto, viene selezionato SAMPLER PITCH. Quando si preme nuovamente il tasto, viene selezionato SAMPLER LEVEL.
  Il passo del campionatore e il livello di uscita della riproduzione del campionatore possono essere regolati con la manopola PARAMETERS.
- **B TRIM:**
  Quando si preme questo tasto per oltre 0,5 secondo, viene selezionata la modalità sampler B TRIM.

㉒ Tasto TITLE/ID3

- **CD TEXT:**
  Quando ci sono dei dati testo CD, i dati appaiono sul display automaticamente o alla pressione del tasto.
  Se nessun TEXT è disponibile, il display visualizzerà "No TEXT".
- **MP3:**
  Quando un file MP3 contiene dati ID-3 tag, il titolo, il nome dell'artista e il nome dell'album vengono selezionati e visualizzati ogni volta che si preme il tasto.

㉓ Tasto ● TIME, ▬ T.TIME

- **TIME:**
  Se si preme il tasto brevemente, verrà alternata la visualizzazione delle modalità ELAPSED TIME e REMAIN TIME.
- **T.TIME:**
  Se si preme il tasto più a lungo, verrà alternata la visualizzazione delle modalità TRACK TIME e DISC TIME.
- È quindi possibile scegliere tra quattro modalità di visualizzazione: TRACK ELAPSED, TRACK REMAIN, DISC ELAPSED e DISC REMAIN.

㉔ Tasto • MEMO, – PRESET
- **MEMO:**
  La modalità Memo viene attivata quando questo tasto viene premuto in modalità Cue.
- **PRESET:**
  Quando questo tasto viene premuto per più di un secondo, viene visualizzato il menu della modalità PRESET.
  Lo stato della macchina deve essere CUE, PAUSE o No Disc prima di attivare il modo di preselezione.

㉕ Tasto • CONT./SINGLE, – RELAY
- **CONT./SINGLE:**
  Premere brevemente il tasto per alternare la modalità di fine riproduzione tra CONT. (continua: esecuzione di altre tracce) e SINGLE (interruzione della riproduzione e ritorno dell'impostazione CUE al punto iniziale).
- **SINGLE PLAY LOCK:**
  È possibile selezionare SINGLE PLAY LOCK tramite PRESET. Se si preme questo tasto l'impostazione verrà selezionata. Quando si seleziona SINGLE PLAY LOCK, la selezione delle tracce durante la riproduzione viene disabilitata. In questo modo, è possibile evitare l'arresto quando la manopola di selezione delle tracce viene ruotata accidentalmente durante la riproduzione. La modalità di fine riproduzione corrisponde alla riproduzione singola.
- **RELAY:**
  È possibile attivare e disattivare la modalità RELAY PLAY
  È possibile rilanciare la riproduzione quando due unità DN-S3500 sono collegate mediante MEMO

㉖ Tasto FILE SEARCH MODE
- **Solo per MP3 DISC**
  Quando si preme questa manopola, è possibile selezionare la modalità di selezione della ricerca dei file con la manopola PARAMETERS.

㉗ Manopola TRACK/PARAMETERS
- **TRACK:**
  Quando il LED PARAMETERS è acceso, ruotare questa manopola per selezionare le tracce.
  Se si preme questa manopola durante la sintonizzazione, le tracce cambieranno con un intervallo di 10 tracce alla volta.
- **PARAMETERS:**
  Quando il LED PARAMETER lampeggia, ruotare questa manopola per selezionare e modificare i parametri per le voci trovate negli effetti disco, nel Memo e nei dati predefiniti, ecc.

㉘ Tasto NEXT TRACK
- Se si preme questo tasto durante la riproduzione, verrà selezionata la modalità NEXT TRACK. È poss bile selezionare la traccia successiva con la manopola PARAMETERS.

㉙ FAST SEARCH (◀◀) Tasto QUICK JUMP

㉚ FAST SEARCH (▶▶) Tasto QUICK JUMP
- **QUICK JUMP:**
  Quando premete brevemente uno di questi tasti, la posizione di riproduzione salta di 10 secondi ci ca in avanti (▶▶) o all'indietro (◀◀). Il tempo del salto può essere cambiato nel modo di preselezione.
- **FAST SEARCH:**
  Quando si preme e si tiene premuto uno di questi tasti, viene eseguita una ricerca rapida nel disco in avanti (▶▶) o indietro (◀◀).

㉛ Tasto PITCH BEND –

㉜ Tasto PITCH BEND +
- Premete questi tasti per cambiare temporaneamente la velocità di riproduzione principale.
- Mantenendo premuto il tasto PITCH BEND +, la velocità di riproduzione aumenta, mentre diminuisce mentre premete il tasto PITCH BEND –.
- Quando si rilascia il tasto, la velocità di riproduzione torna alla velocità precedente.

㉝ Dispositivo di scorrimento del passo
- Utilizzare questo dispositivo di scorrimento per regolare la velocità di riproduzione.
- La velocità di riproduzione diminuisce quando si scorre verso l'alto e aumenta se si scorre verso il basso.

㉞ Tasto • PITCH, – RANGE
- Premere questo tasto per impostare il modo PITCH.
- **RANGE:**
  Premere questo tasto per oltre un secondo per selezionare la velocità del passo. Il campo della distanza può essere selezionato con la manopola PARAMETERS tra ±4, 10, 16, 24, 50 o 100%.

㉟ Tasto KEY ADJUST
- Premere questo tasto per impostare il modo KEY ADJUST.

㊱ Tasto PLATTER SOURCE
Selezionare l'origine della riproduzione scratching e la modalità di ricerca manuale/curva.
- **MAIN:**
  Questo tasto s'illumina in arancione.
  Consente di gestire l'audio della traccia principale
- **SAMP.:**
  Questo tasto s'illumina in ve de soltanto se è avviato un campione.
  Consente di gestire l'audio della traccia del campionatore
- **BEND/SEARCH:**
  Quando il tasto viene premuto nuovamente, viene selezionata la modalità BEND/SEARCH.
  Quando il selettore del disco di scratch è impostato su BEND/SEARCH durante la riproduzione, funziona come una funzione della curva del passo.
  Quando il disco di scratch viene girato in modalità di pausa o standby, funziona come la funzione di ricerca manuale. È possibile utilizzare la ricerca manuale e spostare il punto CUE di un frame alla volta (1/75 secondi) con un frame udibile-suono ripetuto, da-da-da-da.

㊲ Leva di selezione della direzione SCRATCH
Selezionare la direzione della riproduzione di scratching.
- **BOTH:**
  Quando il disco di scratch viene ruotato, l'audio di scratching viene emesso in entrambe le direzioni.
- **FWD:**
  Quando il disco di scratch viene ruotato, l'audio di scratching viene emesso nella direzione in avanti.

㊳ Tasto BRAKE
- Premere questo tasto per impostare BRAKE.

㊴ Tasto DUMP
- Premere questo tasto per impostare DUMP.

㊵ Tasto REVERSE
- Premete questo tasto per impostare il modo REVERSE.

㊶ Tasto TAP, • LOCK, – AUTO, INPUT BPM
- **TAP:**
  Quando si preme questo tasto ripetutamente, la modalità AUTO viene disattivata e viene avviata la misurazione delle battute al minuto (BPM, Beats Per Minute) mediante tapping.
- **LOCK:**
  Se si preme questo tasto quando il contatore automatico BPM è in funzione, i dati misurati verranno bloccati.
- **AUTO:**
  Quando si preme il tasto TAP per un secondo, viene attivata la modalità AUTO BPM.
  Il BPM misurato appare sul display nella sezione dei caratteri.
- **INPUT BPM:**
  Quando si tiene premuto il tasto TAP per più di due secondi, viene impostata la modalità di immissione BPM e il valore BPM può essere immesso direttamente con la manopola EFFECTS. Alla seconda pressione del tasto TAP, il modo d'ingresso BPM viene disattivato e impostato.
  NOTA:
  Se si seleziona un nuovo brano, il modo AUTO BPM si accende automaticamente.

㊷ Tasto ECHO/LOOP
- È possibile selezionare le funzioni ECHO e ECHO LOOP. È possibile selezionare il tempo e il rapporto di retroazione. È possibile eseguire il loop del tempo di feedback (ECHO LOOP) impostando il numero di feedback su "MAX".

㊸ Tasto FLANGER
- È possibile selezionare il tempo e il guadagno di feedback.

㊹ Tasto FILTER
- È possibile selezionare uno dei tre filtri (LOW PASS, MID PASS e HIGH PASS).

㊺ Manopola EFFECTS
- Utilizzare questa manopola per impostare i parametri dell'attuatore interno.

㊻ PLATTER LED
- Questa barra blu vibrante rende disponibili le modalità del giradischi quali Scratch Memory, Pitch Bend, Frame Search e Loaded Disc.

(4) Display

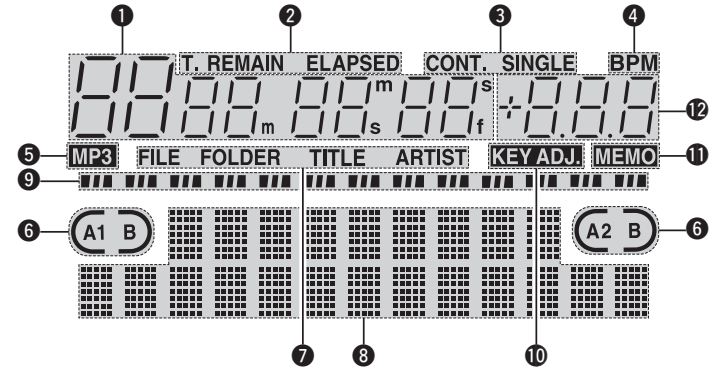

❶ Display di tracce, minuti, secondi e frame

- In questi display sono riportate le informazioni sulla posizione corrente.

❷ Indicatori modalità durata

- Quando si preme il tasto TIME, l'indicatore della modalità di durata viene attivato:

ELAPSED:
Viene visualizzato il tempo trascorso della traccia.

REMAIN:
Viene visualizzato il tempo rimanente della traccia.

T. ELAPSED:
Viene visualizzato il tempo totale trascorso del disco.

T. REMAIN:
Viene visualizzato il tempo totale rimanente del disco.

❸ Indicatori modalità di riproduzione

- Quando l'indicatore SINGLE si illumina, la riproduzione terminerà alla fine della traccia corrente.
- Quando l'indicatore CONT. si illumina, la riproduzione continua.

❹ Indicatore BPM

- Si accende quando BPM viene visualizzato nel display passo.

❺ Indicatore MP3

- Si accende quando viene rilevato un disco MP3.

❻ Indicatori modalità Loop

- Il modello DN-S3500 ha degli indicatori del modo Loop composti da A, B e due frecce. I ma chi indicano che i punti A e B sono stati impostati.
- Le due frecce indicano il modo d'impostazione Loop come segue.

(A1 B) o (A1 B) solo la freccia sinistra attivata:
Modalità Hot Start

(A1 B) entrambe le frecce attivate:
Modalità Seamless Loop

(A1 B), (C) entrambe le frecce lampeggianti:
Riproduzione Seamless Loop

(A1 B), (C) freccia sinistra attivata, freccia destra lampeggiante:
Viene terminata l'esecuzione dal Seamless Loop

❼ Indicatori della modalità di ricerca dei file MP3

FILE:
L'indicatore FILE viene visualizzato in modalità di rice ca del nome FILE.

FOLDER:
L'indicatore FOLDER viene visualizzato in modalità di ricerca del nome FILE & FOLDER.

TITLE:
L'indicatore TITLE viene visualizzato in modalità di rice ca del nome TITLE.

ARTIST:
L'indicatore ARTIST viene visualizzato in modalità di rice ca del nome ARTIST.

❽ Display dei caratteri

- Potete selezionare il modo o la funzione usando la manopola PARAMETERS dopo il breve messaggio che appare sul display nella sezione dei caratteri.
- Nel display dei caratteri sono indicati le operazioni, la modalità, il nome, i dati e altre voci e vengono visualizzati messaggi guida, quali "Push/Play" significa "YES", premere la manopola PARAMETERS. Nel display vengono visualizzati i segni » e ». Notare che il segno » indica di ruotare la manopola PARAMETERS, mentre » ndica di premere la manopola PARAMETERS.
- Il LED PARAMETERS lampeggia quando è possibile utilizzare la manopola PARAMETER. In caso contrario questa manopola viene utilizzata per la selezione delle tracce.

❾ Indicatori posizione di riproduzione

- **Indicatore posizione di riproduzione:**
  I 30 punti indicano il marcatore della posizione del brano visivo durante la riproduzione normale. I 10 punti arancioni indicano la posizione di riproduzione durante il modo di riproduzione inve so.
- **Termine del messaggio:**
  Quando il tempo rimanente al termine della traccia è inferiore al tempo specificato, l'indicatore della posizione di riproduzione EOM (End Of Message) (termine del messaggio) lampeggia per tutto il tempo rimanente, avvertendo che la traccia è quasi finita.

  *È possibile impostare la durata EOM nelle impostazioni predefinite.

❿ Indicatore KEY ADJ.

- L'indicatore KEY ADJ. appare sul display quando il modo Key Adjust è attivato su ON.

⓫ Indicatore MEMO

- L'indicatore MEMO appare sul display quando c'è un'impostazione memorizzata per il brano in fase di riproduzione o il brano in cui il modo d'attesa Cue è stato impostato.

⓬ Display del passo

- Questo indicatore visualizza la velocità di riproduzione (passo).

4 COMPACT DISC

1. Precauzioni sull'utilizzo dei compact disc

- Verificare che sulla superficie del disco non siano presenti impronte, olio o polvere.
  Se il disco è sporco, strofinarlo con un panno asciutto.
- Non utilizzare benzene, diluente, acqua, spray per dischi, prodotti chimici a resistenza elettrostatica oppure panni trattati con silicone per pulire i dischi.
- Maneggiare i dischi con cura per evitare danni alla superficie, soprattutto quando si rimuovono o si ripongono nella custodia.
- Non piegare il disco.
- Non applicare calore.
- Non ingrandire il foro al centro del disco.
- Non scrivere sull'etichetta (lato stampato) con strumenti con punte dure, come ad esempio, matite o penne a sfera.
- Se il disco viene spostato da un ambiente caldo a uno freddo, come ad esempio all'esterno in inverno, si formerà della condensa. Non tentare di asciugare il disco con asciugacapelli o strumenti simili.

2. Precauzioni per la conservazione

- Dopo avere eseguito un disco, estrarlo dal lettore.
- Conservare il disco in una custodia per proteggerlo da sporcizia e danneggiamenti.
- Non collocare il disco nelle seguenti aree:
  (1) Aree esposte alla luce diretta del sole per un periodo prolungato.
  (2) Aree soggette all'accumulazione di polvere e umidità elevata.
  (3) Aree in cui si trovano riscaldamenti interni, ecc.

5 OPERAZIONI DI BASE

Riproduzione e pausa

- Ogni volta che si preme il tasto ❼ PLAY/PAUSE (▶II), si passa dalla riproduzione alla pausa e viceversa. Il tasto PLAY/PAUSE (▶II) si illumina in verde scuro durante la riproduzione e lampeggia durante la pausa.
- Quando il tasto ❼ PLAY/PAUSE (▶II) viene premuto durante la riproduzione, l'unità DN-S3500 interrompe la riproduzione. Premere nuovamente il tasto ❼ PLAY/PAUSE (▶II) per riprendere la riproduzione.
- Quando la modalità di scratcing è impostata su MAIN, il disco gira quando viene eseguita la traccia principale. Quando la rotazione del disco di scratch viene interrotta premendo il disco con dito, viene impostata la modalità di pausa. Quando si rilascia il disco, viene ripresa la riproduzione.

Riproduzione e ricerca del segnale in avanti

- Alla pressione del tasto ❾ CUE durante la rip oduzione, il brano si ferma e ritorna alla posizione originale in cui è iniziata la rip oduzione, il Cue Point. Questa funzione è anche chiamata Back-Cue. Con la funzione Back-Cue, potete iniziare dalla stessa posizione. Il tasto ❾ CUE si illumina in osso acceso quando l'unità DN-S3500 è p onta per iniziare la rip oduzione.
- È possibile impostare e modificare il punto Cue nei seguenti casi.
  - All'avvio della riproduzione.
  - Al termine della selezione della traccia.
  - Rice ca manuale.

Selezione della traccia

- Ruotare la manopola ㉗ TRACK.
- Premendo la manopola ㉗ TRACK girandola, i brani aumentano di 10 per volta.

Spostamento del punto di ricerca del segnale

- Se desiderate iniziare la riproduzione dall'inizio del brano, spostate il Cue Point usando la funzione di ricerca automatica e manuale.

1	È possibile cambiare la posizione di avvio approssimativa della riproduzione tramite i tasti ㉙ o ㉚ FAST SEARCH. **QUICK JUMP** • Se premete brevemente il tasto FAST SEARCH, la posizione di riproduzione salta circa 10 secondi. Il tempo del salto può essere selezionato nel modo di preselezione tra 10, 20, 30 o 60 sec. **FAST SEARCH** • Quando si preme e si tiene premuto il tasto FAST SEARCH, viene eseguita la ricerca rapida del disco.
2	Quando attivate il disco di lavoro ❿ nel modo di pausa, Cue o ripetizione quadro, il disco funziona come la funzione di rice ca manuale. Premete il tasto ㊱ PLATTER SOURCE per impostare il modo di ricerca nel ❿ Disco di scratch. I LED del tasto PLATTER SOURCE si spegneranno.
3	Girare il ❿ Scratch Disc per cambiare il punto Cue. È possibile sentire il breve suono del punto Cue corrente.
4	Dopo avere individuato il punto Cue preferito, premere il tasto ❾ CUE per impostare il nuovo punto Cue.

Regolazione del passo e regolazione tasto

- Con il dispositivo di scorrimento del passo è possibile regolare la velocità di riproduzione (passo).
- Per non modificare la chiave audio, utilizzare la funzione di regolazione della chiave.

1	Premere il tasto ㉞ ● PITCH. Il LED PITCH si illumina.
2	Aumento del passo Spostare il dispositivo di scorrimento del passo ㉝ per regolare il passo. L'impostazione del passo corrente viene visualizzata sul display. Diminuzione del passo
3	L'unità DN-S3500 dispone di sei intervalli di passo, 4%, 10%, 16%, 24%, 50% e 100%. Quando si preme il tasto ㉞ – RANGE per oltre 1 secondo, è possibile selezionare l'intervallo di passo con la manopola ㉗ PARAMETERS. • Quando premete la manopola ㉗ PARAMETERS, il campo viene inserito e il modo di selezione del campo viene cancellato. PARAMETERS PUSH ON OFF TRACK SEARCH **NOTA:** Portata massima del 16% per dischi MP3.
4-1	**KEY ADJUST ON** Alla pressione del tasto KEY ADJUST ㉟, la funzione di regolazione tasto viene attivata e si illumina il display "KEY ADJ.".
4-2	**KEY ADJUST OFF** Quando di preme di nuovo il tasto KEY ADJUST ㉟, la funzione di regolazione tasto viene disattivata.

Curva del passo

- Con la funzione PITCH BEND, è possibile modificare il passo temporaneamente. DN-S3500 dispone di tre modalità per i tasti della funzione PITCH BEND e il disco di scratch.

1	**Tasti PITCH BEND +/–** • Premere il tasto ㉛ PITCH BEND – o ㉜ + per una modifica temporanea del passo. Quando questi tasti vengono tenuti premuti, il passo continua a cambiare fino a raggiungere il valore limite. • Dopo avere rilasciato i tasti PITCH BEND, il passo della riproduzione torna alle impostazioni del dispositivo di scorrimento.
2	Quando la sorgente piastra è impostata su MAIN e la piastra è in funzione, la riproduzione della sorgente principale può essere rallentata tramite la pressione leggera del disco di scratch ❿ o del PLATTER. Inoltre, la riproduzione può essere accelerata temporaneamente premendo il disco di scratch o il DISCO nella direzione in cui ruota il disco.
3	**Disco di scratch** • Quando la sorgente piastra è impostata su BEND, la velocità di rip oduzione può essere modificata facendo ruotare il disco di scratch ❿ durante la riproduzione. • Il passo aumenta gradualmente quando il disco di scratch viene ruotato in senso orario e diminuisce se ruotato in senso antiorario. • Quando si smette di ruotare il disco di scratch, la velocità di riproduzione torna al passo precedente.

Rilancio riproduzione

- La funzione Relay Play è una modalità di riproduzione che consente di continuare a eseguire i brani dei CD in due unità DN-S3500.
- Collegare i terminali MEMO IN/OUT alle due unità DN-S3500.

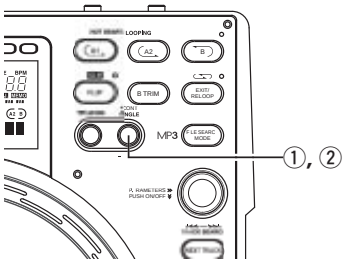

1	**Avvio rilancio riproduzione** ① Premere il tasto RELAY per oltre un secondo per abilitare la modalità Relay play. È possibile impostare il modo di riproduzione relé come indicato di seguito. • In modalità di riproduzione singola, quando la riproduzione di un lettore raggiunge la fine della traccia, un'altra unità DN-S3500 inizia la riproduzione. • In modalità di riproduzione continua, al termine della riproduzione di tutte le tracce in un lato, un'altra unità DN-S3500 inizia la riproduzione. • I dischi nelle due unità DN-S3500 possono essere riprodotti alternativamente impostando entrambi i lettori DN-S3500 in modalità di rilancio riproduzione.
2	**Interruzione rilancio riproduzione** ② Quando si preme il tasto RELAY per oltre un secondo in modalità di rilancio riproduzione, la modalità di rilancio riproduzione viene disattivata.

Riproduzione attivata

- Quando "POWER ON PLAY" è impostata su "ON" in "⑮ PRESET (10)", la riproduzione inizia dalla prima traccia sul disco quando l'alimentazione viene attivata.

6 BRANO SUCCESSIVO

- Ora è possibile selezionare l'inizio del brano successivo da riprodurre durante la riproduzione del brano corrente senza interrompere la riproduzione.
  *Il Crossfade può essere usato per una transizione scorrevole.

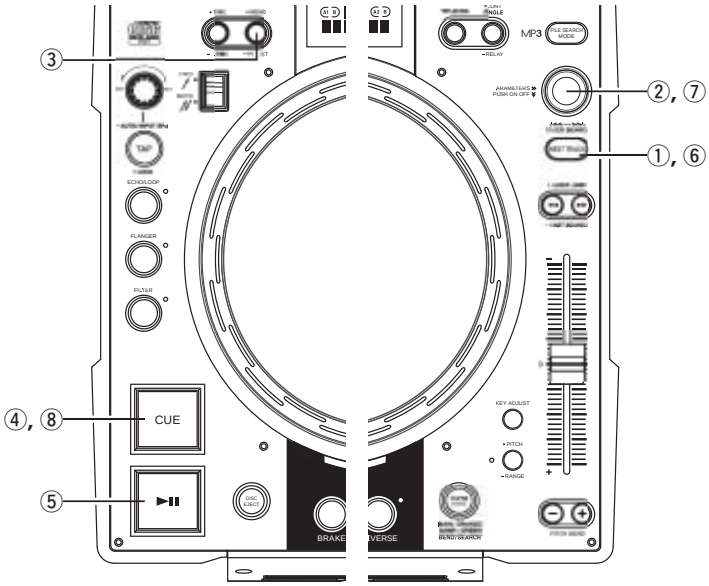

1	**Inserimento della modalità della traccia successiva** ① Quando premete il tasto TRACK durante la riproduzione, s'attiva la funzione NEXT TRACK. • Quando è impostata questa modalità, questo tasto e il tasto CUE lampeggiano. • Quando si preme nuovamente questo tasto, viene attivata la funzione NEXT TRACK.

2-1	**Selezione della traccia** ② Ruotare la manopola PARAMETERS e selezionare la traccia successiva da riprodurre.

2-2	**Selezione di MEMO** **(Funzione memo traccia successiva)** ③ Il punto CUE di MEMO può essere selezionato come NEXT TRACK. • Quando selezionate NEXT TRACK con cui è stato memorizzato MEMO, s'illumina l'indicatore MEMO. • Se premete il tasto MEMO a questo punto, il punto CUE viene memorizzato come NEXT TRACK e punto da selezionare. • Il valore MEMO viene cancellato se selezionate un altro brano con la manopola PARAMETERS o se premete il tasto MEMO nuovamente. **NOTA:** Non è possibile usare i file MP3 con memoria insieme a questa funzione.

3	**Avvio della ricerca delle tracce** ④ Quando premete il tasto CUE dopo aver selezionato un brano, la riproduzione corrente continua mentre è localizzato il brano successivo e durante l'impostazione del modo d'attesa. Quando è impostata la modalità di standby, il tasto CUE si illumina e il tasto PLAY/PAUSE lampeggia. • A questo punto, se è in atto un loop di 6 secondi o meno, la funzione continuerà finchè premete il tasto PLAY. Se un loop dura più di 6 sec., bisogna prima EXIT dal loop per poter entrare nel modo Next Track. • Il display del tempo indica il tempo di riproduzione residuo dei dati nella memoria dopo aver premuto CUE. **NOTA:** La quantità di tempo in cui la riproduzione della traccia corrente può essere continua è al massimo 10 secondi dal momento in cui è iniziata la ricerca del brano successivo.

4	**Avvio della riproduzione della traccia successiva** ⑤ Quando si preme il tasto PLAY/PAUSE, la riproduzione corrente viene interrotta e viene avviata la riproduzione del brano successivo.

5	**Cross fade traccia successiva** *Alla traccia riprodotta attualmente può essere assegnato un effetto di dissolvenza all'inizio di un'altra traccia. Il tempo fade out può essere selezionato in 15 PRESET "(3) Next Track". • Se il tasto PLAY/PAUSE non viene premuto dopo l'attesa per la traccia successiva, la riproduzione della traccia successiva inizia una volta terminata la riproduzione di tutti i dati in fase di riproduzione al momento.

6	**Modalità automatica traccia successiva** ⑥ Quando premete il tasto TRACK durante la riproduzione, s'attiva la funzione NEXT TRACK. ⑦ Premere la manopola PARAMETERS per 2 secondos per impostare la modalità NEXT TRACK AUTO. Il modo di riproduzione è impostato sul modo CONT.. ⑧ Quando si preme il tasto CUE, viene avviata la modalità NEXT TRACK AUTO. In modalità NEXT TRACK, il tasto NEXT TRACK lampeggia. **NOTA:** Se la riproduzione è interrotta durante questa modalità dalla modalità Pausa, Cue, Hot Start o cambio brano, la modalità Next Tr Auto verrà cancellata e la normale riproduzione riprenderà.

7 SCRATCHING

È possibile eseguire lo scratching in modalità CD o campionatore.

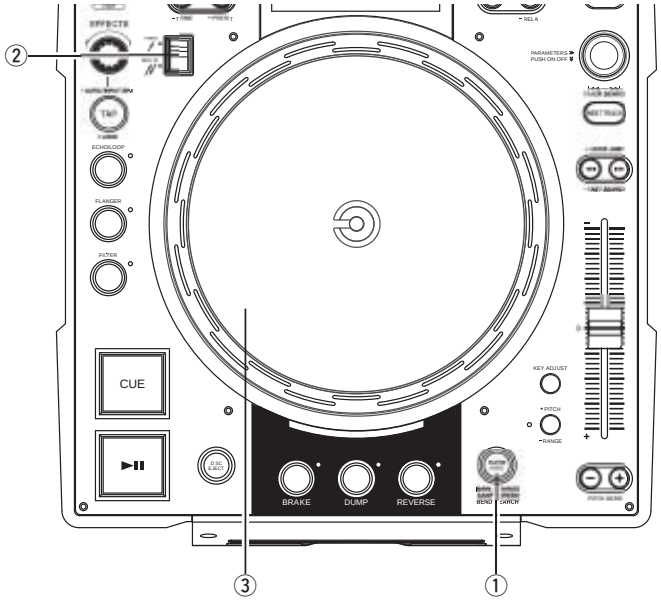

1	**Selezione dell'origine della piastra** ① Selezionare l'origine su cui eseguire lo scratching utilizzando il tasto PLATTER SOURCE. MAIN: Il tasto PLATTER SOURCE si illumina in arancione. SAMPLER: Il tasto PLATTER SOURCE si illumina in verde.

2	**Selezione della direzione di scratching** ② Selezionare la direzione dello scratching usando la leva di selezione della direzione SCRATCH.
3	**Disco di scratch** ③ Quando si seleziona MAIN come modalità di scratching e il disco di scratch viene girato manualmente, viene eseguito lo scratching della traccia principale (CD). Quando si seleziona SAMPLER come modalità di scratching e il disco di scratch viene girato manualmente, viene eseguito lo scratching del campione.

8 SEAMLESS LOOP/HOT START/STUTTER

Seamless Loop/Hot Start/Stutter (tasti A1, A2)

Display operativo (fate riferimento alla sezione che descrive il display)

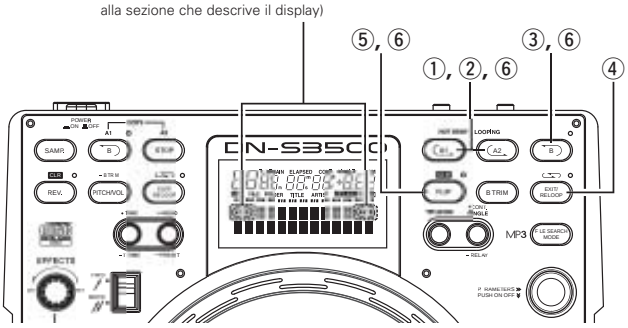

1	**Impostazione del punto A (caricamento dei dati Hot Start)** ① Premete il tasto A1 o A2 per impostare il punto A e ha inizio il caricamento dei dati Hot Start. • Potete usare i tasti A1 e A2 separatamente per ogni Hot Start. • Quando impostate un punto A, il tasto A corrispondente e l'indicazione " C " s'illumina sul display e il tasto entra nel modo Hot Start. • Il valore BPM viene impostato in modo indipendentemente ed automatico per ogni Hot Start.
2	**Attiva la funzione Hot Start** ② Quando premete il tasto A1 o A2, la rip oduzione Hot Start ha inizio dal punto A corrispondente.
3-1	**Impostazione del punto B per il Seamless Loop** ③ Quando premete il tasto B dopo aver impostato il punto A o dopo aver avviato la riproduzione Hot Start, viene impostato il punto B e la riproduzione Seamless Loop ha inizio dal punto A. • Il tasto B funziona in relazione al punto A usato prima di premere il tasto B.

3-2	• Se premete il tasto B durante la riproduzione Seamless Loop o dopo la riproduzione EXIT, il punto B si sposta al punto in cui è stato premuto il tasto. • Dopo aver impostato il punto B, le indicazioni B e " ⊃ " s'illuminano sul display.
4	**Riproduzione Seamless Loop** • Dopo la rivelazione del punto B per A1, quando la riproduzione è iniziata dal punto A1, la riproduzione ritorna al punto A1. Durante la riproduzione da A1 a B, il punto B di A2 viene escluso. • Quando il punto B di A2 è rivelato dopo che la riproduzione è iniziata dal punto A2, la riproduzione ritorna al punto A2. Durante la riproduzione da A2 a B, il punto B di A1 viene escluso.
5	**Exit/Reloop** ④ Nella riproduzione Seamless Loop, potete uscire dal loop oppure ritornare allo stesso. **EXIT:** Durante la riproduzione Seamless Loop, premete il tasto EXIT/RELOOP per uscire dal loop. DN-S3500 continua la riproduzione dopo il punto B. **RELOOP:** Quando premete il tasto EXIT/RELOOP dopo essere uscito dal loop, la riproduzione Seamless Loop riprende dal punto A.

6	**Stutter** • I punti A1 e A2 possono essere usati per la riproduzione Stutter. ⑤ Per abilitare la riproduzione stutter, premete il tasto FLIP per i tasti A1/A2, dopodiché si spegne il display " ⊂ ". Premete il tasto FLIP per commutare tra i modi Hot Start/Seamless Loop e Stutter.
7	**Cancellazione del punto A1/A2** ⑥ Mantenendo premuto il tasto FLIP/(CLR), premete il tasto A1 o A2 per cancellare i punti A e B. Oppure premete il tasto FLIP mantenendolo premuto per più di 1 sec. per cancellare ambedue i punti A1 e A2. Premete rapidamente il tasto "FLIP" e poi i tasti A1, A2 o B per cancellare i punti individualmente.

9 B TRIM

• I punti Seamless Loop e Sampler B possono essere regolati con precisione utilizzando il disco di scratch.
• Perfezionate i punti durante la riproduzione loop.

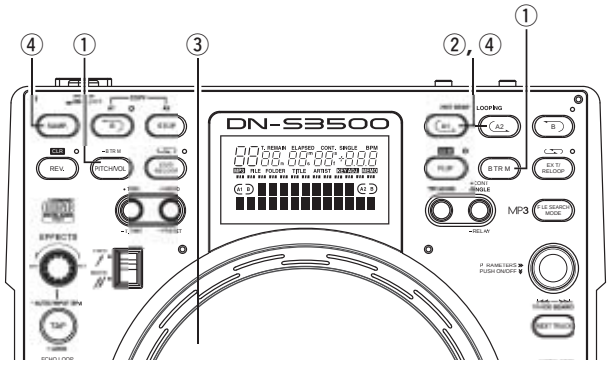

B Trim

1	**Seamless Loop:** ① Alla pressione del tasto B TRIM durante la riproduzione Seamless Loop, si accende il modo B TRIM. Per cancellare la modalità B TRIM, premere nuovamente il tasto B TRIM. **Sampler Loop:** ① Quando si preme il tasto PITCH/VOL. per oltre 1 secondo durante la riproduzione Sampler Loop, la modalità B TRIM viene attivata.
2	**Selezione del punto B** ② L'illuminazione del tasto A lampeggia automaticamente per 'ultimo loop creato o richiamato. • Premere il tasto A1 o A2. È selezionato il loop il cui punto B deve essere regolato.
3	**Compensazione del punto B** ③ Girate lo Scratch Disc lentamente per accedere al punto B di 1 quadro per volta. • L'intervallo di compensazione per il punto B è limitato. Punto B per il loop: Tra 5 frame dopo il punto A e la fine del disco. Punto B per il campionatore: Tra 5 quadro dopo il punto A e l'estremità del campionatore. *MP3 Tra 5 trame dopo il punto A e la fine del file.
4	**Salvataggio del punto B** ④ Premere nuovamente il tasto A o SAMP per salvare il nuovo punto B. L'unità uscirà automaticamente dalla modalità B Trim.

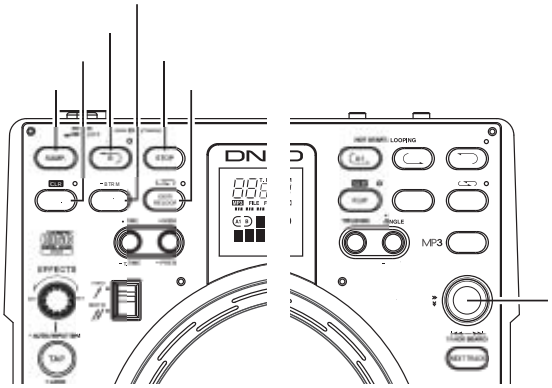
LOOPING
MP3
EFFECTS

11 CONTATORE BPM AUTOMATICO/ATTUATORE

CONTATORE BPM AUTOMATICO

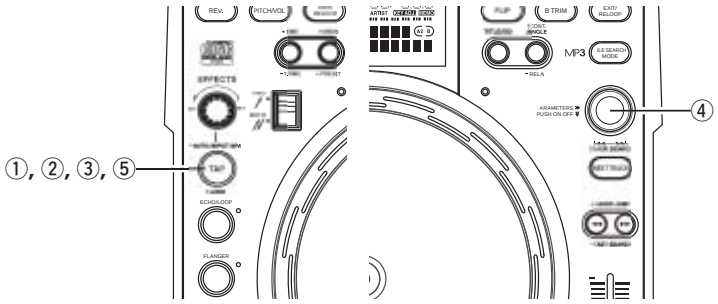

CONTATORE BPM AUTOMATICO

I battiti al minuto (BPM) di un brano sono misurati automaticamente e sono visualizzati sul display durante la riproduzione o nel modo di attesa riproduzione.
I valori BPM misurati sono sincronizzati con i prametri dell'effetto, ad esempio: (tempo ECHO/LOOP e FLANGER)

- Quando è spenta la funzione BPM COUNTER automatica, potete premere il tasto TAP per un secondo per riattivare la funzione AUTO PBM COUNTER.
- Se cambiate o selezionate un brano nuovo, il vecchio BPM viene cancellato e il contatore PBM automatico inizia a rivelare il nuovo brano automaticamente.

NOTA:

AUTO BPM COUNTER può non essere in grado di effettuare la misurazione correttamente, secondo il tipo di musica.
*In tal caso, usate la funzione TAP.

1	**BPM LOCK** I dati misurati dal contatore BPM automatico sono bloccati. ① Premete il tasto TAP una volta durante il funzionamento del contatore BPM automatico. "BPM Lock" appare sul display per 1 secondo.
2	**TAPPING** Viene misurato l'intervallo quando premete ripetutamente il tasto TAP e viene calcolato il valore BPM. ② Quando premete il tasto TAP, si spegne il contatore BPM automatico. Premete ripetutamente il tasto TAP 5~10 volte ci ca secondo il battito.
3	**INSERIMENTO MANUALE** Il valore BPM conosciuto può essere inserito direttamente tramite il valore numerico. ③ Il modo di ingresso manuale BPM è disponibile quando il tasto TAP viene premuto per più di 2 secondi. "Manual In" viene visualizzato nel display dei caratteri. ④ Potete inserireil valore BPM direttamente con la manopola EFFECTS. ⑤ Quando premete il tasto TAP nuovamente, si spegne il modo d'inserimento manuale BPM e la funzione BPM viene bloccato su quel valore.

EFFECTOR

Selezionare uno dei 7 effetti.

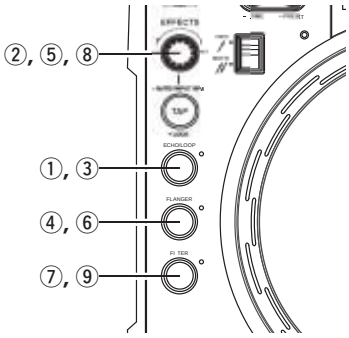

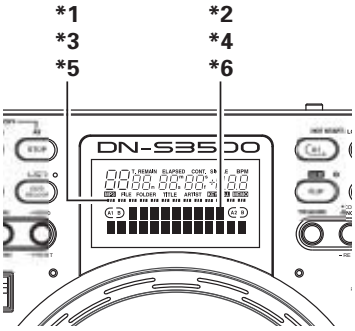

ECHO/LOOP

1-1	**ECHO/LOOP ON** ① Quando si preme il tasto ECHO/LOOP, viene attivata la funzione echo/loop.
1-2	**Impostazione dei parametri** ② È possibile selezionare i parametri echo/loop con le manopole EFFECTS e PARAMETERS. Numero Echo Feedback: Ruotare la manopola EFFECTS. *1 Il numero Echo Feedback appare sul display nella sezione della posizione di riproduzione. Echo Time: Ruotare la manopola PARAMETERS. *2 Echo time appare sul display dei caratteri. • Quando si preme la manopola EFFECTS, il display dei paramenti viene cambiato in display normale. • Premere o girare il controllo EFFECTS per ritornare alla visualizzazione del parametro.
1-3	**Selezione della modalità LOOP** Quando il numero di feedback è impostato al livello massimo, ha inizio la riproduzione Loop Playback con il tempo specificato. Potete selezionare altre piste oppure sostituire il disco per una riproduzione ininterrotta. **ECHO LOOP FADE OUT** • Il modo dei parametri viene disattivato durante la riproduzione Echo Loop quando si seleziona il riavvolgimento con suono o NEXT TRACK nel modo di selezione dei parametri. • Quando selezionate il nuovo brano e ha inizio la riproduzione, la riproduzione Echo Loop si ferma tramite il modo Fade Out. Potete sostituire una riproduzione Echo Loop e una riproduzione normale senza alcun problema. • Il disco può anche essere espulso durante il modo Echo Loop e sostituito da un nuovo disco senza interrompere il suono. Dopo aver selezionato un nuovo brano e premuto PLAY, ha inizio la funzione Echo Loop per un Fade Out automatico.
1-4	**ECHO/LOOP OFF** ③ Se si preme nuovamente il tasto ECHO/LOOP, la funzione echo/loop viene disattivata.

FLANGER

2-1	**FLANGER ON** ④ Quando si preme il tasto FLANGER, viene attivata la funzione flanger.
2-2	**Impostazione dei parametri** ⑤ È possibile selezionare i parametri flanger con le manopole EFFECTS e PARAMETERS. Guadagno FLANGER: Ruotare la manopola EFFECTS. *3 Il guadagno FLANGER appare sul display nella posizione di riproduzione. Tempo FLANGER: Ruotare la manopola PARAMETERS. *4 Il tempo FLANGER appare sul display dei caratteri. • Quando si preme la manopola EFFECTS, il display dei paramenti viene cambiato in display normale. • Premere o girare il controllo EFFECTS per ritornare alla visualizzazione del parametro.
2-3	**FLANGER OFF** ⑥ Se si preme nuovamente il tasto FLANGER, la funzione flanger viene disattivata.

FILTER

3-1	**FILTER ON** ⑦ Quando si preme il tasto FILTER, viene attivata la funzione filtro.
3-2	**Selezione dei parametri** ⑧ È possibile selezionare i parametri filtro con le manopole EFFECTS e PARAMETERS. Frequenza del filtro: Ruotare la manopola EFFECTS. *5 La frequenza del filtro appare sul display nella posizione di riproduzione. Tipi di filtri: Ruotare la manopola PARAMETERS. *6 I tipi di filtri appaiono sul display nella posizione dei caratteri. • Quando si preme la manopola EFFECTS, il display dei paramenti viene cambiato in display normale. • Premere o girare il controllo EFFECTS per ritornare alla visualizzazione del parametro.
3-3	**FILTER OFF** ⑨ Se si preme nuovamente il tasto FILTER, la funzione filter viene disattivata.

12 RIPRODUZIONE MP3

L'unità DN-S3500 è in grado di riprodurre file MP3 tramite il lettore CD-R/RW creato in base alle seguenti condizioni.
* I dischi MP3 creati per formati diversi dalle impostazioni riportate di seguito non possono essere eseguiti nel sistema.
* Nella maggior parte dei casi, è possibile trovare le impostazioni seguenti nelle proprietà del software del masterizzatore PC.
Per ulteriori informazioni su tali impostazioni, consultare il manuale o rivolgersi al rivenditore del software.

NOTE:
- In base alla codifica MP3 o al software di scrittura, può venire generato del rumore oppure non è possibile eseguire alcuni file.
- Le registrazioni effettuate sono per uso personale e non dovrebbero essere in nessun modo usate ai danni del detentore dei diritti d'autore, come stabilito dalle leggi riguardanti i diritti d'autore.

FORMATO MP3

Formato del disco	Estensioni dei file applicabili	.mp3 .MP3 .mP3 .Mp3
	ISO9660	Livello 1 (stile carattere max 8/8,3 pollici)
		Livello 2 (stile carattere max 31/30 pollici)
	Joliet	Stile carattere max 64/64
	Romeo	Stile carattere max 64/64
	Formato settore CD-ROM	Solo modalità 1
	Livello gerarchico di cartelle/directory	Max 8 livelli in basso (*** nota #1**)
	Numero massimo di cartelle	Nessun limite (*** nota #2**)
	Numero massimo di file	Max 999 file (*** nota #3**)
Formato MP3	MPEG-1	Livello audio 3 32-320kbps, f/s 44,1kHz
	ID-3 Tag	V1,0, V1,1, V2,2, V2,3, V2,4
	Codificazione	C.B.R , V.B.R
	NOTA: gli elenchi di riproduzione .m3u non sono supportati.	
Metodo di scrittura del disco	Un disco alla volta e una traccia alla volta	
	Multisessione	Se la prima sessione è CDDA, è possibile riprodurre solo tracce CDDA. Se la prima sessione è MP3, è possibile riprodurre solo tracce MP3.
	NOTA: Packet Write non è supportato.	

nota #1 Non possibile eseguire i file in una cartella che si trova più lontana dal livello gerarchico della cartella/directory specificata.
nota #2 Il numero totale di cartelle non è limitato, mentre il numero totale di file è limitato.
nota #3 Se il numero dei file supera 999, l'unità non è in grado di riconoscere altri file.

Display

- È possibile selezionare il tempo di riproduzione trasco so e il tempo rimanente (solo per i file C.B.R).
- È possibile visualizzare il nome del file, la relativa cartella e l'ID-3 tag (titolo/nome dell'artista/nome dell'album).
Ad ogni pressione del tasto TITLE ㉒, viene selezionata la visualizzazione del nome del file, del nome della cartella, del titolo, del nome dell'artista o del nome dell'album.
NOTA:
Il nome del titolo, dell'artista e dell'album utilizzano i dati dell'identificazione ID-3, di un nome del file.
Se non è localizzata nessun'identificazione ID-3, il display indicherà "No Data".

Riproduzione, Pausa e Cue

- È possibile riprodurre, mettere in pausa ed eseguire il back-cue, proprio come un normale CD.
- Intervallo di passo, 4%, 10%, 16%
NOTA:
Quando si esegue una rice ca in avanti dei file codificati V.B.R., la posizione di avvio torna all'inizio del file 00:00 00 anziché al punto in cui viene rilevata la musica.

Selezione del file

1	**Selezione della modalità di ricerca dei file** Per i dischi MP3, le modalità di rice ca del file descritte di seguito possono essere selezionate premendo il tasto ㉖ FILE SEARCH MODE. • La modalità di ricerca dei file viene selezionata ruotando la manopola ㉗ PARAMETERS ed impostata premendo la manopola.
2	**Ricerca di file (File.NO)** • Quando si ruota la manopola di selezione della traccia ㉗, viene eseguita la rice ca dei file in base all'ordine del numero di file. • Quando si preme e si ruota la manopola di selezione della traccia ㉗, viene eseguita la rice ca di 10 file contemporaneamente.
3	**Ricerca di file/cartelle (Folder)** • Quando si ruota la manopola di selezione della traccia ㉗, viene eseguita la rice ca dei file in base all'ordine del numero di file. • Quando si preme e si ruota la manopola di selezione della traccia ㉗, viene eseguita la rice ca delle cartelle in base all'o dine del numero di cartelle.
4	**Ricerca per nome dell'artista (Artist)** **Ricerca per titolo (Title)** Se il nome dell'artista o il titolo è registrato nel nome del file come descritto sopra, è possibile eseguire la ricerca in ordine alfabetico in base al nome dell'artista o del titolo. • Quando registrato nell'ordine del nome dell'artista o del titolo (Artista - titolo, (Artista) (Titolo), [Artista] [Titolo]) e con "-", "()" o "[ ]" tra i nomi degli artisti e i titoli, è possibile ce care i nomi degli artisti e o titoli in ordine alfabetico. **NOTE:** • Non è possibile selezionare queste funzioni di ricerca per nome a meno che i nomi dei file non siano registrati in un formato specifico. • Il titolo ed il nome dell'artista utilizzano i dati di un nome del file, non dell'ID-3 tag. • Quando si seleziona la modalità di ricerca del nome dell'artista e del nome del titolo e si preme ruotando contemporaneamente la ㉗ manopola di selezione della traccia, viene eseguita la ricerca dei nomi in o dine alfabetico. • Se la manopola di selezione della traccia ㉗ viene ruotata al termine della ricerca in ordine alfabetico, viene eseguita la ricerca dei file in base all'ordine dei numeri dei file dal nome con la lettera selezionata. • Se si preme il tasto ❾ CUE al termine della rice ca dei file, viene eseguita la ricerca dei file e viene impostata la modalità di standby.
5	**Ricerca del nome file (File_Name)** È possibile eseguire la ricerca dei file in ordine alfabetico in base al nome. • Quando si seleziona la funzione di ricerca del nome file e si preme ruotando contemporaneamente la ㉗ manopola di selezione della traccia, viene eseguita la ricerca dei nomi file in o dine alfabetico. • Se la manopola di selezione della traccia ㉗ viene ruotata al termine della ricerca in ordine alfabetico, viene eseguita la ricerca dei file in base all'ordine dei numeri dei file dal nome con la lettera selezionata. • Se si preme il tasto ❾ CUE, viene eseguita la ricerca del file e viene impostata la modalità di standby.

NOTA:
Se il nome del file non corrisponde al formato di 4, viene selezionata la ricerca per nome del file.

Ricerca manuale e ricerca rapida

È possibile eseguire la ricerca manuale e la ricerca veloce solo per i file C.B.R.

NOTE:
- Con la ricerca manuale e la rice ca rapida, eseguire la rice ca solo all'interno del file selezionato.
- È possibile eseguire la ricerca manuale all'indietro fino al punto che si trova 10 secondi prima del punto in cui viene iniziata la ricerca.
- La velocità di rice ca può variare in base al livello di compressione del file, ecc.

Scratching

È possibile eseguire la riproduzione di scratching esattamente come in un nomale CD.

NOTA:
È possibile eseguire lo scratching (rotazione all'indietro) all'indietro fino al punto che si trova 10 secondi prima del punto in cui viene iniziata la riproduzione all'indietro.

Seamless Loop/Hot start/Stutter

Le modalità di esecuzione Hot Start, Seamless Loop Playback e Stutter possono essere eseguite come con normali CD soltanto per i file C.B.R.

NOTA:
I punti A e B per Seamless loop devono essere impostati all'interno dello stesso file.

Effetto disco

L'effetto disco è supportato esattamente come in un nomale CD.

NOTA:
La riproduzione all'indietro viene eseguita al massimo per 10 secondi, dopo i quali viene di nuovo eseguita la riproduzione normale.

MEMO

La memoria è supportata come nei normali CD.

NOTE:
- La funzione Memo della traccia successiva non è supportata.
- MEMO CALL può non essere completato a seconda delle condizioni del file.

13 EFFETTO DISCO

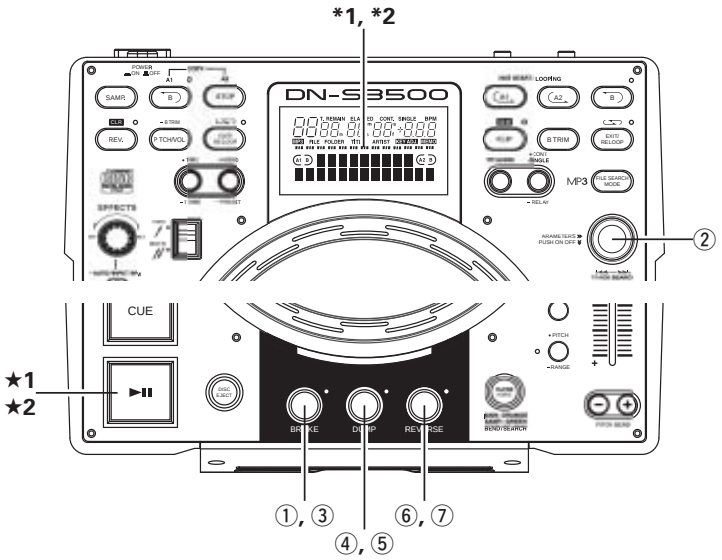

BRAKE

1-1	**BRAKE** Simula un suono simile a quello del vento di un piatto rotante che si arresa lentamente. **Come impostare il modo BRAKE** ① Attivate la funzione BRAKE premendo il tasto BRAKE.
1-2	**Come selezionare il tempo BRAKE** Quando attivate la funzione BRAKE, i LED PARAMETERS e BRAKE lampeggiano ed il parametro è visualizzato. Se si utilizzano le impostazioni predefinite, il tasto BRAKE rimane inattivo per 3 secondi dopo essere stato selezionato e la manopola PARAMETERS viene regolata. Dopo 3 secondi, il menu BRAKE si chiude.

1-2	② È possibile selezionare il periodo BRAKE con la manopola PARAMETERS. • Quando si preme la manopola PARAMETERS, viene immessa l'ora e la modalità di selezione dell'ora viene annullata. PARAMETERS PUSH ON OFF TRACK SEARCH *1 Il tempo BRAKE appare sul display nella sezione dell'indicatore della posizione di riproduzione.
1-3	**Come avviare la funzione BRAKE** ★1 BRAKE viene attivato quando si preme il tasto PLAY/PAUSE (▶II) durante la riproduzione.
1-4	**Arresto di BRAKE** ★2 Il modo BRAKE può essere annullato tramite una nuova pressione del tasto PLAY/PAUSE (▶II) durante tale effetto.
1-5	**Modalità BRAKE disattivata** ③ Quando si premono i tasto BRAKE, viene impostata la modalità di selezione del tempo BRAKE. Se si preme nuovamente il tasto BRAKE in questo periodo di tempo, la funzione BRAKE viene disattivata.

DUMP

2-1	**DUMP** La riproduzione all'indietro viene eseguita per un periodo di tempo specifico. Consente di eseguire l'audio all'indietro durante il movimento in avanti senza perdere il "tempo trascorso" quando si torna alla riproduzione normale. **Avvio della riproduzione DUMP** ④ È possibile attivare la funzione DUMP ed avviare la riproduzione Dump tramite la pressione del tasto DUMP durante la riproduzione.
2-2	**DUMP EFFECT** • Ogni volta che si preme il tasto DUMP, la riproduzione DUMP e normale si alternano. • La riproduzione all'indietro viene interrotta quando viene avviata la riproduzione Hot Start o Stutter.
2-3	**Riproduzione DUMP disattivata** ⑤ Se si preme il tasto DUMP in modalità DUMP, viene attivata la modalità DUMP.

REVERSE

3-1	**Avvio della riproduzione REVERSE** ⑥ È possibile attivare la funzione REVERSE ed avviare la riproduzione invertita tramite la pressione del tasto REVERSE durante la riproduzione. • La piastra ruota in senso antiorario.
3-2	**REVERSE EFFECT** • Ogni volta che si preme il tasto REVERSE, la riproduzione all'indietro e normale si alternano. *2 L'indicatore della posizione di riproduzione s'illumina di arancione durante la riproduzione inversa. • La riproduzione all'indietro viene interrotta quando viene avviata la riproduzione Hot Start o Stutter.
3-3	**Modalità REVERSE disattivata** ⑦ Se si preme il tasto REVERSE in modalità REVERSE MODE, la modalità invertita viene disattivata.

14 MEMO (memoria di impostazione personalizzata)

È possibile memorizzare le informazioni sull'impostazione nella memoria non volatile. Le informazioni memorizzate possono essere richiamate dalla memoria in un momento successivo, rendendo così più facile il mixing della musica. *Il salvataggio del punto MP3 MEMO non è disponibile.

1. Informazioni su MEMO

- È possibile memorizzare fino a 5000 punti Memo nella memoria interna per il richiamo in un secondo momento.
  Il numero di tracce in un CD specifico limita solo la quantità di punti Memo disponibili per tale disco.
  Esempio: Se nel CD sono presenti 22 tracce, è possibile salvare solo fino a 22 memo. (un gruppo memo per traccia)

  AVVERTENZA:
  5000 è il numero massimo dei brani da memorizzare.
  Tuttavia, per semplificare le operazioni MEMO, il sistema di memoria gestisce ogni pacchetto di dati con 500 MEMO come unità minima (la capacità totale di 5000 voci della memoria è suddivisa in 10 pacchetti). Per azzerare i dati di un solo MEMO in modalità 1 MEMO CLEAR, le informazioni memo verranno eliminate, ma non il numero di allocazione memo iniziale. In modo simile, a seconda delle condizioni, il numero di tracce archiviabili in memoria può essere inferiore a 5000.
  Dopo aver memorizzato 5000 memo, verrà visualizzato il messaggio "MEMO FULL!". In tal caso, è necessario eliminare i dati obsoleti per fare spazio ai nuovi punti memo. Di conseguenza, i 500 punti memo meno recenti verranno eliminati.
- L'indicatore MEMO nel display si accende quando viene selezionata una traccia i cui dati sono archiviati in memoria.

2. VOCI MEMO

Le seguenti voci sono troppo grandi per essere archiviate in una sola banca di memoria:
① Punto Cue
② Punti A1 e B1, Punti A2 e B2
③ Impostazioni della riproduzione del passo, dell'attivazione/disattivazione di passo e regolazione del codice
④ Dati BPM (punti Cue, A1 e A2)

3. SELEZIONE MODALITÀ MEMO

① Premere il tasto ㉔ MEMO in modalità Cue per impostare la modalità MEMO.
② Ruotare la manopola ㉗ PARAMETERS per selezionare le varie modalità MEMO.
Memo Set, Memo Call, Memo Clr
A seconda delle condizioni, alcune modalità non possono essere selezionate.
③ Premere nuovamente il tasto ㉔ MEMO per uscire dalla modalità MEMO.

(1) Archiviazione dei dati in memoria [Memo Set]

- Dopo avere eseguito le impostazioni da archiviare in memoria, premere il tasto ❾ CUE.
- Quando l'indicatore MEMO nel display è disattivato in modalità Cue, premere il tasto ㉔ MEMO per abilitare la funzione di impostazione Memo.
- Se l'indicatore MEMO si accende, è necessario azzerare il Memo esistente per memorizzare un nuovo Memo.
- Infine, premere la manopola ㉗ PARAMETERS. Verrà visualizzato il messaggio "Complete!" e l'indicatore MEMO si accende.

MEMO FULL

- Se la memoria è piena e non è possibile archiviare ulteriori dati, verranno visualizzati i messaggi "Memo Full!" e "Delete 500?".
- In tal caso, è necessario cancellare dalla memoria i primi 500 Memo dal numero 1 al 500) per fare spazio ai nuovi memo.
- Per fare spazio ai nuovi memo, premere la manopola ㉗ PARAMETERS durante la visualizzazione del messaggio "Delete 500?".
- Verrà visualizzato il messaggio "Delete OK?". Premere nuovamente la manopola ㉗ PARAMETERS per cancellare i memo.
- Dopo che i primi 500 Memo (dal numero 1 al 500) sono stati cancellati, viene eseguita la rinumerazione dei numeri dopo il 501, 1, 2, 3…(adesso si dispone di 500 spazi vuoti).

(2) MEMO CALL [Memo Call]

- Quando nel CD sono incluse tracce che l'unità DN-S3500 ha inserito nel Memo, l'indicatore MEMO lampeggia per 5 secondi.
- Per chiamare i dati Memo, selezionare la traccia che si è resa MEMO. L'indicatore MEMO si accende.
- Premere il tasto ㉔ MEMO per abilitare la funzione di chiamata Memo.
- Quando si preme la manopola ㉗ PARAMETERS in modalità di chiamata Memo, tutti i dati archiviati in memoria verranno caricati. In DN-S3500 viene impostata la modalità di standby a livello del punto Cue richiamato.
- Quando il passo di riproduzione viene caricato dal Memo con il LED PITCH lampeggiante, il passo di riproduzione viene bloccato finché il dispositivo di scorrimento del passo non raggiunge lo stesso passo. Quando il passo di riproduzione è bloccato, il LED PITCH continua a lampeggiare.

NOTA:
L'operazione di MEMO CALL di file MP3 può essere completata in base alla condizione del file.

(3) 1 MEMO CLEAR [Memo Clr]

- Per cancellare i dati Memo, selezionare la traccia che si è resa MEMO. L'indicatore MEMO si accende.
- Premere il tasto ㉔ MEMO per abilitare la funzione di cancellazione Memo.
- Quando si preme la manopola ㉗ PARAMETERS in modalità MEMO CLEAR, i dati Memo vengono cancellati e l'indicatore MEMO sul display si spegne.

ALL MEMO CLEAR

- È possibile cancellare tutti i dati di memoria.
- Per ulteriori informazioni, vedere "15 PRESET (14) MEMO ALL CLEAR".

4. Copia di tutto il MEMO

- I dati MEMO possono essere copiati tra DN-S3500 o tra DN-S3500 e DN-D9000 o DN-S3500 e DNS3000 o DN-S3500 e DN-S5000.
- Per ulteriori informazioni, vedere "15 PRESET (15) MEMO ALL COPY".

5. Condivisione dei dati di memoria

- I dati MEMO di due DN-S3500 o DN-S3500 e DN-S3000 o DN-S3500 e DN-S5000 possono essere confrontati quando i DN-S3500 sono collegati tramite MEMO.

NOTE:

- I dati MEMO delle due unità DN-S3500 vengono controllati al caricamento del disco.
- Quando altri modelli (DN-S5000, DN-S3000 e DN-D9000) utilizzano i dati passo di DN-S3500, i dati passo potrebbero essere diversi a seconda della differenza del formato dei dati.

15 PRESET

1. Modalità predefinita

① La modalità predefinita è disponibile quando il tasto ㉔ PRESET viene premuto per oltre un secondo mentre ‘unità DN-S3500 è in modalità Cue, pausa o in modalità senza disco.
② Ruotare la manopola ㉗ PARAMETERS per selezionare l’elemento preimpostato.
③ Dopo la selezione di un elemento, ruotare la manopola ㉗ PARAMETERS per selezionare i dati preimpostati.
④ Per modificare altre voci preimpostate, ripetere questi passaggi.
⑤ Premere il tasto ㉔ PRESET, ❾ CUE o ❼ PLAY / PAUSE (▶❚❚) per uscire dalla modalità Preset.

2. Dati e voci predefiniti

Il segno “*” accanto ai dati indica il valore predefinito.

(1) Cue Mode : DENON* (Quando la riproduzione viene avviata in modalità di pausa riproduzione, viene impostato il punto Cue.) / Other (Quando si preme il tasto Cue durante la modalità di pausa riproduzione, viene impostato il punto Cue.)

(2) Auto Cue : Ricerca del livello Auto Cue attivata/disattivata. (ON* / OFF)

(3) Next Tr Time : OFF / 1sec / 2sec* / 3sec

Selezionare il tempo di dissolvenza per la traccia corrente quando viene avviata la riproduzione di una nuova traccia con la funzione traccia successiva.

(4) Platter Speed : 33rpm* / 45rpm

Selezionare la velocità di rotazione della piastra.

(5) 3/4 Effect : OFF* / ON

È possibile utilizzare effetti di battito 3/4 quando si seleziona il parametro per l’attuatore.

6) Jump Time : 10sec* / 20sec / 30sec / 1min

Selezionate il tempo del salto Quick Jump.

(7) Pitch Range : ±4% / ±10%* / ±16% / ±24%

Selezionate il campo del passo di riproduzione all’accensione della corrente.

8) EOM Time : Ora d’inizio messaggio di fine brano.

(OFF / 10sec* / 15sec / 20sec / 30sec / 60sec / 90sec)

(9) Fader Mode (FADER START MODE) : Play / Cue* / P / Pause

Selezionate il tipo a 2 linee (riproduzione e Cue) o il tipo ad 1 linea (riproduzione e pausa).

(10) Power On Play : ON / OFF*

La riproduzione viene avviata all’attivazione dell’alimentazione e al caricamento del disco.

(11) Pitch : Pitch ON* / Key AdjON (KEY ADJUST ON) / Pitch OFF

Selezionare la modalità passo quando viene spenta la corrente.

(12) Play Mode (SINGLE / CONTINUOUS / SINGLE PLAY LOCK) : Single / Cont. / Play Lock*

Selezionare la modalità di riproduzione quando l’alimentazione è attivata.

(13) Time Mode : Elapsed* / Remain / T.Elapsed / T.Remain

Consente di selezionare la modalità di tempo quando l’alimentazione è attivata.

(14) MEMO ALL CLEAR :

Consente di cancellare tutti i dati MEMO nella memoria non volatile.
① Per azzerare i dati MEMO, premete la manopola PARAMETERS.
• “Memo Clr?” lampeggia nel display dei caratteri.
② Premere nuovamente la manopola PARAMETERS e selezionare “Yes” per cancellare tutti i dati MEMO.
• “Now Clearing!” viene visualizzato nel display dei caratteri durante la cancellazione.
③ Al termine della cancellazione, viene visualizzato “Complete!”.

(15) MEMO ALL COPY :

Cconsente di copiare tutti i dati MEMO dall’unità principale DN-S3500 (o DN-S3000, DN-S5000, DN-D9000) al ‘unità secondaria DN-S3500 (o DN-S3000, DN-S5000, DN-D9000) quando entrambe le unità sono collegate da un cavo normale (vedere il diagramma dei cavi).
NOTA: assicurarsi che non siano presenti dischi all’interno del CD.

È utilizzato un cavo diritto:

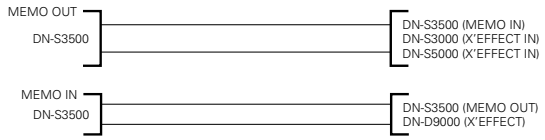

• Utilizzando un cavo diritto, connettere i terminali MEMO tra le due unità DN-S3500 oppure tra un’unità DN-D9000 e una DN-S3500, tra un’unità DN-S5000 e una DN-S3500 o tra un’unità DN-S3000 e una DN-S3500.
• È possibile eseguire la copia utilizzando l’unità DN-S3500 e DN-D9000 o ‘unità DN-S3500 e DN-S5000 o l’unità DN-S3500 e DN-S5000 nello stesso modo in cui vengono utilizzate due unità del modello DN-S3500.

• Eseguire l’operazione di copia come descritto di seguito nell’unità secondaria DN-S3500.
① Per iniziare la copia, premere la manopola PARAMETERS e selezionare “YES”. “Memo Copy?” lampeggia nel display dei caratteri.
② Premere nuovamente la manopola PARAMETERS per confermare. Viene visualizzato “Copy OK?”.
③ Premere nuovamente la manopola PARAMETERS. L’unità inizia a eseguire la copia quando i dati MEMO vengono ricevuti dall’unità principale. Viene visualizzato “Now Copying”.
• Se l’unità principale e l’unità secondaria non sono collegate in modo corretto oppure se l’unità DN-2600F non è pronta per inviare dati, nel display dei caratteri verrà visualizzato “Not Connect”.
④ Al termine della copia, viene visualizzato “Complete!”.
• “Copy Error” viene visualizzato sul display dei caratteri se la copia non viene completata in modo corretto.
• Se non è possibile comunicare in modo normale, nel display dei caratteri viene visualizzato “Not connect”.

In tal caso, riprovare a eseguire la procedura descritta sopra.
• I dati MEMO copiati vengono aggiunti all’area con il numero più alto di unità DN-S3500 secondarie.

(16) Version No. : Viene visualizzata la ve sione software dell’unità DN-S3500. (SYSTEM / DSP)

(17) PRESET INITIALIZE : Consente di riportare tutti i dati alle impostazioni di fabbrica.
① Per cancellare i dati PRESET, premere la manopola PARAMETERS.
“Preset Int?” lampeggia nel display dei caratteri.
② Premere nuovamente la manopola PARAMETERS.
“Preset Initial!” viene visualizzato nel display dei caratteri durante la cancellazione dei dati.
③ Al termine della cancellazione, viene visualizzato “Complete!”.

16 SPECIFICHE

DESCRIZIONE GENERALE

Tipo:	Lettore CD		
Tipo di disco:	Compact disc standard dischi di 12 cm), CD-TEXT Dischi CD-R, CD-RW **NOTA:** in questa unità è possibile eseguire dischi CD-R o CD-RW finalizzati. Tuttavia, a seconda della qualità del CD, alcuni dischi CD-R/RW non possono essere eseguiti.		
Dimensioni:	Unità lettore:	300 (L) x 124 (A) x 334 (P) mm 11”13/16 (L) x 4”7/8 (A) x 13”5/32 (P)	
Installazione:	Tipo da tavolo		
Peso:	Unità lettore:	5,5 kg (12 lbs 02 oz)	
Alimentazione:	Modelli U.S A., Canada e Taiwan R.O.C.:		120 V CA ±10%, 60 Hz
	Modelli europei:		230 V CA ±10%, 50 Hz
Consumo elettrico:	19 W		
Condizioni ambientali:	Temperatura operativa:	da 5 a 35°C	(da 41 a 95°F)
	Umidità operativa:	da 25 a 85%	(senza condensa)
	Temperatura di conservazione:	da –20 a 60°C	(da 4 a 140°F)
Motore:	Trasmissione diretta Motore CC senza spazzole		
	Velocità del giradischi:	33-1/3 giri al minuto, 45 giri al minuto	
	Coppia d’avviamento:	2,5 kg-cm (2.2 lb-in)	

SEZIONE AUDIO

Uscita principale, Uscita monitor	
Quantizzazione:	16-bit lineari per canale
Frequenza di campionamento:	44,1 kHz al passo normale
Intervallo di sovracampionamento:	8 voci
Distorsione armonica totale	0,01% o inferiore
Rapporto segnale/rumore:	90 dB o superiore
Separazione canali:	85 dB o superiore
Frequenza di risposta:	Da 20 a 20 000 Hz
Uscita analogica	
Livello di uscita:	2,0 V r.m s.
Impedenza caricamento:	10 kΩ/kohms o superiore
Uscita digitale	
Formato segnale:	IEC958 di tipo II
Livello di uscita:	0,5 Vp-p 75 Ω/ohms

FUNZIONI

Avvio rapido:	Entro 20 msec.	
Passo variabile:	±4% (passo 0,02%), ±10% (passo 0,05%), ±16% (passo 0,1%) ±24% (passo 0,1%), ±50% (passo 0,5%), ±100% (passo 1,0%)	
Curva del passo:	Modalità Cue: “DENON” (voce predefinita (2))	
	Funzione del tasto	Intervallo di passo ± 4% ~ ± 24%: ±32% Intervallo di passo ±50% ~ ±100%: ±99%
	Funzione piastra	±20% del passo corrente
	Modalità Cue “Other” (voce predefinita (2))	
	Funzione tasto e piastra	±20% del passo corrente
Sampler		
Campionamento:	44,1 kHz	
Lunghezza:	15 sec.	
Livello d’uscita:	2,0 V r.m s. (Variabile / –14 ~ +6 dB)	
Passo variabile:	±24% (passo 0,1%)	
Precisione di ricerca:	1/75 sec. (1 frame codice secondario)	
Velocità massima di scansione:	Oltre 20 volte la velocità normale	
Passaggio massimi di memoria MEMO:	5000 passaggi	

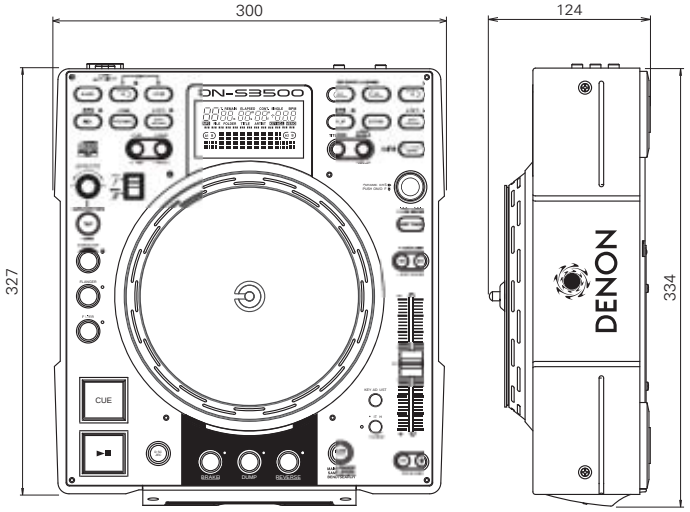

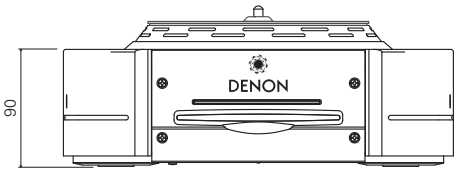

* Le specifiche e il design sono soggetti a modifiche senza preavviso a scopo di miglioramento.

– CONTENDIO –

1 Características principales 1
2 Instalación de la placa, el disco de rayado y la estera deslizante / Conexiones..... 2
3 Nombres de los componentes y funciones.. 3 ~ 5
4 Los discos compactos..... 6
5 Operaciones básicas 6, 7
6 Pista siguiente 8
7 Scratch..... 9
8 Seamless Loop/Hot Start/Stutter 9, 10
9 B Trim 10
10 Sampler 11
11 Contador/efector de BPM automático 12, 13
12 Reproducción MP3.....13, 14
13 Platter Effect.....15
14 Memo (Memoria de ajuste personalizado).....16
15 Preset 17
16 Especificationes.....18

- **ACCESORIOS**

Compruebe que la unidad principal va acompañada de las piezas siguientes:

① Manual de instrucciones.....1	⑥ Adaptador 1
② Cables de conexión para salida de señales (RCA) ...1	• Adaptador del disco de rayado Adaptador (1)) ...2
③ Placa de aluminio.....1	• Adaptador del disco de 7" (Adaptador (2)).....1
④ Estera deslizante.....1	• Fijación de la placa 1
⑤ Disco de rayado 1	• Tornillo (⊕ cabezal) 3

1 CARACTERÍSTICAS PRINCIPALES

Enhorabuena por haber comprado el DN-S3500. El simple reproductor de CD/MP3 de mesa DN-S3500 viene equipado con una amplia variedad de opciones y funciones avanzadas, que permiten obtener un alto rendimiento para una creatividad y una capacidad para el espectáculo sin límites.

Estructura profesional y piezas

1. **Platter de motor activo**
   Cuando comienza la reproducción, el disco gira, recibe la señal y reacciona del mismo modo que con un tocadiscos analógico.
   La placa activa está formada por la placa accionada por electromotor, la estera deslizante y el disco de rayado igual que un tocadiscos para emulación real. Pueden sincronizarse los impulsos y el paso de la aguja puede lleva se a cabo del mismo modo que en un tocadiscos analógico.
2. **Motor de accionamiento directo de gran par**
   El novísimo diseño interno de Denon del motor de accionamiento directo sin escobillas cuenta con un potente par de arranque de 2,5 kg-cm que permite al plato alcanzar al instante una velocidad plena de giro en 0,5 s.
3. **33/45 R.P.M**
   Puede ajustar la velocidad de giro del plato a 33 ó 45 rpm, según lo que prefiera.

Características y Funciones

La implementación de un procesamiento de señal digital (DSP) potente y una gran capacidad de memoria permite aplicar nuevas características de control como:

1. **SCRATCH**
   Gracias al disco activo y al disco Scratch, el sonido Scratch es comparable con los tocadiscos analógicos. Además, pueden seleccionarse la pista principal y las muestras como fuente de sonido Scratch con sólo tocar un botón.
2. **REPRODUCCIÓN MP3**
   Se pueden reproducir a chivos MP3 creados en el formato especificado en la página 13.
   Pueden buscarse los archivos manualmente con facilidad, mediante la función de exploración o utilizando un número de las funciones de búsquedas de archivos (búsqueda de archivos, búsqueda de archivos/carpetas, búsqueda por nombre de artista, búsqueda por título, búsqueda por nombre de archivo).
3. **RESERVA DE LA PRÓXIMA PISTA**
   Puede seleccionar la pista siguiente mientras se sigue reproduciendo la pista actual para una transición continua.
4. **CROSS FADE**
   Junto con la función Pista siguiente, el DN-S3500 puede realizar una atenuación cruzada interna fluida cuando pasa a una pista nueva.
5. **HOT START y STUTTER**
   La función Hot Start le permite comenzar la reproducción de forma inmediata desde un punto fijo establecido por usted. Con los botones A1 y A2 se pueden configurar dos puntos. Los Hot Starts cargados también pueden utilizarse para "repetir" estos puntos. En modo Stutter, el audio momentáneo se oye según el tiempo durante el cual se mantienen pulsados y liberados estos botones.
6. **SEAMLESS LOOP**
   Con esta función, cualquier sección de una pista puede reproducirse de forma repetida sin que se produzca ningún corte en el sonido o limitación en su longitud. El DN-S3500 ofrece una variedad de opciones de bucle como Cancelar (Exit), repetición de bucle (Reloop) y bucle dual.
7. **SAMPLER**
   El sampler digital integrado en la placa puede grabar hasta 15 segundos de sonido con calidad de CD y con una frecuencia de muestreo de 44,1 kHz. Puede realizar bucles perfectos con esta muestra o reproducirla hacia atrás (REVERSE). El nivel del tono y de salida de cada muestra puede ajustarse de forma independiente.
   El punto B puede fijarse o cambiarse fácilmente del mismo modo que lo haría con la función de bucle continuo A-B.
   El bucle continuo se puede copiar fácilmente al sampler.
8. **B TRIM**
   Los puntos B del bucle continuo y el sampler pueden ajustarse fácilmente con el disco de rayado. Los ajustes pueden realizarse en tiempo real mientras se está reproduciendo el bucle.
9. **CONTADOR AUTOMÁICO DE BPM, BLOQUEO DE BPM, TAP y ENTRADA MANUAL DE BPM**
   Además de un contador automático de BPM y de la función de golpeteo manual, el equipo DN-S3500 también dispone de la función de bloqueo temporal del contador automático de BMP. Asimismo, está disponible una función de entrada de BPM manual para introducir el valor de BPM conocido directamente mediante un botón giratorio para que el ajuste de BPM pueda realizarse de manera sencilla.
10. **EFECTOS INCORPORADOS**
    Se incluyen siete tipos de efectores.
    ECHO/LOOP:
    Pueden seleccionarse las funciones ECHO y LOOP. Es posible crear un bucle en el tiempo de realimentación (ECHO LOOP) configurando el número de realimentación al "MAX".
    FLANGER:
    Se pueden seleccionar el tiempo y la amplificación de realimentación.
    FILTER:
    Podrá seleccionar uno de los tres filtros (LOW PASS, MID PASS y HIGH PASS) y ajustarlo individualmente.
11. **PLATTER MODE**
    Puede simularse la reproducción como en un tocadiscos analógico utilizando los efectos del tocadiscos.
    BRAKE:
    Simula el sonido que hace un plato de vinilo cuando se detiene por completo lentamente. (Se puede ajustar el tiempo de ralentizado.)
    DUMP:
    Reproduce el sonido en sentido inverso al mismo tiempo que sigue moviéndose hacia delante, siempre sin perder el "tiempo transcurrido" cuando se regresa al modo de reproducción normal.
    REVERSE:
    (Reve se) Reproduce el sonido en sentido inve so hasta que se regresa al modo de reproducción normal.
12. **MEMO (CD & MP3)**
    Pueden guardarse varios ajustes como punto de referencia, arranque en caliente, bucle A-B, BPM, ajuste de paso y tecla en la memoria interna no volátil para recurrir a ellos más adelante. Hay hasta 5000 puntos disponibles.
    Además, pueden transferirse datos de memoria al DN-S3500 desde otro DN-S3500 DN-S5000, DN-S3000 o DN-D9000.
13. **PITCH/KEY ADJUST**
    PITCH:
    La velocidad de la reproducción se ajusta con el botón de control de PITCH. Los valores límites ajustables de pitch son +/– 4, 10, 16, 24, 50, 100% (puede selecciona se durante la reproducción).
    KEY ADJUST:
    Mantiene la key original incluso si la velocidad de reproducción de pitch se cambia con el botón de control de PITCH.
14. **DIGITAL OUT**
    La salida digital de Main (principal) proporciona una señal digital 100% verdadera sin ninguna restricción o limitación, independientemente del cambio de paso o del ajuste de modo.
15. **FADER START**
    Los controles de inicio del atenuador DN-S3500 FADER START son compatibles con nuestros mezcladores y los de la mayoría de las marcas.
16. **SHOCKPROOF MEMORY**
    20 segundos de memoria a prueba de golpes evitan cualquier interrupción audible debida a impactos mecánicos externos, como golpes y vibraciones fuertes, lo cual es especialmente útil para el DJ móvil, así como para aplicaciones de instalación en clubs nocturnos.
17. **PRESETS**
    Es posible personalizar la máquina a sus preferencias gua dando sus ajustes favoritos en la memoria interna. Para conocer los elementos que se encuentran en las presets, consulte la página 17.
18. **CD TEXT**
19. **Reproducción de CD-R/RW**
    Este reproductor puede reproducir discos CD-R/RW, pero sólo si éstos están finalizados. Sin emba go, deberá tener en cuenta que en función de la calidad de la grabación, es posible que el reproductor no pueda reproducir algunos discos CD-R/RW finalizados.
20. **Activar la reproducción**
    El reproductor puede configura se para que se inicie la reproducción en el modo de relevo cuando se encienda la unidad.
21. **Plug Ins**
    De vez en cuando añadiremos nuevas funciones apasionantes o mejoraremos las actuales mediante Plug Ins gratuitos de firmware.
    Visite la web www.denondj.com para comprobar si tiene la última versión de firmware.

2 INSTALACIÓN DE LA PLACA, EL DISCO DE RAYADO Y LA ESTERA DESLIZANTE / CONEXIONES

(1) INSTALACIÓN DE LA PLACA, EL DISCO DE RAYADO y LA ESTERA DESLIZANTE

• Accesorios

① Placa de aluminio	1
② Disco de rayado	1
③ Estera deslizante	1
④ Adaptador (1)	2
(Uno es de repuesto.)	

1. Instale la placa en el saliente cónico del motor.
2. Instale la estera deslizante en la placa.
3. Introduzca el agujero D del disco de rayado en el eje D del motor.
   NOTA: La cara impresa se coloca en la estera deslizante.
4. Introduzca el adaptador según la dirección de la flecha.
   NOTA: Tenga en cuenta la dirección de introducción.

Fig. 1

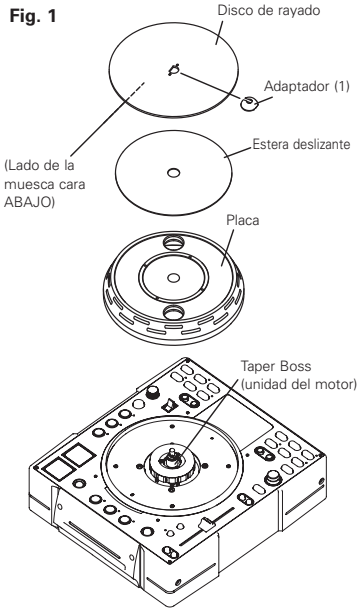

Fig. 2

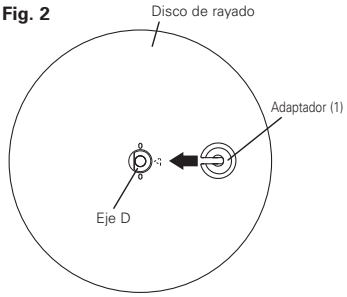

Fig. 3

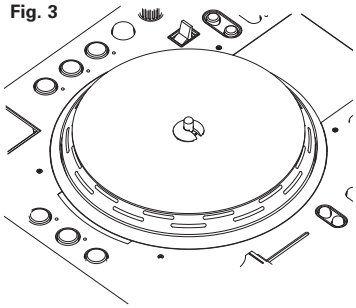

PRECAUCIONES:
- No toque la unidad del motor.
- No active la alimentación sin el plato.

NOTA:
Tras colocar el plato, tenga cuidado de que no caiga cuando mueva el DN-S3500.

(2) CONEXIONES

1. Desconecte el interruptor POWER.
2. Conecte el haz de cables RCA entre las salidas del DN-S3500 y las entradas de su mixer.
3. Si su mixer posee la función Inicio del atenuador como nuestros modelos mixer DENON, conecte la clavija de FADER al mixer utilizando un minicable estéreo de 3,5 mm.

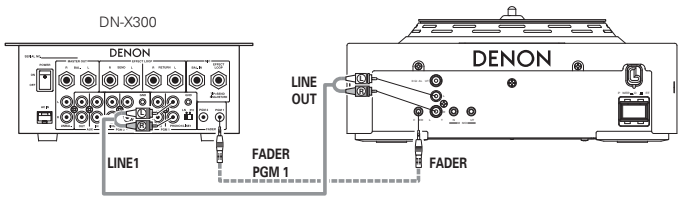

(3) INSTALACIÓN

Instale el equipo DN-S3500 horizontalmente.

(4) INSTALACIÓN DEL ADAPTADOR PARA DISCOS DE 7 (17cm) PULGADAS

Puede instalar su propio disco de vinilo de 7 pulgadas (17cm) en este producto utilizando el adaptador facilitado. Este diseño original le confiere la libertad de utilizar su disco de vinilo favorito para disfrutar igual que con un tocadiscos analógico.

*Asegúrese de que el disco utilizado está plano y no combado.

• Accesorios de adaptador de disco de 7 pulgadas (17cm)

① Adaptador (2)	1
② Tornillo (⊕ cabezal)	3
③ Fijación de la placa	1

1. Fije el adaptador (2) en el orificio del disco de 7 pulgadas
2. Fije la placa con 3 tornillos. (⊕ cabezal).
3. Introduzca el agujero D del adaptador (2) en el eje D del motor.
4. Introduzca el adaptador (1) en el adaptador (2).

Fig. 1

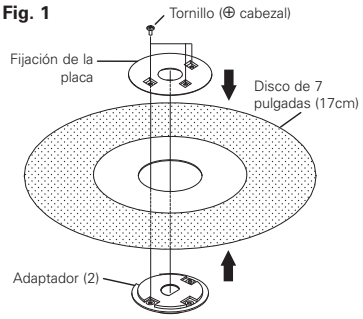

Fig. 2

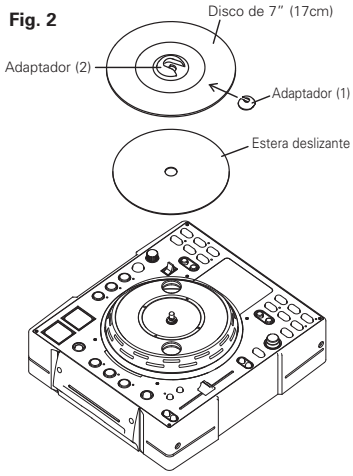

NOTA:
Según el DISCO que elija, puede no resultar suficiente la fricción que se produce con la estera deslizante, lo que puede ocasionar un sonido de resistencia al avance indeseable.
Si es así, utilice un disco distinto, más grueso o más pesado.

3 NOMBRES DE LOS COMPONENTES Y FUNCIONES

(1) Panel frontal

❶ Ranura para la carga de discos
- Cargue el disco lentamente y suéltelo cuando el DN-S3500 empiece a agarrarlo.

NOTA:
Limpie el lado etiquetado del disco y empiece a cargarlo.
Si el disco está sucio, el rodillo cargador del disco puede fallar.

PRECAUCIONES:
- No cargue discos con la alimentación desactivada.
- No intente sacar ningún disco a la fuerza cuando el DN-S3500 haya empezado a agarrar el disco.
- No cargue más de un disco ni inserte nada que no sea un disco.

Si no lo hace así, el mecanismo de ca ga puede verse dañado.

(2) Panel trasero

❷ Botón POWER (▬ON ▙OFF)
- Pulse este botón para encender y apagar su equipo.

PRECAUCIÓN:
- No desconecte la alimentación mientras se está cargando o expulsando un disco. Si no lo hace así, el mecanismo de carga puede ve se dañado.

❸ Clavijas de salida analógica (LINE OUT)
- Esto son clavijas de salida RCA no equilibradas.
- Salidas de señales de audio.

❹ Clavija de inicio difuso
- Utilícelo cuando cuando el mezclador tenga una función de inicio difuso (Fader Start) con un minicable estéreo de 3,5 mm.

❺ Clavija de salida digital
- Los datos digitales están disponibles desde esta clavija.
- Utilice cable de 75 Ω/ohmios para las conexiones.
- Recomendamos utilizar cable protegido del tipo de alambre trenzado.

NOTA:
El nivel de reproducción después de la conversión analógica se configurará –6dB por debajo del nivel habitual para evitar la distorsión digital.

❻ Clavija de memoria (MEMO IN/OUT)
- Utilice esto cuando transfiera los datos de la memoria desde otro DN-S3500, DN-S3000, DN-S5000 o DN-D9000.

(3) Panel superior

PRECAUCIÓN:
- Tenga en cuenta que hay mucho botones con dos funciones diferentes dependiendo de si pulsan durante más o menos tiempo (1 segundo o más). La ma ca ● indica una función de tiempo corto, mientras que la marca ▬ indica una función de pulsado de tiempo la go.

❼ Botón PLAY/PAUSE (▶❚❚)
- Este botón iniciará o detendrá la reproducción.
- Pulse una vez para iniciar la reproducción, y puse de nuevo para hacer una pausa en la reproducción. Si vuelve a pulsar una vez más, la reproducción continuará.

❽ Botón DISC EJECT
- Pulse este botón para expulsar el disco.
- El disco no se podrá expulsar durante la reproducción.
  Detenga la reproducción antes de pulsar este botón.

❾ Botón CUE
- Si se pulsa este botón en modo Reproducción forzará a la pista a volver a la posición en la que comenzó la reproducción. Si se pulsa durante una en modo de búsqueda, creará un nuevo punto Cue. (Cue)
- En modo Cue, al pulsar el botón CUE, se creará un sonido Stutter desde el punto Cue. Esto es lo que se llama la STTUTER PLAY. (Stutter)

❿ Platter/Scratch Disc
Utilice este disco scratch de vinilo para operaciones de búsqueda manual, Pitch Bend y Scratch.
- **Platter:**
  El disco gira cuando el botón Scratch de selección de reproducción de la fuente está en la posición Main o Sampler y en el modo de reproducción.
- **Scratch Disc:**
  Cuando el disco scratch gira, la reproducción Scratch de la fuente seleccionada (Main o Sampler) se inicia.
  NOTA:
  El disco no gira cuando el modo Scratch está fijado en el modo BEND/SEARCH.

PRECAUCIONES:
- No fuerce la detención del plato cuando éste está girando. Si no lo hace así, el mecanismo de movimiento del plato puede resultar dañado.
- Si aparece un problema de giro del plato mientras éste está girando, el plato dejará de girar y se establecerá el modo de pausa.

⓫ Botón FLIP/CLR
- **FLIP:**
  Utilícelo para seleccionar el modo de funcionamiento de los botones A1 y A2, desde los modos Hot Start y Stuter. En la pantalla aparecerá el mensaje "H/S" o "STR".
- **A1, A2 CLR:**
  Si se pulsa el botón A1 o A2 mientras se pulsa el botón FLIP, puede borrar el punto A.
  Si se mantiene pulsado el botón FLIP durante más de un segundo, podrá borrar todos los puntos A1 y A2 al instante.

⓬ Botón A1, A2
- Con este botón puede crear un punto de partida para Hot Start, Seamless Loop y Stutter.

⓭ Botón B
- Utilícelos para configurar el punto B para crear un bucle continuo después de configurar el punto A.

⓮ Botón EXIT/RELOOP
- Utilice este para salir o regresar nuevamente a la reproducción de bucle perfecto. Puede agregar variaciones para realizar los bucles con esta función.

⓯ Botón B TRIM
- Cuando se pulsa el botón durante la reproducción, se seleccionará el modo *B TRIM MODE. *Sólo cuando se activa un LOOP continuo.
  En el modo en espera y el modo de pausa, sólo se podrá seleccionar el modo B TRIM MODE.

⓰ Botón (SAMP) REV/CLR
- **(SAMP) REV:**
  Utilice este botón para seleccionar el sentido de reproducción de la muestra. Cuanto tenga seleccionado una inversión, el LED REV se ilumina.
- **(SAMP) CLR:**
  Si se pulsa el botón SAMP mientras se pulsa el botón SAMP REV, puede borrar los datos SAMP. O con solo mantener pulsado el botón SAMP REV durante más de 1 seg.

⓱ Botón SAMP
- Pulse este botón para registrar o reproducir un sonido del Sampler.

⓲ Botón (SAMP) B
- Utilice este botón para establecer el punto B del bucle del Sampler.

⓳ (SAMP) EXIT/RELOOP
- Utilice este botón para activar y desactivar el modo Sampler Loop. También actúa como un botón EXIT/RELOOP para Sampler Loop para salir o volver de nuevo.

⓴ Botón (SAMP) STOP
- Pulse este botón cuando esté en grabación o reproducción, Sampler y la grabación o reproducción Sampler se detendrá.
- Cuando se detiene la reproducción del sampler, se puede utilizar la reproducción en tartamudeo.

㉑ Botón PITCH/VOL. (SAMP), ▬ B TRIM
- **PITCH/VOL.:**
  Cuando se pulsa el botón, se seleccionará la opción SAMPLER PITCH. Si vuelve a pulsarlo, se seleccionará la opción SAMPLER LEVEL.
  El tono y el nivel de salida de la reproducción del sampler pueden ajustarse mediante el botón PARAMETERS.
- **B TRIM:**
  Cuando se pulsa este botón durante más de 0,5 segundo, se selecciona el modo B TRIM del sampler.

㉒ Botón TITLE/ID3
- **CD TEXT:**
  Cuando hay datos de texto en el CD, éstos se mostrarán automáticamente o cuando se pulse el botón.
  Si no hay TEXT disponible, la pantalla indicará "No TEXT".
- **MP3:**
  Cuando un archivo MP3 tenga datos de etiqueta ID-3, el título, nombre del artista y nombre del álbum se seleccionan y se muestran cada vez que pulse el botón.

㉓ Botón ● TIME, ▬ T.TIME
- **TIME:**
  Si se pulsa brevemente se mostrarán los cambios de modo entre ELAPSED TIME y REMAIN TIME.
- **T.TIME:**
  Pulsar durante un largo espacio de tiempo muestra los cambios de modo entre TRACK TIME y DISC TIME.
- De este modo, usted puede seleccionar el modo de visualización de cuatro posibles, TRACK ELAPSED, TRACK REMAIN, DISC ELAPSED y DISC REMAIN.

㉔ Botón ● MEMO, ▬ PRESET
- **MEMO:**
  El modo memo se activa cuando se pulsa este botón mientras se esta en modo Cue.
- **PRESET:**
  Cuando se pulsa este botón durante más de 1 segundo, se muestra el menú de modos PRESET (prefijados).
  El estado del equipo deberá estar en el modo CUE, PAUSE o sin disco (No Disc) antes de entrar en el modo predeterminado.

㉕ Botón • CONT./SINGLE, – RELAY
- **CONT./SINGLE:**
  Pulsar durante un tiempo corto activa el modo de finalización entre CONT. (continuar: reproducir más pistas) y SINGLE (detiene la reproducción y restaura la posición CUE a su punto de ajuste).
- **SINGLE PLAY LOCK:**
  Puede seleccionarse SINGLE PLAY LOCK por PRESET. En este momento, si se pulsa este botón, se seleccionará. Cuando se selecciona SINGLE PLAY LOCK, queda desactivada la selección de pistas durante la reproducción. Esto evita que la reproducción se detenga cuando el mando de selección de pistas se gira accidentalmente durante la reproducción. Modo de finalización de la reproducción es el mismo modo simple.
- **RELAY:**
  Usted puede activar y desactivar el modo RELAY PLAY.
  La reproducción por turnos es posible cuando se conectan dos unidades DN-S3500 mediante los terminales MEMO.

㉖ Botón FILE SEARCH MODE
- **sólo MP3 DISC:**
  Cuando se pulsa este botón se puede seleccionar el modo de selección de búsqueda de a chivo con el botón PARAMETERS.

㉗ Botón TRACK/PARAMETERS
- **TRACK:**
  Con el LED PARAMETERS iluminado, gire este botón para seleccionar las pistas.
  Al pulsar este control mientras se gira, las pistas cambiarán a razón de 10 pistas cada vez.
- **PARAMETERS:**
  Con el PARAMETER LED parpadeando, gire este botón para seleccionar y cambiar el parámetro para elementos encontrados en las opciones Platter effects, Memo, Preset data, etc.

㉘ Botón NEXT TRACK
- Si se pulsa este botón durante la reproducción, se seleccionará el modo NEXT TRACK. Puede selecciona se la próxima pista con el botón PARAMETERS.

㉙ FAST SEARCH (◀◀) Botón QUICK JUMP

㉚ FAST SEARCH (▶▶) Botón QUICK JUMP
- **QUICK JUMP:**
  Cuando se pulsa uno de estos botones de forma breve, la posición de reproducción avanza (▶▶) o retrocede (◀◀) unos 10 segundos. El tiempo de salto puede modificarse en el modo predeterminado.
- **FAST SEARCH:**
  Cuando se pulsa uno de estos botones y se mantiene pulsado, se inicia la búsqueda rápida en el disco hacia delante (▶▶) y hacia atrás (◀◀).

㉛ Botón PITCH BEND –

㉜ Botón PITCH BEND +
- Si pulsa estos botones, la velocidad de reproducción principal cambiará temporalmente.
- Mientras pulse el botón PITCH BEND +, la velocidad de reproducción aumentará, y si pulsa el botón PITCH BEND –, ésta se reducirá.
- Cuando libere el botón, la velocidad de reproducción volverá a la velocidad previa.

㉝ Barra de Pitch
- Utilice esta barra para ajustar la velocidad de reproducción.
- La velocidad de reproducción disminuye cuando se sube la barra y aumenta cuando se baja.

㉞ Botón • PITCH, – RANGE
- Pulse este botón para seleccionar el modo PITCH.
- **RANGE:**
  Pulse este botón durante más de 1 segundo para seleccionar la variación de pitch. El intervalo de tonos puede selecciona se mediante el botón PARAMETERS desde ±4, 10, 16, 24, 50 ó 100%.

㉟ Botón KEY ADJUST
- Pulse este botón para seleccionar el modo KEY ADJUST.

㊱ Botón PLATTER SOURCE
Seleccione la fuente para la reproducción Scratch y el modo de búsqueda/curva manual.
- **MAIN:**
  Este botón se enciende de color naranja.
  Manipular el sonido de la pista principal.
- **SAMP.:**
  Este botón se enciende en verde sólo si se ha ca gado una muestra.
  Manipular el sonido de la pista del muestreador.
- **BEND/SEARCH:**
  Cuando se vuelve a pulsar el botón, se seleccionará el modo BEND/SEARCH.
  Cuando el selector Scratch Disc queda fijado a BEND/SEARCH durante la reproducción, funciona como la función pitch bend.
  Cuando la función Scratch Disc está en modo pausa o de parada, trabaja como función de búsqueda manual. La búsqueda manual funciona y puede desplazar el punto CUE de una trama a otra (1/75 segundos) con una trama audible, repetición de sonido: da-da-da-da.

㊲ Palanca selectora de dirección SCRATCH
Seleccione la dirección de reproducción de rayado.
- **BOTH:**
  Cuando el disco de rayado está girado, el sonido de rayado se emite en ambas direcciones.
- **FWD:**
  Cuando el disco de rayado está girado, el sonido de rayado se emite sólo en la dirección hacia adelante.

㊳ Botón BRAKE
- Pulse este botón para fijar la función BRAKE.

㊴ Botón DUMP
- Pulse este botón para fijar la función DUMP.

㊵ Botón REVERSE
- Pulse este botón para seleccionar el modo REVERSE.

㊶ Botón TAP, • LOCK, – AUTO, INPUT BPM
- **TAP:**
  Si pulsa este botón de forma repetida, de desactivará el modo Auto y comenzará la medición de los Beats por minuto (BPM) mediante tapping.
- **LOCK:**
  Cuando se pulsa este botón mientras está funcionando el contador automático BPM, los datos medidos por el contador automático BPM quedan bloqueados.
- **AUTO:**
  Cuando se pulsa el botón TAP durante 1 segundo, se activa el modo AUTO BPM.
  El BPM medido se visualiza en la sección de caracter de la pantalla.
- **INPUT BPM:**
  Cuando el botón TAP se mantiene pulsado durante más de 2 segundos, el modo de entrada BPM se establece y el valor BPM puede introduci se directamente con el botón EFFECTS. Cuando se vuelve a pulsar el botón de golpeteo, el modo de entrada BPM se apaga y configura.
  NOTA:
  Si selecciona una pista nueva, el modo AUTO BMP se activará de forma automática.

㊷ Botón ECHO/LOOP
- Podrá seleccionar las funciones ECHO y ECHO LOOP. Se pueden seleccionar el tiempo de realimentación y la proporción de realimentación. Es posible crear un bucle en el tiempo de realimentación (ECHO LOOP) configurando el número de realimentación al "MAX".

㊸ Botón FLANGER
- Se pueden seleccionar el tiempo y la amplificación de realimentación.

㊹ Botón FILTER
- Podrá seleccionar uno de los tres filtros (LOW PASS, MID PASS y HIGH PASS).

㊺ Botón EFFECTS
- Utilice este botón para ajustar los parámetros del efector interno.

㊻ PLATTER LED
- Esta barra azul vibrante proporciona modos de plato a la vista, como Memoria de rayado, Mezcla de tonos, Búsqueda de marco y Disco cargado.

(4) Display

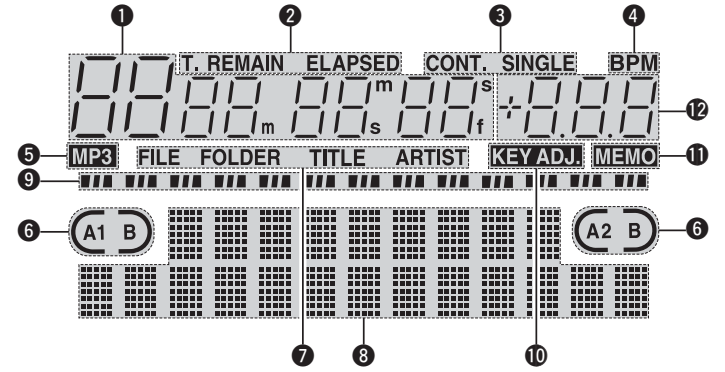

❶ Visualizadores de pista, minuto, segundo y cuadro

- Estos visualizadores indican la información de posición actual.

❷ Indicadores de modo Time

- Si el botón TIME está pulsado, el indicador de modo Time cambiará tal y como sigue:

ELAPSED:
Se muestra el tiempo transcurrido de la pista.
REMAIN:
Se muestra el tiempo restante de la pista.
T. ELAPSED:
Se visualiza el tiempo total transcurrido del disco.
T. REMAIN:
Se visualiza el tiempo total restante del disco.

❸ Indicadores de modo Reproducción

- Cuando se ilumina el indicador SINGLE, la reproducción finalizará al final de la pista actual.
- Si se ilumina el indicador CONT., la reproducción continúa.

❹ Indicador BMP

- Se enciende cuando aparecen los bytes por minuto (BPM) en la pantalla de la altura tonal.

❺ Indicador MP3

- Se ilumina cuando se detecta un disco de MP3.

❻ Indicadores de modo Loop

- DN-S3500 tiene indicadores del modo de bucle marcados con las letras A, B y dos flechas. Las marcas A y B indican que los puntos A y B se han seleccionado.
- Dos flechas indican el modo de configuración del bucle del siguiente modo.

(A1 B) o (A1 B) Sólo flecha izquierda activa:
Modo Hot Start

(A1 B) Ambas flechas activas:
Modo Seamless Loop

(A1 B), (C D) Ambas flechas parpadeando:
Reproducción Seamless Loop

(A1 B), (C D) Flecha izquierda activa, derecha parpadeando:
Salir de reproducción de Seamless Loop

❼ Indicadores de modo de búsqueda de archivos MP3

FILE:
El indicador FILE aparecerá en la pantalla cuando la unidad esté en el modo de búsqueda de nombre FILE.
FOLDER:
El indicador FOLDER aparecerá en la pantalla cuando la unidad esté en el modo de búsqueda de nombre FILE & FOLDER.
TITLE:
El indicador TITLE aparecerá en la pantalla cuando la unidad esté en el modo de búsqueda de nombre TITLE.
ARTIST:
El indicador ARTIST aparecerá en la pantalla cuando la unidad esté en el modo de búsqueda de nombre ARTIST.

❽ Visualizador de caracteres

- Podrá seleccionar el modo o la función utilizando el botón PARAMETERS después de ver el breve mensaje en la zona de visualización de caracteres.
- El visualizador indica la operación, el nombre del modo, los datos, etc., y muestra mensajes de guía como: "Push/Play", que significa "YES", pulse el botón PARAMETERS. En ocasiones, muestra » y marcas ⌄, esta marca » indica que ha girado el botón PARAMETERS y las marcas ⌄ indican que ha pulsado el botón PARAMETERS.
- El LED PARAMETERS parpadea cuando utiliza el botón PARAMETER, a no ser que este botón se esté utilizando para la selección de pistas.

❾ Indicadores de posición de reproducción

- **Indicador de posición de reproducción:**
  Los 30 puntos indican un marcador de posición de pistas visual durante la reproducción normal. Los 10 puntos naranjas indican la posición de la reproducción durante el modo de reproducción inversa.
- **Fin de Mensaje:**
  Cuando el tiempo restante hasta el final de la pista es menor que el tiempo especificado, el indicador de posición de reproducción EOM (Fin de Mensaje) parpadeará junto al tiempo restante, notificando la llegada al final de la pista.

  ✻El tiempo EOM puede fijarse en las presintonías.

❿ Indicador KEY ADJ.

- El indicador KEY ADJ. aparecerá en la pantalla cuando el modo de ajuste de teclas esté activado.

⓫ Indicador MEMO

- El indicador MEMO aparecerá en la pantalla cuando se encuentre un ajuste memorizado para la pista en reproducción o para la pista en la que está configurado el modo de espera de entrada.

⓬ Visualizador de Pitch

- Este indicador muestra la velocidad de reproducción (paso).

4 LOS DISCOS COMPACTOS

1. Cuidados a tener durante la manipulación de los discos compactos

- No deje huellas digitales en los discos ni permita que se ensucien con polvo o aceite.
  Si el disco está sucio, límpielo con un paño suave y seco.
- No use bencina, diluyente, agua, pulverizadores para discos, productos químicos antiestática ni paños tratados con silicona para limpiar los discos.
- Trate siempre los discos con cuidado para evitar dañar su superficie; especialmente al extraer o introducir un disco en su caja protectora.
- No doble los discos.
- No aplique calor a los discos.
- No agrande el orificio central del disco.
- No escriba en la etiqueta (lado impreso) con un implemento puntiagudo, como ser un lápiz o un bolígrafo.
- Al trasladar un disco desde un ambiente frío (por ejemplo, desde el exterior en invierno) a uno cálido, se producirá la condensación de agua en su superficie. Cuando se produzca condensación, no intente secar el disco con un secador de pelo, etc.

2. Precauciones relativas al almacenamiento de los discos

- Después de reproducir un disco, extráigalo siempre del reproductor.
- Para evitar que los discos se ensucien o dañen, guárdelos siempre en sus cajas protectoras.
- No deje los discos en los siguientes lugares:
  (1) Lugares que queden expuestos a la luz directa del sol por períodos prolongados de tiempo.
  (2) Lugares donde se acumule polvo o que tengan altos niveles de humedad.
  (3) Lugares afectados por el calor generado por calefactores interiores, etc.

5 OPERACIONES BÁSICAS

Reproducción y Pausa

- Cada vez que pulse el botón ❼ PLAY/PAUSE (▶II) se cambia entre modo de reproducción y de pausa. El botón PLAY/PAUSE (▶II) se ilumina en color verde durante la reproducción y parpadea durante la pausa.
- Cuando pulse el botón ❼ PLAY/PAUSE (▶II) durante la reproducción, el DN-S3500 realizará una pausa en la reproducción en ese punto. Pulse de nueve el botón ❼ PLAY/PAUSE (▶II) y se reiniciará la reproducción.
- Cuando el modo Scratch está ajustado como MAIN, el platter gira cuando se reproduce Main Track. Cuando el giro de Scratch Disc se detiene presionando con el dedo, se activa el modo pausa y cuando se quita el dedo, se reinicia la reproducción.

Reproducción y Cue

- Si pulsa el botón ❾ CUE durante la reproducción, la pista se detendrá y volverá a la posición original desde la que se inició, (el punto de referencia). Esta función también se llama "Back-Cue". Con la función "Back-Cue", podrá empezar exactamente desde la misma posición. El botón ❾ CUE se ilumina en rojo sólido cuando el DN-S3500 está listo para la reproducción.
- Podrá establecer y cambiar el punto Cue de la siguiente manera.
  - Cuando se inició la reproducción.
  - Selección de pista finalizada.
  - Manual Sea ch.

Seleccionar la pista

- Gire el botón ㉗ TRACK.
- Al presionar el botón ㉗ TRACK durante el giro, las pistas aumentarán 10 cada vez.

Mover el punto Cue

- Si no desea iniciar la reproducción desde el principio de la pista, deberá desplazar el punto de referencia mediante las funciones de búsqueda rápida y búsqueda manual.

1	Puede desplazarse hasta aproximadamente la posición de inicio de reproducción con los botones ㉙ o ㉚ FAST SEARCH. **QUICK JUMP** • Si toca unos instantes el botón FAST SEARCH, la posición de reproducción saltará unos 10 segundos. El tiempo de salto puede seleccionarse en el modo predeterminado y puede oscilar entre 10, 20, 30 ó 60 seg. **FAST SEARCH** • Cuando pulse el botón FAST SEARCH y lo mantenga pulsado, se realiza una búsqueda rápida en el disco.
2	Cuando el disco de rayado ❿ se coloca en el modo de pausa, de entrada o de repetición de secuencia, funcionará con la función de búsqueda manual. Pulse el botón ㊱ PLATTER SOURCE para colocar el disco de rayado ❿ en el modo de búsqueda. Los LEDs del botón PLATTER SOURCE se desactivan.
3	Gire la ❿ Scratch Disc para cambiar a punto Cue Podrá escuchar el sonido corto del punto actual Cue.
4	Al encontrar en punto Cue deseado, pulse el botón ❾ CUE y entonces el nuevo punto Cue está puesto.

Ajuste de tono y ajuste de clave

- Con el botón de control de Pitch podrá ajustar la velocidad de reproducción (Pitch).
- Si no desea cambiar la clave de sonido, utilice la función Key Adjust.

1	Pulse el botón ㉞ ● PITCH para encender el PITCH LED.
2	La tonalidad disminuye Mueve el botón de ㉝ control de Pitch para ajustar el pitch. La configuración actual del pitch aparece en la visualizador. La tonalidad aumenta
3	DN-S3500 tiene seis rangos de pitch, 4%, 10%, 16%, 24%, 50% y 100%. Cuando se pulsa el botón ㉞ – RANGE durante más de 1 segundo, el rango de pitch se podrá seleccionar con el botón ㉗ PARAMETERS. • Cuando se pulsa el botón ㉗ PARAMETERS, se entrará en el intervalo de tonos y se cancelará el modo de selección de intervalo de tonos. **NOTA:** Sólo un máx. de un 16% del rango para discos MP3.
4-1	**KEY ADJUST ON** Cuando se pulsa el botón ㉟ KEY ADJUST, la función de ajuste de clave se activa y se ilumina la visualización "KEY ADJ.".
4-2	**KEY ADJUST OFF** Cuando se pulsa de nuevo el botón ㉟ KEY ADJUST, la función de ajuste de clave se desactiva.

Pitch Bend

- Con la función PITCH BEND podrá cambiar el pitch de forma temporal. La unidad DN-S3500 tiene tres vías para los botones de la función PITCH BEND y para el botón Scratch Disc.

1	**Botones PITCH BEND +/–** • Pulse el botón ㉛ PITCH BEND – o ㉜ + para un cambio momentáneo de pitch. Mientras se mantienen apretados estos botones, el pitch continua subiendo hasta su límite. • Una vez liberados los botones PITCH BEND, el pitch de reproducción vuelve al ajuste de la barra.
2	Cuando la fuente de placa se ajusta a MAIN y la placa gira, la reproducción de la fuente principal temporalmente puede hacerse más despacio pulsando ligeramente ⑩ Disco de rayado o PLATTER. Además, la reproducción puede acelerarse temporalmente pulsando Scratch Disc o PLATTER en el sentido en el que gira el plato.
3	**Scratch Disc** • Cuando la fuente de placa se ajusta a BEND, la velocidad de la reproducción se puede cambiar girando ⑩ Disco de rayado durante la reproducción. • El pitch aumenta gradualmente cuando se gira la Scratch Disc en el sentido de las agujas del reloj y disminuye cuando se gira en sentido contrario. • Cuando pare de girar la Scratch Disc, la velocidad de reproducción vuelve al pitch anterior.

Reproducción por turnos

- La función de reproducción por turnos es modo de reproducción en el que se reproducen de forma continua las pistas de los CDs en dos unidades DN-S3500.
- Conecte los terminales MEMO IN/OUT entre las dos unidades DN-S3500.

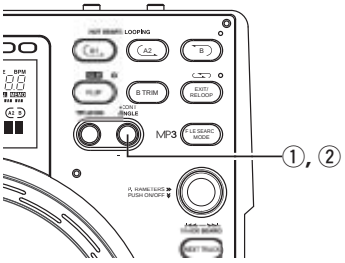

1	**SIniciar la reproducción por turnos** ① Pulse el botón RELAY durante más de 1 segundo para habilitar el modo de reproducción de transmisión. Puede activar el modo de reproducción por turnos igual que a continuación. • En el modo de reproducción único, cuando la reproducción de una de las unidades alcanza el final de una pista, el otro DN-S3500 comienza a funcionar. • En el modo de reproducción continua, cuando todas las pistas en un lado han finalizado, otro DN-S3500 comienza a funcionar. • Los discos de dos unidades DN-S3500 pueden reproducirse por turnos si se configuran ambas unidades DN-S3500 con el modo de reproducción por turnos.
2	**Detener la reproducción por turnos** ② Cuando se pulsa el botón RELAY durante el tiempo suficiente en el modo de reproducción por turnos, se desactiva este modo.

Reproducción de encendido

- Cuando la opción "POWER ON PLAY" se activa ("ON") en "⑮ PRESET (10)", se inicia la reproducción en la primera pista del disco cuando se enciende la unidad.

6 PISTA SIGUIENTE

- Es posible seleccionar que se reproduzca el inicio de la pista siguiente mientras se sigue reproduciendo la pista actual sin interrumpirla.
  *La atenuación cruzada también puede utilizarse para una transición continua.

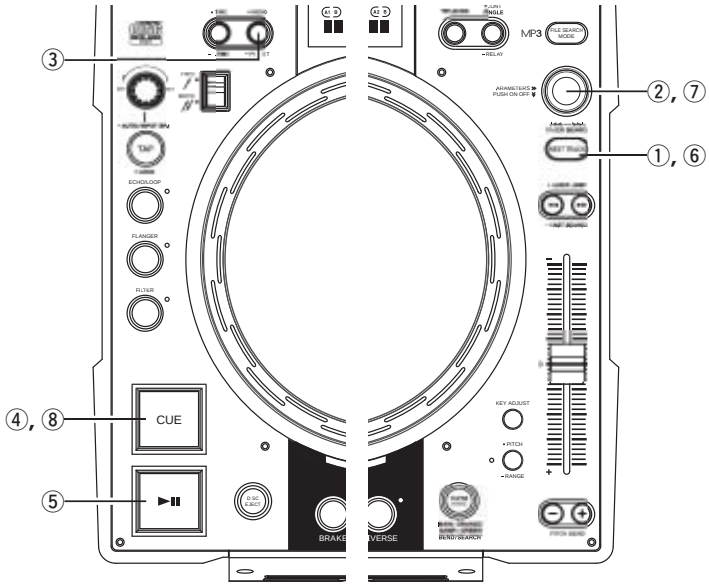

1	**Pasar al modo Next Track** ① Al pulsar el botón NEXT TRACK durante la reproducción, la función NEXT TRACK se activará. • Cuando se ajusta este modo, parpadea este botón y el botón CUE. • Cuando vuelve a pulsa se el botón, se desactiva el modo NEXT TRACK.
2-1	**Selección de la pista** ② Gire el botón PARAMETERS y el selector para que se reproduzca la pista siguiente. PARAMETERS PUSH ON OFF TRACK SEARCH

2-2	**Seleccione MEMO** **(Función de memoria de siguiente pista)** ③ El punto CUE de MEMO se puede seleccionar como NEXT TRACK. • Cuando se selecciona la pista siguiente memorizada, el indicador MEMO se encenderá. • Si pulsa el botón MEMO, el punto de referencia se memorizará como la siguiente pista y el punto a seleccionar. • Si se selecciona otra pista mediante el botón PARAMETERS o se vuelve a pulsar el botón MEMO, la función de memorización se cancelará. **NOTA:** Esta función no admite archivos MP3 en memoria.

3	**Inicio de búsqueda de pistas** ④ Cuando se pulsa el botón CUE después de seleccionar una pista, la reproducción actual continuará mientras se busca la siguiente pista y se selecciona el modo de espera. Cuando se fija el modo standby, el botón CUE se ilumina y el botón PLAY/PAUSE parpadea. • Durante este tiempo, s hay un bucle activo de 6 segundos o menos, éste seguirá activo hasta que pulse PLAY. Si un bucle dura más de 6 seg, deberá cancelarlo prime o para entrar en el modo de la siguiente pista. • La pantalla de tiempo indica el tiempo de reproducción restante para los datos de la memoria después de pulsar el botón CUE. **NOTA:** La duración máxima de la reproducción de la pista que se está reproduciendo actualmente es de un máximo de 10 segundos desde el momento en el que se inicie la búsqueda de la próxima pista.
4	**Inicio de la reproducción de la próxima pista** ⑤ Cuando se pulse el botón PLAY/PAUSE, se detiene la reproducción actual y se inicia la reproducción de la próxima pista.
5	**Desvanecimiento de cruce de siguiente pista** *El sonido de la pista que se esté rep oduciendo puede apagare gradualmente cuando se empiece a reproducir otra pista. El tiempo de apagado del sonido puede seleccionarse en la opción 15 PRESET "(3) Siguiente pista". • Si no se pulsa el botón PLAY/PAUSE después de estar en espera en la siguiente pista, la reproducción de la siguiente pista comienza una vez que se hayan reproducido todos los datos de reproducción reproducidos actualmente.

6	**Modo automático de siguiente pista** ⑥ Al pulsar el botón NEXT TRACK durante la reproducción, la función NEXT TRACK se activará. ⑦ Pulse el botón PARAMETERS durante 2 segundo, luego se ajusta el modo NEXT TRACK AUTO. El modo de reproducción se ajusta al modo CONT.. ⑧ Cuando se pulsa el botón CUE, se inicia el modo NEXT TRACK AUTO. En el modo NEXT TRACK, el botón NEXT TRACK parpadea. **NOTA:** Si se interrumpe la reproducción durante este modo mediante las opciones de Pausa, Cue, Hot Start o cambio de pista, se cancela el modo automático Next Tr y se reanuda la reproducción normal.

7 SCRATCH

Podrá hacer scractch en modo CD o sampler.

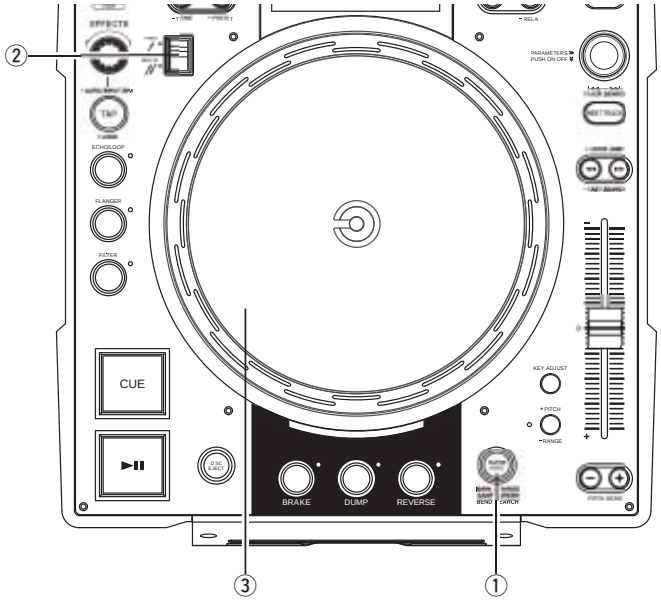

1	**Seleccione la fuente de placa** ① Seleccione la fuente para pasar a la función Scratch utilizando el botón PLATTER SOURCE. MAIN: El botón PLATTER SOURCE se ilumina de color naranja. SAMPLER: El botón PLATTER SOURCE se ilumina de color naranja.

2	**Seleccione la dirección de rayado** ② Seleccione la dirección para el rayado utilizando la palanca selectora de dirección SCRATCH.
3	**Scratch Disc** ③ Cuando se seleccione MAIN como modo Scratch y el Scratch Disc se gira manualmente, se aplica la función scratch a la pista principal (CD). Cuando está seleccionada la opción SAMPLER como modo Scratch y el Scratch Disc se gira a mano, la pista en la que se realiza el scratch es la de muestra.

8 SEAMLESS LOOP/HOT START/STUTTER

Seamless Loop/Hot Start/Stutter (Botones A1, A2)

Visualización del funcionamiento (remítase a la sección de descripción de la visualización)

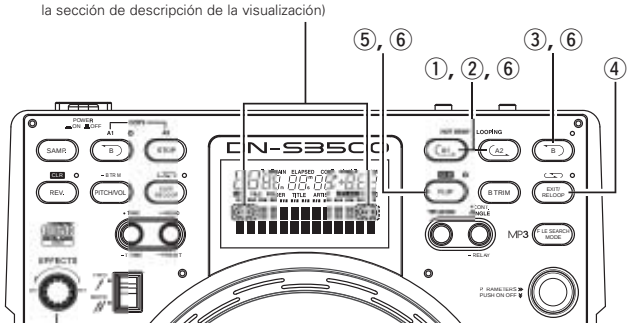

1	**Establecer el punto A (cargando los datos de Hot Start)** ① Pulse el botón A1 o A2 para establecer el punto A y comenzará la carga de los datos Hot Start. • Los botones A1 y A2 pueden usarse independientemente para cada Hot Start. • Cuando se fija un punto A, el botón A correspondiente y " ⊂ " se iluminarán y el botón se pondrá en el modo Hot Start. • Los BPM se configurarán de manera independiente para cada Hot Start automáticamente.
2	**Inicia Hot Start** ② Cuando se pulsa un botón A1 o A2, la reproducción Hot Start comienza desde el punto A correspondiente.
3-1	**Establecer el punto B para Seamless Loop** ③ Cuando se pulsa el botón B después de establecer el punto A o tras iniciar la reproducción Hot Start, se activa el punto B y la reproducción Seamless Loop empieza desde el punto A. • El botón B funciona en relación con el punto A, activado antes de que se pulsara el botón B.

3-2	• Si el botón B se pulsa durante la reproducción del seamless loop o tras EXIT la reproducción, el punto B se desplaza hasta el punto en el que se haya pulsado el botón. • Cuando el punto B se selecciona, el punto B y " ⊃ " se iluminarán.
4	**Reproducción de seamless loops** • Cuando se detecta el punto B para A1 tras empezar la reproducción desde el punto A1, la rep oducción vuelve al punto A1 sin cambios. Mientras se ejecuta la función de looping de A1 a B, se ignora el punto B para A2. • Cuando se detecta el punto B para A1 tras empezar la reproducción desde el punto A2, la rep oducción vuelve al punto A2 sin cambios. Mientras se ejecuta la función de looping de A2 a B, se ignora el punto B para A1.
5	**Exit/Reloop** ④ En la reproducción Seamless Loop, siempre se puede salir o volver a la función loop. **EXIT:** Durante la reproducción Seamless Loop, pulse el botón EXIT/RELOOP para salir de la función loop. DN-S3500 continua la reproducción después del punto B. **RELOOP:** Cuando se pulsa el botón EXIT/RELOOP tras salir de la función del loop, Seamless Loop la reproducción retoma desde el punto A.

6	**Stutter** • Loa puntos A1 y A2 también pueden usarse para la reproducción Stutter. ⑤ Para permitir una reproducción repetida, pulse el botón FLIP en los botones A1/A2; la pantalla " ⊂ " se apagará. Pulse el botón FLIP para alternar entre los modos Hot Start/Seamless Loop y Stutter.
7	**Borrar el punto A1/A2** ⑥ Pulse el botones A1 o A2 al mismo tiempo que pulsa los botón FLIP/(CLR) para borrar los puntos A y B correspientes. O pulse el botón Flip durante más de un segundo para borrar tanto el punto A1 como el A2 de una vez. Si pulsa rápidamente el botón "FLIP" y a continuación pulsa los botones A1, A2 ó B, estos puntos se borrarán de forma individual.

9 B TRIM

• Los puntos B de bucle continuo y de sampler pueden ajustarse de manera precisa mediante el disco de rayado.
• Ajuste los puntos durante la reproducción en bucle a modo de prueba.

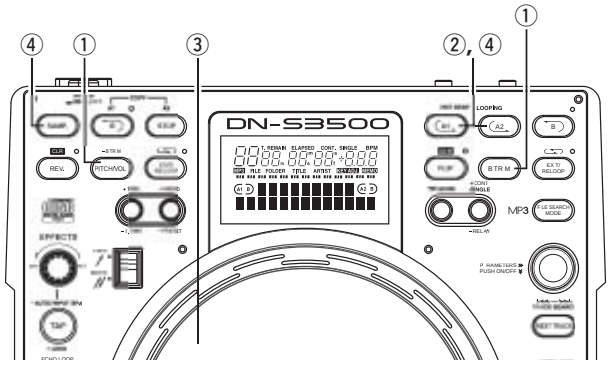

B Trim

1	**Bucle continuo:** ① Al pulsar el botón B TRIM durante la reproducción en bucle continuo, el modo B TRIM se activará. Para cancelar el modo B TRIM, pulse otra vez el botón B TRIM. **Bucle sampler:** ① Cuando se pulsa el botón PITCH/VOL. por más de 0,5 minuto durante la reproducción del bucle sampler, se activa el modo B TRIM.
2	**Seleccione el punto B** ② La iluminación del botón A pa padeará automáticamente durante el último bucle creado o al que se ha accedido. • Pulse el botón A1 o A2. Se selecciona el bucle cuyo punto B ha de ajustarse.
3	**Recorte del punto B** ③ Gire el disco lentamente para desplazar el punto B 1 secuencia cada vez. • El alcance para el punto B de recorte está limitado de la siguiente manera. Punto B para ciclo: Entre 5 cuadros después del punto A y el final del disco. Punto B del sampler: Entre 5 secuencias después del punto A y el final del sampler. *MP3 Entre 5 secuencias después del punto A y el final del a chivo.
4	**Guarde el punto B** ④ Pulse los botones A o SAMP de nuevo para guardar un nuevo punto B, y la unidad saldrá automáticamente desde el modo B Trim.

10 SAMPLER

El DN-D3500 tiene un sampler de 15 segundos de duración. En este sampler también pueden realiza se bucles y rayados durante la reproducción.

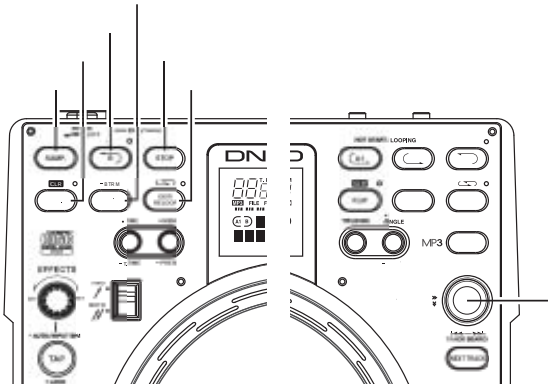

1	**Grabar en Sampler** ① Cuando el botón SAMP se presiona en el modo de espera o durante la reproducción, el sonido desde el punto SAMP se grabará en la memoria del sampler hasta un máximo de 15 segundos. • El botón SAMP parpadea durante la grabación. Cuando finalice la grabación, el botón se apagará y el DEL del SAMP B correspondiente se iluminiará. • El tiempo restante de la memoria del sampler aparecerá en la pantalla de caracteres.
2	**Establecer punto B** ② Cuando se pulsa el botón B durante la grabación del Sampler, se establece el punto B del Sampler Loop y se activa el modo de bucle. • La grabación continúa durante aproximadamente 15 segundos sin pausa después de establecer el punto B. • Si el punto B no esta establecido, el punto final de grabación quedará fijado de forma automática en el punto B. El LED EXIT/RELOOP se iluminará también para indicar que el modo Sampler Loop se ha establecido automáticamente.

3	**Detener la grabación** ③ Para detener la grabación antes de que ésta finalice automáticamente con la memoria llena, pulse el botón STOP. • El LED EXIT/RELOOP se iluminará también para indicar que el modo Sampler Loop se ha establecido automáticamente.
4	**Reproducir sonido de Sampler** ④ La reproducción de un sonido de Sampler se iniciará cuando se pulse el botón SAMP una vez haya concluido la grabación. • La reproducción del Sampler continúa en modo bucle. Con el punto B establecido, se reproducirá el bucle entre los puntos A y B. Sin el punto B establecido, se reproducirá todo el Sampler loops (unos 15 segundos). ⑤ Para detener el sonido del Sampler, pulse e botón STOP. • Puede realizarse la reproducción Stutter de la muestra cuando se aprieta repetidamente el botón STOP en el modo STOP.

5	**Selección del modo Sampler Loop** Puede seleccionar el modo lo bucle para Sampler cuando se detenga la reproducción del sampler. Loop! (predeterminado): La reproducción del Sampler continúa en modo bucle. (El LED EXIT/RELOOP permanece encendido) Single All!: La reproducción del sampler continúa sobre el punto B hasta alcanzar la longitud de grabación. (El LED EXIT/RELOOP parpadea) Single B!: La reproducción del sampler se detiene en el punto B. (El LED EXIT/RELOOP se apaga) ⑥ Para seleccionar el modo de bucle, pulse el botón EX T/RELOOP después de la grabación y antes de la reproducción.
6	**Salir y Bucle repetido** ⑦ El botón EX T/RELOOP puede utilizarse igual que la función Seamless Loop.
7	**Reproducción inversa** ⑧ Podrá reproducir el sonido muestreado de manera inversa pulsando el botón REV. En modo de reproducción inversa, el LED de REV se encenderá. • La reproducción inversa tendrá efecto cuando pulse el botón SAMP una vez activado el modo inverso. Para volver a la reproducción hacia delante normal, pulse el botón REV de nuevo.
8	**Mover el punto del Sampler B** ⑨ Cuando pulse el botón B durante la reproducción del sampler, el punto B se moverá hasta el punto en el cual se pulsó el botón y reproducirá el bucle desde el punto A.
9	**Borrar los datos del Sampler** ⑩ Cuando se detiene la reproducción del sampler, mientras se pulsa el botón REV/(CLR), pulse e botón SAMP para borrar el sampler. • O bien, pulse el botón REV/(CLR) durante más de 1 seg, podrá cancelar el sampler.

Ajustar el tono

Es posible ajustar el tono de la reproducción del sampler.

⑪ Pulse el botón PITCH/VOL.; se seleccionará el modo de entrada de tono, el DEL PARAMETERS parpadeará y la configuración actual se mostrará en la pantalla de caracteres.
• Iniciar la reproducción del sampler.

⑫ Si gira el botón PARAMETERS podrá cambiar el tono.
✱ Si pulsa y gira el botón PARAMETERS, podrá cambiar el rango del tono 10 veces más rápido.

Ajustar el nivel del sonido

Es posible ajustar el nivel de sonido de la reproducción del sampler.

⑬ Pulse de nuevo el botón PITCH/VOL. cuando estén seleccionados el modo de entrada de tono, el modo de entrada del nivel de sonido, el DEL PARAMETERS parpadee y se muestren los ajustes actuales en la pantalla de caracteres.
• Iniciar la reproducción del sampler.

⑭ Si gira el botón PARAMETERS podrá cambiar el nivel de sonido.

⑮ Pulse de nuevo el botón PITCH/VOL. para apagar el modo de entrada del nivel de sonido.

Copiar desde el sonido A1/A2

Puede copiar el sonido A1/A2 en el Sampler.

⑯ Copiar desde A1
• Cuando se pulsa el botón B del sampler, se visualizan "SAMP ◄ A1" y "Copy/Push Samp". Luego se pulsa el botón SAMP, la copia se completa.

⑰ Copiar desde A2
• Cuando se pulsa el botón STOP, se visualizan "SAMP ◄ A2" y "Copy/Push Samp". Luego se pulsa el botón SAMP, la copia se completa.

NOTAS:
• No puede copiar cuando el sampler ya esté grabado.
• Puede copiar sólo los puntos Hot Start A1/A2 (sin ajustar un punto B) durante hasta 15 s en el modo Cue.

11 CONTADOR/EFECTOR DE BPM AUTOMÁTICO

CONTADOR BPM AUTOMÁTICO

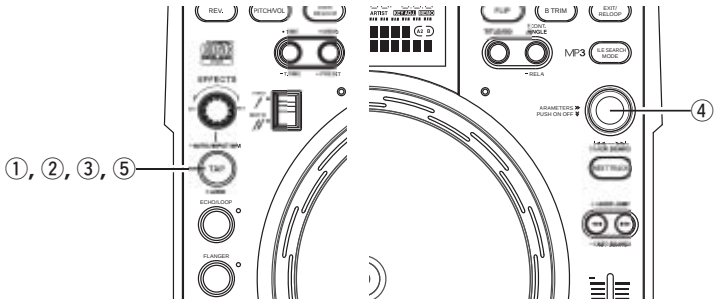

CONTADOR BPM AUTOMÁTICO

Los beats por minuto (BPM) de una pista se miden automáticamente y se muestran durante la reproducción o en el modo de espera en entrada.

Los valores de BPM calculados se sincronizan con los parámetros del efector como:(ECHO/LOOP y el tiempo de FLANGER)

- Cuando el contador de BPM automático está en off, si se pulsa el botón TAP durante 1 segundo se reactivará el contador para que vuelva a encenderse.
- Si cambia o selecciona una nueva pista, los BPM anteriores se borrarán y el contador empezará a detectar la nueva pista automáticamente.

NOTA:

Dependiendo del tipo de música, puede que no se pueda medir adecuadamente el AUTO BPM COUNTER.
*En este caso, utilice la función TAP.

1 BPM LOCK

Los datos calculados por el contador de BPM automático se bloquearán.

① Pulse el botón TAP una vez mientras el contador de BPM automático está en funcionamiento.

Aparecerá el mensaje "BPM Lock" durante 1 segundo.

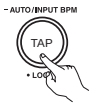

2 TAPPING

Cuando el botón TAP se pulsa repetidamente se calculará el intervalo y los BPM.

② Cuando pulsa el botón TAP, el contador de BPM automático se apagará.
Pulse el botón TAP repetidamente de 5~10 veces en función del tono.

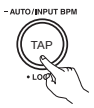

3 MANUAL INPUT

Los BPM conocidos pueden marcarse directamente mediante el valor numérico.

③ El modo de entrada de BPM manual estará disponible cuando el botón TAP se pulse durante más de 2 segundos. Aparecerá el mensaje "Manual In" en la pantalla de caracteres.

④ Podrá introducir un valor de BPM directamente mediante el botón EFFECTS.

⑤ Cuando el botón TAP se vuelve a pulsar, el modo de entrada manual de BPM se apagará y los BPM se bloquearán con ese valor.

EFECTOR

Puede selecciona se uno de los 7 efectos.

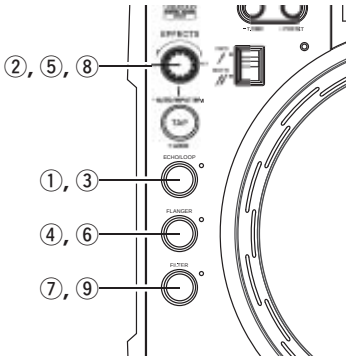

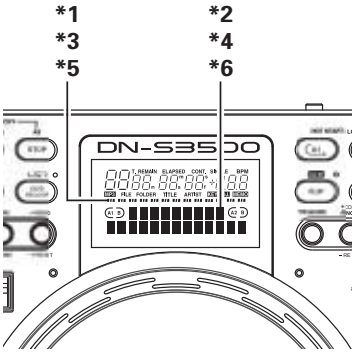

ECHO/LOOP

1-1 ECHO/LOOP ON

① Cuando se pulsa el botón ECHO/LOOP, se activa la función eco/bucle.

1-2 Configurar los parámetros

② Los parámetros de eco/bucle se pueden seleccionar con e botón EFFECTS y el botón PARAMETERS.

Número de realimentación del eco:
Gire el botón EFFECTS.
*1 El número de realimentación del eco se mostrará en los indicadores de posición de reproducción.

Tiempo del eco:
Gire el botón PARAMETERS.
*2 El tiempo del eco se muestra en la pantalla de caracteres.

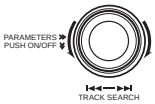

- Cuando se pulsa el botón EFFECTS, la visualización del parámetro se cambia a la visualización normal.
- Para regresar a la pantalla de los parámetros, pulse o gire el botón EFFECTS.

1-3 Seleccionar el modo LOOP

Cuando el número de realimentación está configurado al máximo, se iniciará la reproducción en bucle con el tiempo especificado. Se pueden seleccionar otras pistas o se puede cambiar el disco para reproducción ininterrumpida.

ECHO LOOP FADE OUT

- El modo de parámetro se desactivará mientras el bucle de eco esté en reproducción cuando se seleccione el punto de inicio o NEXT TRACK en el modo de selección de parámetro.
- Cuando se selecciona una nueva pista y se inicia la reproducción, la reproducción del bucle de eco se detendrá mediante un apagado gradual. Una reproducción en bucle de eco y una normal pueden sustitui se sin que se perciba.
- El disco también puede expulsarse durante el bucle de eco y cambiarse por otro sin interrumpir la reproducción. Cuando se selecciona una pista nueva y se pulsa PLAY, el bucle de eco empezará a apagarse de manera gradual automáticamente.

1-4 ECHO/LOOP OFF

③ Si se vuelve a pulsar el botón ECHO/LOOP, la función de eco/bucle se desactivará.

FLANGER

2-1

FLANGER ON

④ Cuando se pulsa el botón FLANGER, se actica la función de rebordeadora.

2-2

Configurar los parámetros

⑤ Los parámetros rebo deadores se pueden seleccionar con el botón EFFECTS y el botón PARAMETERS.

Ganancia de FLANGER:
Gire el botón EFFECTS.
*3 El número de Ganancia de FLANGER se mostrará en los indicadores de posición de reproducción.

Tiempo del FLANGER:
Gire el botón PARAMETERS.
*4 El tiempo del FLANGER se muestra en la pantalla de caracteres.

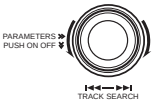

- Cuando se pulsa el botón EFFECTS, la visualización del parámetro se cambia a la visualización normal.
- Para regresar a la pantalla de los parámet os, pulse o gire el botón EFFECTS.

2-3

FLANGER OFF

⑥ Si se pulsa el botón FLANGER de nuevo, la función de rebordeadora se desactivará.

FILTER

3-1

FILTER ON

⑦ Cuando se pulsa el botón FILTER, se actica la función de filtro.

3-2

Seleccionar los parámetros

⑧ Los parámetros de filtro se pueden seleccionar con el botón EFFECTS y el botón PARAMETERS.

Frecuencia del filtro:
Gire el botón EFFECTS.
*5 La frecuencia del filtro se mostrará en los indicadores de posición de reproducción.

Tipos de filtro:
Gire el botón PARAMETERS.
*6 Los tipos de filtro se muestran en la pantalla de caracteres.

- Cuando se pulsa el botón EFFECTS, la visualización del parámetro se cambia a la visualización normal.
- Para regresar a la pantalla de los parámetros, pulse o gire e botón EFFECTS.

3-3

FILTER OFF

⑨ Si se pulsa el botón FILTER de nuevo, la función de filtro se desactivará.

12 REPRODUCCIÓN MP3

La DN-S3500 puede rep oducir archivos MP3 a través de CD-R/RW, diseñados de acuerdo a las siguientes condiciones.
* El disco MP3 con distinto formato a los ajustes especificados a continuación no se puede reproducir en nuestro sistema.
* En la mayoría de casos puede encontrar los ajustes que se detallan a continuación en las propiedades del software de las grabadoras de su PC.
  Por favor, consulte el manual o póngase en contacto con su distribuidor de software si necesita asistencia en relación con estos ajustes.

NOTAS:
- En función del tipo de codificación MP3 o del software de escritura, con algunos a chivos puede generarse ruido o podría no poderse reproducir el archivo.
- Las grabaciones que usted realice son para su uso personal y no deberían de utilizarse de forma que se infrinjan la propiedad del copyright así como las leyes del copyright.

FORMATO MP3

Formato del disco	Extensiones de archivo aplicables	.mp3 .MP3 .mP3 .Mp3
	ISO9660	Nivel 1 (estilo de caracteres de máx. 8/"8,3")
		Nivel 2 (estilo de caracteres de máx. 31/30)
	Joliet	Estilo de caracteres de máx. 64/64
	Romeo	Estilo de caracteres de máx. 64/64
	Formato del sector de CD-ROM	modo- solo 1
	Nivel jerárquico de carpeta/directorio	Máx. 8 niveles inferiores (*** nota #1**)
	Número máx. de carpetas	Ilimitado (*** nota #2**)
	Número máx. de archivos	Máx. 999 archivos (*** nota #3**)
Formato MP3	MPEG-1	Audio Layer-3 32-320 kbps, f/s 44,1 kHz
	Etiqueta ID-3	V1,0, V1,1, V2,2, V2,3, V2,4
	Codificación	C.B.R, V.B.R
	NOTA: No admite las etiquetas .m3u Play List.	
D-Método de escritura de discos	Disco cada vez y Pista cada vez	
	Multisesión	Si la 1ª sesión es CDDA, puede reproducir sólo una pista CDDA. Si la 1ª sesión es MP3, sólo puede reproducir un archivo MP3.
	NOTA: No admite el paquete de escritura.	

nota #1 No puede reproducir a chivos de una carpeta que no se encuentre en el nivel jerárquico especificado de carpeta/directorio.
nota #2 El número total de carpetas es ilimitado, mientras que el número total de archivos es limitado.
nota #3 Si el número de archivos es superior a 999, la unidad puede reproducir los 999 primeros archivos y no reconocerá los siguientes.

Pantalla

- Puede seleccionarse el tiempo transcurrido de reproducción del a chivo y el tiempo de reproducción restante (sólo para archivos C.B.R.)
- La leyenda del nombre del a chivo, del nombre de la carpeta y de la etiqueta ID-3 se pueden visualizar (título/nombre del artista/nombre del álbum).
  Cada vez que se pulsa el botón ㉒ TITLE, se seleccionará el nombre de archivo y carpeta, el título, el nombre del artista o el nombre del álbum.
  NOTA:
  El nombre de título, artista y álbum utiliza los datos de la etiqueta ID-3.
  Estos no son datos de un nombre de archivo.
  Si no hay ninguna etiqueta ID-3, se indicará "No Data" en la pantalla.

Reproducción, pausa y cue

- Como con un CD normal, es posible reproducir, hacer una pausa y cue.
- Rango de pitch, 4%, 10%, 16%
  NOTA:
  Cuando se utiliza la función back cue en archivos codificados V.B.R., la posición inicial regresa al cabezal 00:00 00 en vez de cuando se detecta música.

Seleccione el archivo

1	**Selección de los modos de búsqueda de archivos** Para discos MP3, se pueden seleccionar los modos de búsqueda de archivo descritos a continuación pulsando el botón ㉖ FILE SEARCH MODE. • El modo de búsqueda de archivo se selecciona girando el botón ㉗ PARAMETERS y se ajusta pulsando el botón.
2	**Búsqueda de archivos (File.NO)** • Cuando se gira el botón de selección de pista ㉗, se lleva a cabo la búsqueda de archivo siguiendo el orden de los números de a chivo. • Cuando se pulsa y se gira el botón de selección de pista ㉗, se lleva a cabo la búsqueda de archivo cada 10 archivos.
3	**Búsqueda de archivos/carpetas (Folder)** • Cuando se gira el botón de selección de pista ㉗, se lleva a cabo la búsqueda de archivo siguiendo el orden de los números de a chivo. • Cuando se pulsa y se gira el botón de selección de pista ㉗, se lleva a cabo la búsqueda de carpeta siguiendo el orden de los números de carpeta.
4	**Búsqueda por nombre de artista (Artist)** **Búsqueda por título (Title)** Si se han grabado el nombre del artista o del título en el nombre de archivo tal como se describe a continuación, es posible buscar en orden alfabético los nombres de artistas o títulos. • Cuando se graban en orden el nombre del artista y el título (Artista - título, (Artista) (Título), [Artista] [Título] y con "-", "()" o "[]" entre los nombres de los artistas y los títulos, es posible buscar los nombres de los artistas y los títulos en orden alfabético. **NOTAS:** • Estas funciones de búsqueda de nombres pueden seleccionarse a menos que se graben los nombres de archivos en el formato especificado. • El título y nombre del artista utilizan los datos de un nombre de archivo. Estos no son datos de una etiqueta ID-3. • Cuando se selecciona el modo de búsqueda de nombre del artista o nombre del título y se pulsa el botón de selección de pista ㉗ mientras que está activado, se lleva a cabo la búsqueda del nombre en orden alfabético de los nombres. • Si se gira el botón de selección de pista ㉗ después de finalizada la búsqueda en orden alfabético, se lleva a cabo la búsqueda de archivo en el orden de los números de archivo desde el nombre con la letra seleccionada. • Si se pulsa el botón ❾ CUE después de la búsqueda de archivos, se busca el archivo buscado y se fija el modo standby.
5	**Búsqueda por nombre de archivo (File_Name)** Pueden buscarse los a chivos por nombre de archivo en orden alfabético. • Cuando se selecciona la función de búsqueda de nombre del archivo y se pulsa el botón de selección de pista ㉗ mientras que está activado, los nombres de a chivo se buscan en orden alfabético. • Si se gira el botón de selección de pista ㉗ después de finalizada la búsqueda en orden alfabético, se lleva a cabo la búsqueda de archivo en el o den de los números de archivo desde el nombre de archivo con la letra seleccionada. • Si se pulsa el botón ❾ CUE después de seleccionar el archivo, se busca el a chivo seleccionado y se fija el modo standby.

NOTA:
Cuando el nombre de archivo no corresponde al formato de 4, se selecciona la búsqueda del nombre de archivo.

Búsqueda manual y Búsqueda rápida

En el caso de archivos C.B.R sólo pueden realizarse búsqueda manual y búsqueda rápida.
NOTAS:
- Con la búsqueda manual y la búsqueda rápida, sólo es posible buscar en el a chivo seleccionado.
- La búsqueda manual en la dirección inversa es posible hasta 10 segundos antes del punto en el que se inicia la búsqueda.
- La velocidad de búsqueda puede variar en función de la tasa de compresión del archivo, etc.

Scratch

La reproducción scratch es posible del mismo modo que con los CD normales.
NOTA:
La función scratching (back spinning) en la dirección inversa es posible hasta 10 segundos antes del punto en el que se inicia la reproducción inversa.

Seamless Loop/Hot start/Stutter

Sólo para archivos C.B.R, arranque en marcha, reproducción de bucle sin costuras y tartamudeo puede hacerse de la misma forma que con los CDs normales.
NOTA:
Los puntos A y B del bucle perfecto beben configura se ambas dentro del mismo archivo.

Platter Effect

El efecto de disco es admitido del mismo modo que con los CD normales.
NOTA:
La reproducción inve sa se lleva a cabo durante un máximo de 10 segundos, después de los cuales la reproducción vuelve a la normalidad.

Memoria

La memoria se admite del mismo modo que en los CDs normales.
NOTAS:
- La función de memoria de siguiente pista no se admite.
- MEMO CALL pude que no se complete según la condición del archivo.

13 PLATTER EFFECT

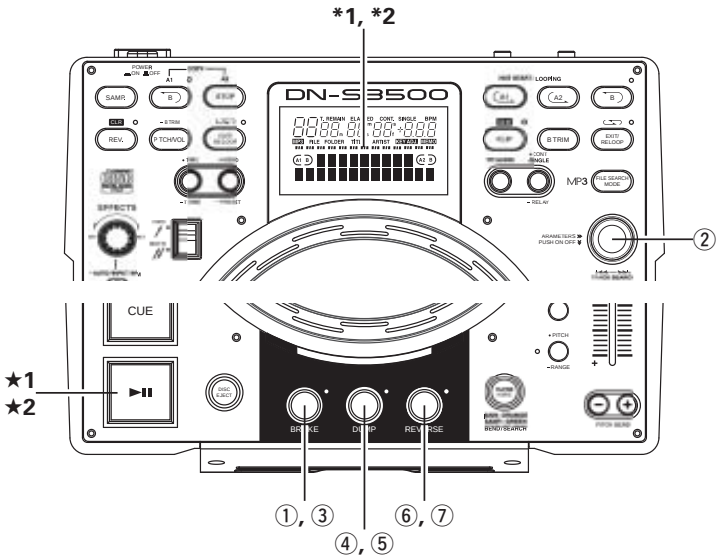

BRAKE

1-1	**BRAKE** Simula un sonido de cuerda de un tocadiscos que llega lentamente hasta el final. **Seleccionar el modo BRAKE** ① La función BRAKE puede activarse pulsando el botón BRAKE.
1-2	**Seleccionar el tiempo BRAKE** Cuando el BRAKE se active, el DEL de PARAMETERS y BRAKE parpadeará y se mostrarán los parámetros. Si se utilizan los ajustes predeterminadas, hay un periodo de 3 segundos de inactividad para que el botón BRAKE una vez seleccionado y el botón PARAMETERS si está ajustado. 3 segundos después pasa al menú BRAKE.

1-2	② El tiempo de duración del BRAKE se selecciona mediante el botón PARAMETERS. • Cuando se pulsa el botón PARAMETERS, se introduce la hora y se cancela el modo de selección de tiempo BRAKE. PARAMETERS PUSH ON OFF TRACK SEARCH *1 El tiempo BRAKE se mostrará en el indicador de posiciones de reproducción.
1-3	**Activar el BRAKE** ★1 El BRAKE se activa cuando se pulsa el botón PLAY/PAUSE (▶II) durante la reproducción.

1-4	**Detener el BRAKE** ★2 El modo BRAKE puede cancelarse pulsando el botón PLAY/PAUSE (▶II) de nuevo durante este efecto.
1-5	**Modo BRAKE desactivado** ③ Cuando se pulsan el botón BRAKE, se activará el modo de selección de tiempo de BRAKE. Si se pulsa el botón BRAKE de nuevo durante este tiempo, la función BRAKE se desactivará.

DUMP

2-1	**DUMP** La reproducción inversa se lleva a cabo durante un espacio de tiempo especificado. Reproduce el sonido hacia atrás mientras continua en un movimiento hacia adelante sin perder el "tiempo transcurrido" cuando regrese a la reproducción normal (hacia adelante). **Iniciar la reproducción DUMP:** ④ La función DUMP se puede activar y la reproducción dump comenzar pulsando el botón DUMP durante la reproducción.
2-2	**DUMP EFFECT** • Cada pulsación del botón DUMP cambia entre reproducción DUMP y reproducción normal. • La reproducción inversa se desactiva cuando se inician los modos Hot Start y Stutter.
2-3	**Modo DUMP desactivado** ⑤ Si se pulsa el botón DUMP cuando se encuentre en el modo DUMP, el modo DUMP se desactiva.

REVERSE

3-1	**Iniciar la reproducción REVERSE:** ⑥ La función REVERSE se puede activar y la reproducción inversa comenzar pulsando el botón REVERSE durante la reproducción. • La placa gira en el sentido de las agujas del reloj.
3-2	**REVERSE EFFECT** • Cada pulsación del botón REVERSE cambia entre reproducción inversa y reproducción normal. *2 El indicador de posición de reproducción se iluminará con una luz naranja durante la reproducción inversa. • La reproducción inversa se desactiva cuando se inician los modos Hot Start y Stutter.
3-3	**Modo REVERSE desactivado** ⑦ Si se pulsa el botón REVERSE cuando se encuentre en el modo REVERSE MODE, el modo inverso se desactiva.

14 Memo (Memoria de ajuste personalizado)

La información de configuración puede almacena se en memoria no volátil. La información almacenada podrá extraerse de la memoria más adelante, facilitando así la preparación de su mezcla. *No se encuentra disponible el punto MP3 MEMO de ahorro.

1. Sobre MEMO

- Un máximo de 5000 puntos de notas recordatorias se pueden almacenar en la memoria interna para recordarlas después.
  El número de pistas en un CD en particular solo limita la cantidad de puntos de notas reco datorias disponibles para ese disco.
  Ejemplo: Si su CD tiene 22 pistas, solo puede guardar 22 notas reco datorias. (1 nota recordatoria por pista)

  PRECAUCIÓN:
  La cantidad máxima de pistas que podrán almacenarse en la memoria es de 5000.
  Sin embargo para simplificar las operaciones de MEMO, el sistema de memoria maneja cada paquete de datos de 500 MEMO como una unidad mínima (la capacidad de memoria total de 5000 dividido en 10 unidades de paquete).Cuando desee borrar solo un dato de MEMO en el modo 1 MEMO CLEAR, la unidad borrará la información de nota reco datoria pero no el número de asignación interno. Respectivamente, dependiendo de las condiciones, el número de pistas que se puede almacenar en la memoria puede ser inferior a 5000.
  Una vez que tenga 5000 puntos almacenados, visualizará un mensaje que dice "MEMO FULL!". En este momento necesitará "borrar" datos antiguos para conseguir espacio para los nuevos puntos de notas reco datorias. Por consiguiente los 500 puntos de notas recordatorias antiguos serán borrados y habrá espacio ibre.
- El indicador MEMO del visualizador se ilumina al seleccionar una pista cuyos datos están almacenados en la memoria.

2. MEMO ITEMS

Los siguientes elementos se pueden almacenar como máximo en un banco de memoria:
① Punto Cue
② Puntos A1 y B1, puntos A2 y B2
③ Ajuste de la configuración de pitch, pitch activar/desactivar, Key Adjust activar/desactivar
④ Datos BPM (Cue, puntos A1 y A2)

3. MEMO MODE SELECT

① Pulse el botón ㉔ MEMO en modo Cue para activar el modo MEMO.
② Gire e botón ㉗ PARAMETERS para seleccionar entre los distintos modos de MEMO de la siguiente manera:
Memo Set, Memo Call, Memo Clr
Según las circunstancias, algunos modos no podrán ser seleccionados.
③ Pulse de nuevo el botón ㉔ MEMO para salir del modo MEMO.

(1) Almacenar datos en la memoria [Memo Set]

- Tras hacer los ajustes que desea guardar en la memoria, pulse el botón ❾ CUE.
- Cuando el indicador MEMO del visualizador esté desactivado en el modo Cue, pulse el botón ㉔ MEMO para habilitar la función Memo set.
- Si se ilumina el indicador de MEMO, será necesario borrar el Memo existente antes de almacenar un Memo nuevo.
- Por último, pulse el botón ㉗ PARAMETERS para fijar. Le aparecerá el mensaje "Complete!" y se iluminará el indicador de MEMO.

MEMO FULL

- Si la memoria está completa y no puede almacenar más datos, "Memo Full!" y "Delete 500?" Le aparece el mensaje.
- En este caso, necesita borrar la memoria de los primeros 500 Memo (número 1 al 500) en ese momento para conseguir espacio para los nuevos memo.
- Para liberar espacio, pulse el botón ㉗ PARAMETERS mientras tenga el mensaje "Delete 500?" en el visualizador.
- Aparecerá el mensaje "Delete OK?" Entonces, pulse de nuevo el botón ㉗ PARAMETERS para empezar a borrar.
- Después de que se han borrado los primeros 500 Memo (número 1 al 500), los números después del Memo 501 son numerados nuevamente como los nuevos 1, 2, 3…(ahora tendrá 500 nuevos espacios vacios).

(2) MEMO CALL [Memo Call]

- Cuando el CD incluya pistas en las que DN-S3500 haya insertado un Memo, el indicador de MEMO parpadeará durante 5 segundos.
- Para invocar los datos de un Memo, seleccione la pista que convirtió en un MEMO. Entonces se iluminará el indicador de MEMO.
- Pulse el botón ㉔ MEMO para habilitar la función Memo call.
- Si pulsa el botón ㉗ PARAMETERS en el modo Memo call, se cargaran todos los datos almacenados en la memoria. DN-3500 pasa a modo pausa en el punto Cue cancelado.
- Cuando el pitch actual se carga de un Memo con el LED del PITCH parpadeando, el Pitch actual se bloquea hasta que la barra del Pitch alcanza el mismo Pitch. Mientras el Pitch actual está bloqueado, el LED del PITCH continua parpadeando.

NOTA:
Los archivos MEMO CALL de MP3 pude que no se completen según la condición del archivo.

(3) 1 MEMO CLEAR [Memo Clr]

- Para borrar los datos de un Memo, seleccione la pista que convirtió en un MEMO. Entonces se iluminará el indicador de MEMO.
- Pulse el botón ㉔ MEMO para habilitar la función Memo clear.
- Si pulsa el botón ㉗ PARAMETERS en el modo MEMO CLEAR, se borra la memoria y se apaga el indicador de MEMO del visualizador.

ALL MEMO CLEAR

- Se pueden borrar todos los datos de la memoria.
- Para obtener más instrucciones, véase "15 PRESET (14) MEMO ALL CLEAR".

4. Copiar todo el MEMO

- Los datos MEMO se pueden copiar entre DN-S3500s o DN-S3500 y DN-D9000 o DN-S3500 y DNS3000 o DN-S3500 y DN-S5000.
- Consulte las instrucciones en "15 PRESET (15) MEMO ALL COPY".

5. Compartir los datos de memoria

- Los datos MEMO de dos DN-S3500 o DN-S3500 y DN-S3000 o DN-S3500 y DN-S5000 se pueden comparar cuando los DN-S3500s están conectados mediante MEMO.

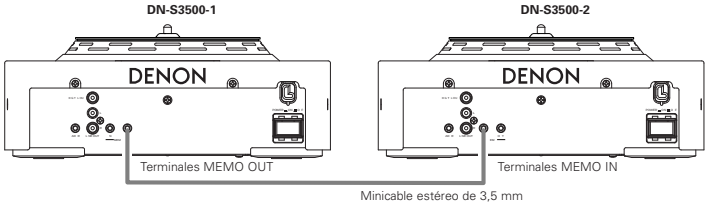

NOTAS:

- Los datos MEMO de las dos unidades DN-S3500 se verifican cuando se carga el disco.
- Cuando otros modelos (DN-S5000, DN-S3000 y DN-D9000) utilizan los datos de tono de DN-S3500 los datos de tono puede que sean distintos según la diferencia del formato de los datos.

15 PRESET

1. Preset mode

① El modo preset está disponible cuando se pulsa el botón ㉔ PRESET durante más de 1 segundo si DN-S3500 está en modo Cue, pausa o sin disco.
② Gire el botón ㉗ PARAMETERS para seleccionar el elemento preestablecido.
③ Después de seleccionar el elemento, pulse el botón ㉗ PARAMETERS para seleccionar los datos preset.
④ Para cambiar los datos Preset, repita los siguientes pasos.
⑤ Pulse el botón ㉔ PRESET, ❾ CUE o ❼ PLAY/PAUSE (▶❚❚) para cancelar el modo preset.

2. Elementos preset y datos

El símbolo "*" junto a los datos indica el valor por defecto.

(1) Cue Mode : DENON* (Cuando se inicia la reproducción durante el modo pausa de reproducción, se ajusta el punto de cue.) / Other (Cuando se pulsa el botón cue durante el modo pausa de reproducción, se ajusta el punto de cue.)

(2) Auto Cue : ON/OFF de la Búsqueda del nivel de Auto Cue. (ON* / OFF)

(3) Next Tr Time : OFF / 1sec / 2sec* / 3sec

Seleccione el tiempo de desaparición gradual del sondio de la pista en reproducción cuando se inicie la reproducción de otra pista con la función de la siguiente pista.

(4) Platter Speed : 33rpm* / 45rpm

Seleccione la velocidad rotacional de la placa.

(5) 3/4 Effect : OFF* / ON

Puede utilizar efectos de oscilación 3/4 cuando seleccione el parámetro para el efector.

6) Jump Time : 10sec* / 20sec / 30sec / 1min

Seleccione el tiempo de salto rápido.

(7) Pitch Range : ±4% / ±10%* / ±16% / ±24%

Seleccione el intervalo de altura tonal en reproducción cuando se encienda la unidad.

8) EOM Time : Tiempo de inicio del mensaje de finalización de la pista.

(OFF / 10sec* / 15sec / 20sec / 30sec / 60sec / 90sec)

(9) Fader Mode (FADER START MODE) : Play / Cue* / P / Pause

Seleccione un tipo 2 líneas (Play y Cue) o un tipo 1 línea (Play y Pause).

(10) Power On Play : ON / OFF*

La reproducción comienza cuando la alimentación es activada y si se carga un disco.

(11) Pitch : Pitch ON* / Key AdjON (KEY ADJUST ON) / Pitch OFF

Seleccione el modo de la altura tonal cuando se encienda la unidad.

(12) Play Mode (SINGLE / CONTINUOUS / SINGLE PLAY LOCK) : Single / Cont. / Play Lock*

Seleccione el modo de reproducción cuando encienda el equipo.

(13) Time Mode : Elapsed* / Remain / T.Elapsed / T.Remain

Seleccione el modo tiempo cuando encienda el equipo.

(14) MEMO ALL CLEAR :

Borre todos los datos de MEMO que haya en la memoria no volátil.
① Para borrar todos los datos de la MEMO, pulse el botón PARAMETERS.
• "Memo Clr?" parpadea en el visualizador de caracteres.
② Pulse de nuevo el botón PARAMETERS y seleccione "Yes" para empezar a borrar los datos que haya en la memoria.
• El mensaje "Now Clearing!" aparece en el visualizador de caracteres mientras borra datos.
③ Una vez ha terminado de borrar, aparece el mensaje "Complete!".

(15) MEMO ALL COPY :

Copie todos los datos MEMO de la unidad maestra del DN-S3500 (o DN-S3000, DN-S5000, DN-D9000) a la unidad esclava del DN-S3500 (o DN-S3000, DN-S5000, DN-D9000) cuando ambas unidades están conectadas mediante el cable sin cruzar normal. (Vea el diagrama para el cable).
NOTA: Asegúrese de que el reproductor de CD no tiene discos en su interior.

Se utiliza un cable sin cruzar normal:

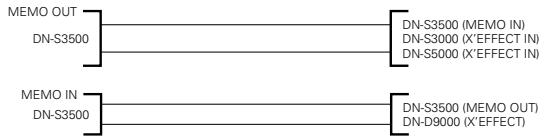

• Utilizando el cable recto, conecte los terminales MEMO entre dos unidades DN-S3500 o entre una unidad DN-D9000 y una DN-S3500 o entre una unidad DN-S5000 y una DN-S3500 o entre una unidad DN-S3000 y una DN-S3500.
• La copia puede realizarse utilizando el DN-S3500 y DN-D9000 o el DN-S3500 y DN-S5000 del mismo modo que cuando se utilizan dos unidades de DN-S3500.

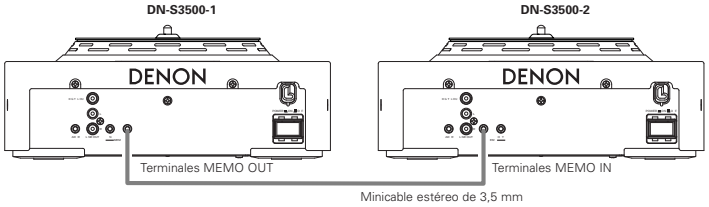

• Realizar la operación de copiar en el esclavo DN-S3500.
① Para empezar a copiar, pulse el botón PARAMETERS y seleccione "YES". "Memo Copy?" parpadea en el visualizador de caracteres.
② Pulse de nuevo el botón PARAMETERS. El mensaje "Copy OK?" aparece en el visualizador de caracteres.
③ Pulse de nuevo el botón PARAMETERS y el proceso de copia empezará cuando el maestro envíe los datos copiados. Se visualiza "Now Copying".
• Si el maestro y el esclavo no están conectados o no están preparados para copiar, se mostrará el mensaje "Not Connect" en el visualizador de caracteres.
④ Una vez ha terminado la copia, aparece el mensaje "Complete!".
• l mensaje "Copy Error"aparece en el visualizador de caracteres si la copia no se ha completado.
• "Not connect" se muestra en la pantalla de caracteres si no es posible comunicarse normalmente.

En este caso, intente nuevamente el procedimiento anterior.
• Los datos copiados MEMO son adicionados al área de número mayor de la unidad esclava del DN-S3500.

(16) Version No. : Se muestra la versión del software de la unidad DN-S3500. (SYSTEM / DSP)

(17) PRESET INITIALIZE : Restablecer todos los datos preestablecidos a la configuración de fábrica.
① Para borrar los datos PRESET (presintonías), pulse el mando PARAMETERS.
"Preset Int?" parpadea en el visualizador de caracteres.
② Pulse de nuevo el botón PARAMETERS.
El mensaje "Preset Initial!" aparece en el visualizador de caracteres mientras se borran los datos.
③ Una vez ha terminado de borrar, aparece el mensaje "Complete!".

16 ESPECIFICATIONES

GENERALIDADES

Tipo:	Reproductor de disco compacto	
Tipo de discos:	Disco compacto estándar (12 cm), CD-TEXT Discos CD-R y CD-RW **NOTA:** Los discos CD-R o CD-RW finalizados puede reproduci se en esta unidad. Sin embargo, dependiendo de la calidad de la grabación, algunos discos CD-R/RW pueden no reproducirse.	
Dimensiones:	Reproductor:	300 (ancho) x 124 (alto) x 334 (prof.) mm 11”13/16 (ancho) x 4”7/8 (alto) x 13”5/32 (prof.)
Instalación:	Tipo mesa superior	
Peso:	Reproductor:	5,5 kg (12 lbs 02 oz)
Alimentación:	Modelos para R.O.C. de U S A., Canadá y Taiwán:	120 V CA ±10%, 60 Hz
	Modelos para Europa:	230 V CA ±10%, 50 Hz
Consumo:	19 W	
Condiciones ambientales:	Temperatura de operación:	5 a 35°C (41 a 95°F)
	Humedad de operación:	25 a 85% (sin llegar al punto de condensación)
	Temperatura de almacenamiento:	–20 a 60°C (4 a 140°F)
Motor:	Accionamiento directo Motor CC sin escobillas Velocidades de tocadiscos: 33-1/3 rpm, 45 rpm Par de arranque: 2,5 kg-cm (2.2 lb-pulg)	

SECCION DE AUDIO

Salida principal, Salida de monitor	
Cuantificación:	Lineal de 16 bits por canal
Frecuencia de muestreo:	44,1 kHz a velocidad normal
Relación de sobremuestreo:	8 veces
Distorsión de armónicos total:	0,01 % o menor
Señal a ratio de ruido:	90 dB o superior
Separación de canales:	85 dB o superior
Frequency respons:	20 a 20 000 Hz
Salida analógica	
Nivel de salida:	2,0 V r.m s.
Impedancia de carga:	10 kΩ/kohmios o mayor
Salida digital	
Formato de señal:	IEC958-Type II
Nivel de salida:	0,5 Vp-p 75 Ω/ohmios

FUNCIONES

Comienzo instantáneo:	Dentro de 20 mseg.	
Velocidad de pitch:	±4% (0,02% pitch), ±10% (0,05% pitch), ±16% (0,1% pitch) ±24% (0,1% pitch), ±50% (0,5% pitch), ±100% (1,0% pitch)	
Curva de pitch:	Modo cue: “DENON” (Ítem preajustado (2))	
	Función del botón	Rango de pitch ± 4% ~ ± 24%: ±32% Rango de pitch ±50% ~ ±100%: ±99%
	Función de la placa	±20% del pitch actual
	Modo cue: “Other” (Ítem preajustado (2))	
	Función de botón & placa	±20% del pitch actual
Sampler		
Muestreo:	44,1 kHz	
Longitud:	15 seg.	
Nivel de salida:	2,0 V r.m s. (Variable / –14 ~ +6 dB)	
Velocidad de pitch:	±24% (0,1% pitch)	
Precisión de búsqueda:	1/75 seg. (1 cuadro de subcódigo)	
Velocidad máx. de exploración:	Más de 20 veces la velocidad normal	
Pasos máximos de memoria MEMO:	5000 pasos	

✻ Las especificaciones y el diseño están sujetos a cambios sin previo aviso con propósito de mejora.

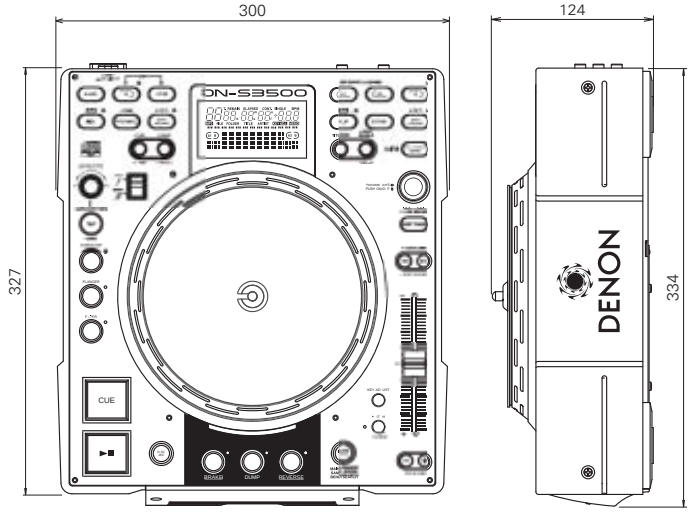

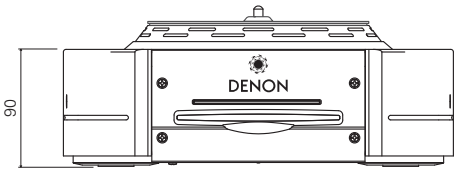

– INHOUDSOPGAVE –

1 Belangrijkste features.....1
2 Installatie van het plateau, de scratch-disc en de slipmat / Aansluitingen 2
3 Neman en functies van onde delen..... 3 ~ 5
4 Compact discs 6
5 Basisbedieningen 6, 7
6 Volgende track 8
7 Scratch..... 9
8 Seamless Loop/Hot Start/Stutter 9, 10
9 B trim.....10
10 Sampler 11
11 Automatische BPM-teller/effector.....12, 13
12 Weergave van MP3.....13, 14
13 Platter effect.....15
14 Memo (Standaard instelling geheugen).....16
15 Preset 17
16 Technische gegevens 18

• ACCESSOIRES

Controleer of de volgende onderdelen bij het hoofdtoestel zitten:

① Gebruiksaanwijzing 1
② Verbindingssnoeren voor signaaluitvoer (RCA)...1
③ Aluminium plateau 1
④ Slipmat 1
⑤ Scratch-disc 1
⑥ Adapter 1
• Adapter voor scratch-disc (Adapter (1))..... 2
• Adapter voor plaat van 7" (Adapter (2)) 1
• Bevestigingsplaat 1
• Schroef (⊕ kop)..... 3

1 BELANGRIJKSTE FEATURES

Gefeliciteerd met de aankoop van uw nieuwe DN-S3500. De DN-S3500 table top enkele CD/MP3-speler is uitgerust met verscheidene geavanceerde kenmerken en functies voor uitstekende prestaties en biedt onbeperkte mogelijkheden voor creatieve en meesterlijke arrangementen.

Professionele constructie en onderdelen

1. Actieve motor van de Platter
Bij het starten van de weergave draait, reageert en voelt het draaiplateau net zo als dat van een analoge draaitafel. Het actief plateau bestaat uit het door een motor aangedreven plateau, de slipmat en de scratch-disc zoals een analoge platenspeler voor werkelijke emulatie. Er kan op de maat wo den meegedaan en het scratchen heeft het gevoel van een grammofoonplaat.

2. Directe aandrijfmotor met hoog koppel
De gloednieuwe directe aandrijfmotor met borstelloze constructie is een eigen ontwerp van Denon en levert een krachtig startkoppel van 2,5 kg-cm, waa door het plateau onmiddellijk de maximale rotatiesnelheid bereikt binnen 0,5 sec.

3. 33/45 R.P.M
U kunt de snelheid afstellen en het plateau laten draaien met 33 of 45 toeren/minuut, afhankelijk van uw voorkeur.

Features en functies

Met de invoering van een krachtige DSP en een grote geheugencapaciteit zijn vele nieuwe bedieningsfuncties mogelijk, zoals:

1. SCRATCH
Het scratch-geluid is dankzij het actieve draaiplateau en de scratch disc ve gelijkbaar met dat van een grammofoonplaat.
Bovendien kunnen met een eenvoudige toetsbediening de weer te geven primaire tracks en de als scratch-geluid te gebruiken samples wo den gekozen.

2. WEERGAVE VAN MP3
Het is mogelijk MP3-bestanden weer te geven die zijn gemaakt in het op pagina 13 opgegeven formaat.
Er kan op verschillenden manieren naar bestanden worden gezocht: handmatig, door bestanden af te tasten of met behulp van diverse zoekfuncties (zoeken naar bestanden, zoeken naar bestanden/mappen, zoeken op artiestnaam, zoeken op titel, zoeken op bestandsnaam).

3. VOLGENDE TRACK RESERVEN
Voor een naadloze overgang kunt u de volgende track kiezen terwijl de huidige track wordt weergegeven.

4. CROSS FADE
In combinatie met de Next Track-functie kan de DN-S3500 een soepele interne cross-fade uitvoeren bij de overgang naar de nieuwe track.

5. HOT START en STUTTER
Met de Hot Start-functie kunt u de weergave onmiddellijk vanaf een door u bepaald punt laten beginnen. Maximum twee punten kunnen worden ingesteld met de toetsen A1 en A2. De geladen hot starts kunnen ook worden gebruikt voor "Stutter"-weergave van dezelfde punten. In de Stutter-modus hoort u even geen geluid, naargelang van de duur dat u deze toetsen indrukt en opnieuw loslaat.

6. SEAMLESS LOOP
Met deze functie kunt u een deel van een track he haaldelijk weergeven zonder onderbreking in het geluid en zonder beperking in de lengte. De DN-S3500 heeft verscheidene looping-opties, zoals Exit (afsluiten), Reloop (opnieuw looping) en dual looping (dubbele looping).

7. SAMPLER
Met de ingebouwde digitale sampler kan tot 15 seconden aan geluid van CD-kwaliteit worden opgenomen bij een bemonsteringsfrequentie van 44,1 kHz. Het sample kan naadloos worden gelust (looping) en zelfs in omgekeerde richting (REVERSE) wo den weergeven. De snelheid en het volume van een sample kunnen onafhankelijk van het gewone geluid worden ingesteld.
Het B-punt kan eenvoudig, en op precies dezelfde wijze als bij de A-B naadloze lusmodus, wo den ingesteld of gewijzigd.
De naadloze loop kan eenvoudig naar de sampler wo den gekopieerd.

8. B TRIM
De B-punten voor de naadloze lusmodus en de sampler kunnen eenvoudig worden ingesteld met behulp van de scratch-disc. U kunt de afstellingen uitvoeren in real-time tijdens de directe weergave van de loop.

9. AUTOMATISCHE BPM-TELLER, BPM-VERGRENDELING, HANDMATIGE TAPFUNCTIE en HANDMATIGE BPM-INVOER
Naast de automatische BPM-teller en de handmatige tapfunctie is de DN-S3500 ook uitgerust met een vergrendelfunctie voor tijdelijke vergrendeling van de automatische BPM-teller. Tevens is een handmatige BPM-invoerfunctie beschikbaar om de bekende BPM-waarde rechtstreeks in te voeren met behulp van een draaiknop en de BPM-instelling te vergemakkelijken.

10. INGEBOUWDE EFFECTORS
Zeven soorten effecto s zijn inbegrepen.
ECHO/LOOP:
De ECHO- en LOOP-functies kunnen worden geselecteerd. Looping voor de feedback-tijd (ECHO LOOP) is mogelijk door het feedback-nummer op "MAX" in te stellen.
FLANGER:
De feedback-tijd en de feedback-versterking kunnen wo den gekozen.
FILTER:
Eén van de drie filters (LOW PASS, MID PASS en HIGH PASS) kan worden geselecteerd en afzonderlijk afgesteld.

11. PLATTER MODE
Met behulp van vier draaiplateau-effecten is het mogelijk de weergave van een analoge draaitafel te simuleren.
BRAKE:
Simuleert het vertragend geluid van een vinyl-draaitafel die langzaam stopt. (De vertragingstijd is instelbaar.)
DUMP:
Geeft het geluid achterstevoren weer terwijl het blijft vooruitlopen en houdt de verlopen tijd bij wanneer u weer overschakelt naar de normale weergave.
REVERSE:
(Reverse) Geeft het geluid achterstevoren weer totdat u weer overschakelt naar de normale weergave.

12. MEMO (CD & MP3)
Diverse instellingen, zoals invoegpunt, warme start, A-B he haling, BPM, pitch en toonsoortinstelling kunnen in het niet-vluchtige geheugen worden opgeslagen om op een later tijdstip opgeroepen te kunnen worden. Maximaal 5000 punten zijn beschikbaar.
Het is ook mogelijk om gegevensmemo's naar de DN-S3500 over te brengen vanaf een andere DN-S3500, een DN-S5000, een DN-S3000 of een DN-D9000.

13. PITCH/KEY ADJUST
PITCH:
De weergavesnelheid wordt geregeld met behulp van de PITCH-schuifregelaar. Regelbare pitchbereiken zijn +/– 4, 10, 16, 24, 50, 100% direct selecteerbaar).
KEY ADJUST:
Behoudt de oo spronkelijk toonsoort, zelfs als u de pitch-weergavesnelheid verandert met de PITCH-schuifregelaar.

14. DIGITAL OUT
De digitale uitgang voor het primaire signaal levert een 100% digitaal signaal zonder enige restrictie of beperking, ongeacht de gekozen pitch of functie.

15. FADER START
De FADER START-bedieningen van de DN-S3500 zijn compatibel met onze mengtafels en mengtafels van de meeste andere merken.

16. SHOCKPROOF MEMORY
Het schokbestendig geheugen van 20 seconden voorkomt hoorbare onderbrekingen door externe mechanische schokken, zoals stoten of andere sterke trillingen. Dit is bijzonder handig, zowel voor mobiele djs als voor installaties in een nachtclub.

17. PRESETS
U kunt het toestel aan uw voorkeuren aanpassen door uw favoriete instelling in het interne geheugen op te slaan. Zie pagina 17 voor items in de voorkeuzeinstellingen.

18. CD TEXT

19. Weergeven van CD-R/RW
Met deze speler kunt u CD-R/RW-discs weergeven op voorwaarde dat ze zijn gefinaliseerd. Houd er evenwel rekening mee dat de speler bepaalde gefinaliseerde CD-R/RW-discs mogelijk niet kan weergeven afhankelijk van de kwaliteit van de opname.

20. Weergeven bij inschakeling van de spanning
De speler kan zodanig worden ingesteld dat de wee gave in de relaismodus start wanneer de spanning wordt ingeschakeld.

21. Plugins
Van tijd tot tijd bieden wij u nieuwe indrukwekkende kenmerken aan of verbeteren wij de bestaande functies door plugins met gratis firmware.
Bezoek www.denondj.com en controleer of u beschikt over de meest recente firmwareversie.

2 INSTALLATIE VAN HET PLATEAU, DE SCRATCH-DISC EN DE SLIPMAT / AANSLUITINGEN

(1) INSTALLATIE VAN HET PLATEAU, DE SCRATCH-DISC en DE SLIPMAT

• Accessoires

① Aluminium plateau	1
② Scratch-disc	1
③ Slipmat	1
④ Adapter (1)	2
(één voor het reserveonderdeel.)	

1. Plaats het plateau op de tapse naaf van de motor.
2. Plaats de slipmat op het plateau.
3. Steek de D-opening van de scratch-disc op de D-as van de motor.
   OPMERKING: De bedrukte kant bevindt zich aan de slipmatzijde.
4. Steek de adapter in volgens de richting van de pijl.
   OPMERKING: Let bij het insteken op de juiste richting.

Afb. 1

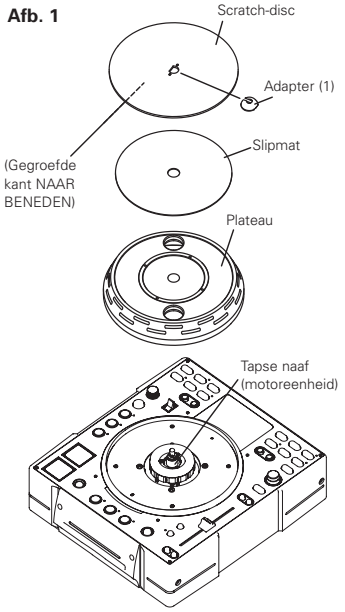

Afb. 2

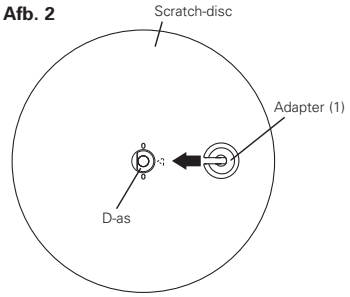

Afb. 3

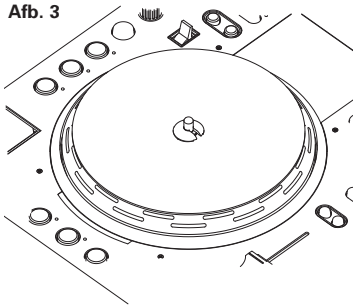

LET OP:
- Raak de motoreenheid niet aan.
- Schakel de spanning niet in zonder het plateau.

OPMERKING:
Let op dat het plateau niet valt wanneer u het plateau hebt geplaatst en de DN-S3500 verplaatst.

(2) AANSLUITINGEN

1. Schakel de POWER-schakelaar uit.
2. Sluit de uitgangen van de DN-S3500 aan op de ingangen van uw mixer met de RCA-kabels.
3. Als uw mengtafel een Fader-startfunctie heeft, zoals onze DENON -mengtafel, sluit u de FADER -aansluiting op de mengtafel aan met een ministereokabel van 3,5 mm.

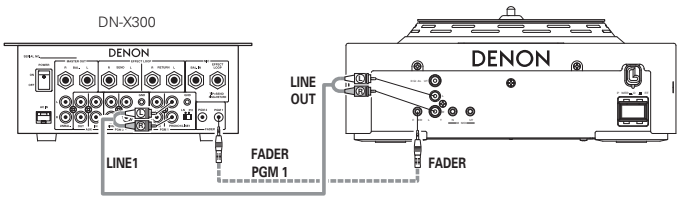

(3) INSTALLATIE

Installeer de DN-S3500 horizontaal.

(4) LAATSEN VAN DE ADAPTER VOOR GRAMMOFOONPLATEN VAN 17cm

Met behulp van de bijgeleverde adapter kunt u uw eigen vinyl platen van 17cm op dit product installeren. Dit originele ontwerp biedt u volledige vr jheid omdat u voor het ultieme grammofoonplaten-gevoel uw favoriete vinyl platen kunt gebruiken.

*Controleer of de te gebruiken grammofoonplaat niet kromgetrokken is.

• Adapteraccessoires voor grammofoonplaten van 17cm

① Adapter (2)	1
② Schroef (⊕ kop)	3
③ Bevestigingsplaat	1

1. Druk de adapter (2) in het gat van de grammofoonplaat van 17cm.
2. Maak de plaat met de drie schroeven vast. (⊕ kop).
3. Steek de D-opening van de adapter (2) op de D-as van de motor.
4 Steek de adapter (1) op de adapter (2).

Afb. 1

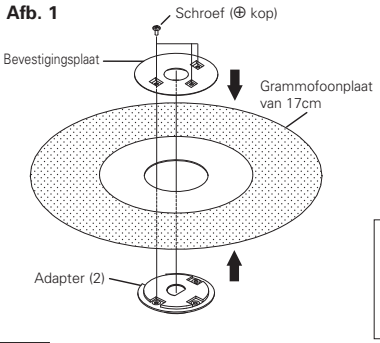

Afb. 2

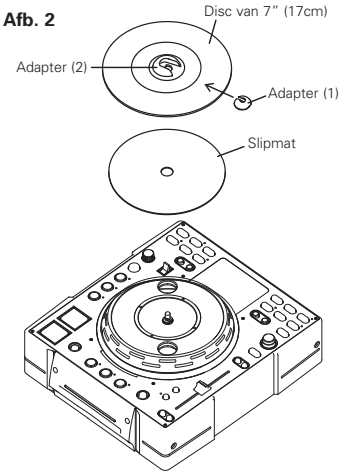

OPMERKING:
Afhankelijk van de gekozen PLAAT kan het zijn dat de wrijving met de slipmat onvoldoende is en een ongewenst slepend geluid wo dt veroorzaakt.
In dit geval gebruikt u een andere plaat die dikker of zwaarder is.

3 NEMAN EN FUNCTIES VAN ONDERDELEN

(1) Voorpaneel

❶ Invoerlade disc
- Plaats de disc voorzichtig en laat hem los zodra de DN-S3500 de disc naar binnen voert.

OPMERKING:
Verwijder het vuil van de labelzijde van een disc en begin de disc te laden.
Vuil doet de disclaadrol slippen.

LET OP:
- Geen discs laden als de eenheid niet ingeschakeld is.
- Probeer niet om de disc terug te trekken als de DN-S3500 eenmaal is begonnen de disc in te voeren.
- Niet meer dan één disc per keer laden en geen andere voorwerp dan een disc laden.

Dit kan schade aan het laadmechanisme veroorzaken.

(2) Achterpaneel

❷ POWER-toets (▬ON ■OFF)
- Druk op deze toets om het toestel in en uit te schakelen.

LET OP:
- Schakel het apparaat niet uit op het moment dat een disc wordt in- of uitgevoerd. Dit kan schade aan het laadmechanisme veroorzaken.

❸ Analoge uitgangsaansluitingen (LINE OUT)
- Dit zijn asymmetrische uitgangsaansluitingen voor tulpstekke s. (RCA)
- Uitgangen voor audiosignalen.

❹ Aansluiting voor fader-gestuurde start
- Gebruik deze aansluiting wanneer uw mix een fader-gestuurde startfunctie heeft met een snoer met een ministekker van 3,5 mm.

❺ Digitale uitgangsaansluiting
- Op deze aansluiting zijn digitale gegevens beschikbaar.
- Gebruik een 75 Ω/ohm stekkersnoer voor de aansluitingen.
- Het ve dient aanbeveling om een met omvlochten draad afgeschermde kabel te gebruiken.
  OPMERKING:
  Om digitale vervorming te voorkomen wo dt het weergaveniveau na analoge omzetting ingesteld op –6dB onder het gebruikelijke niveau.

❻ Geheugenaansluiting (MEMO IN/OUT)
- Gebruik deze aansluiting om de gegevens in het geheugen van een andere DN-S3500, DN-S3000, DN-S5000 of DN-D9000 of over te brengen.

(3) Voorpaneel

LET OP:
- Denk eraan dat veel toetsen voor twee verschillende functies worden gebruikt, naargelang of u kort of lang (1 seconde of meer) op de toets drukt. ● betekent de toets kort indrukken, terwijl ▬ betekent dat u de toets lang moet indrukken.

❼ PLAY/PAUSE-toets (▶II)
- Deze toets begint of pauzeert de weergave.
- Druk één keer op deze toets om de weergave te beginnen, druk er opnieuw op om de weergave te pauzeren, en opnieuw om de weergave te hervatten.

❽ DISC EJECT-toets
- Druk op deze toets om de disc uit te werpen.
- Tijdens de weergave wordt de disc niet uitgeworpen. Stop de weergave voordat u op deze toets drukt.

❾ CUE-toets
- Wanneer u in de wee gavemodus op deze toets drukt, wordt teruggegaan naar het punt in de track waarop de weergave is begonnen. In de zoekmodus creëert u op deze manier een nieuw Cue-punt. (Cue)
- Wanneer u in de Cue-modus op de CUE-toets drukt, wordt een Stutter-geluid gecreëerd vanaf het Cue-punt. Dit is de zogenaamde STUTTER PLAY. (Stutter)

❿ Platter/Scratch Disc
Gebruik deze vinyl scratch-plaat voor handmatig zoeken, pitch bends en scratchen.
- **Platter:**
  Het draaiplateau draait wanneer de met de scratch-functietoets gekozen geluidsbron op Main (primaire geluidsbron) of op Sampler staat en de weergavefunctie is ingeschakeld.
- **Scratch Disc:**
  Wanneer de scratch disc draait, dan wordt met het scratchen van de gekozen geluidsbron (Main of Sampler) gestart.
  OPMERKING:
  Het draaiplateau draait niet wanneer de scratch-functie op BEND/SEARCH is ingesteld.

LET OP:
- Probeer de Platter nooit met kracht te stoppen als deze draait. Het bewegingsmechanisme van de Platter kan ande s beschadigen.
- Als tijdens het draaien van Platter een probleem ontstaat, zal de Platter stoppen en in de Pause-mode ingesteld worden.

⓫ FLIP/CLR-toets
- **FLIP:**
  Kies hiermee de bedieningsmodus van de A1- en A2-toetsen uit de Hot Start- en de Stutter-modus. Het display zal "H/S" of "STR" weergeven.
- **A1, A2 CLR:**
  Wanneer u op de FLIP-toets drukt terwijl de FLIP-toets wordt ingedrukt, of kunt u het gekozen A-punt wissen.
  Druk alleen de FLIP-toets meer dan 1 seconde in om de A1- en A2-punten in één keer te wissen.

⓬ A1, A2-toets
- Met deze toets kunt u een startpunt voor de warme start, de naadloze he haling en staccato aanmaken.

⓭ B-toets
- Hiermee stelt u het B-punt in om een naadloze loop te creëren nadat het A-punt is ingesteld.

⓮ EXIT/RELOOP-toets
- U kunt dit gebruiken om de naadloze herhaling te verlaten of te activeren. Met deze functie kunt u meer variëteit aan de he halingen toevoegen.

⓯ B TRIM-toets
- Wanneer u tijdens de weergave op deze toets drukt, wordt de *B TRIM MODE geselecteerd. *Alleen wanneer een naadloze LOOP is ingesteld.
  In de standby- en de pauzemodus kan alleen de B TRIM MODE wo den geselecteerd.

⓰ (SAMP) REV/CLR-toets
- **(SAMP) REV:**
  Kies hiermee de sample-weergaverichting vooruit en achteruit. Wanneer u achteruit kiest, de REV-LED te knipperen.
- **(SAMP) CLR:**
  Als u de SAMP-toets indrukt terwijl u de SAMP REV-toets ingedrukt houdt, worden de bemonsteringsgegevens gewist.
  U kunt de gegevens ook wissen door de SAMP REV-toets gedurende tenminste 1 seconde ingedrukt te houden.

⓱ SAMP-toets
- Druk deze toets in om een sample op te nemen of weer te geven.

⓲ (SAMP) B-toets
- Gebruik deze toets om punt B van het sample in te stellen.

⓳ (SAMP) EXIT/RELOOP
- Schakel hiermee de Sampler Loop-modus in en uit. Doet tevens dienst als EXIT/RELOOP-toets voor Sampler Loop om af te sluiten of terug te keren.

⓴ (SAMP) STOP-toets
- Druk tijdens het opnemen of weergeven van een sample op deze toets om de opname of weergave van het sample te stoppen.
- Wanneer de wee gave van de sampler stopt, kunt u deze toets gebruiken voor het weergeven van stutter.

㉑ (SAMP) PITCH/VOL., ▬ B TRIM-toets
- **PITCH/VOL.:**
  Wanneer u op deze toets drukt, wo dt de SAMPLER PITCH geselecteerd. Wanneer u nogmaals drukt, wordt het SAMPLER LEVEL geselecteerd.
  De weergavesnelheid en het volumeniveau van het weergegeven sample kan met behulp van de PARAMETERS-knop worden ingesteld.
- **B TRIM:**
  Wanneer u deze toets langer dan 0,5 seconde indrukt, wordt de B TRIM-modus van de sampler geselecteerd.

㉒ TITLE/ID3-toets
- **CD TEXT:**
  Wanneer CD-tekstgegevens beschikbaar zijn, wo den de CD-tekstgegevens ofwel automatisch ofwel bij het drukken op de toets weergegeven. Als geen TEXT beschikbaar is, zal het display "No TEXT" weergeven.
- **MP3:**
  Wanneer een MP3-bestand is voorzien van een ID-3 label, worden bij elke druk op deze toets de titel, de naam van de uitvoerende artiest en de naam van het album geselecteerd en getoond.

㉓ ● TIME, ▬ T.TIME-toets
- **TIME:**
  Door kort indrukken van deze toets schakelt het display over tussen ELAPSED TIME en REMAIN TIME.
- **T.TIME:**
  Wanneer u de toets lang indrukt, schakelt de displaymodus tussen TRACK TIME en DISC TIME.
- U heeft dus de keuze tussen vier displaymodi: TRACK ELAPSED, TRACK REMAIN, DISC ELAPSED en DISC REMAIN.

㉔ ● MEMO, ▬ PRESET-toets
- **MEMO:**
  De memomodus wordt ingeschakeld wanneer u één keer op deze toets drukt in de Cue-modus.
- **PRESET:**
  Als deze toets gedurende tenminste 1 seconde ingedrukt blijft, verschijnt het voorkeurfunctiemenu (PRESET).
  Voordat u de voorkeuzefunctie instelt, moet de status van het toestel CUE-, PAUSE- of No Disc-modus zijn.

㉕ • CONT./SINGLE, ▬ RELAY-toets

- **CONT./SINGLE:**
  Kort indrukken modus weergave-beëindigen tussen CONT. (continue: ga verder met de weergave) en SINGLE (stop de weergave en voeg weer in op het ingestelde punt).
- **SINGLE PLAY LOCK:**
  Enkelvoudige weergave vergrendelen (SINGLE PLAY LOCK) kan worden gekozen met behulp voor voorkeurinstelling (PRESET). Als deze toets op dit moment wordt ingedrukt, wordt deze functie gekozen. Wanneer enkelvoudige weergave vergrendelen (SINGLE PLAY LOCK) is geselecteerd, wo dt de mogelijkheid om tijdens weergave een track te kiezen uitgeschakeld. Hiermee kan wo den voorkomen dat de weergave wordt onde b oken wanneer de track-keuzeknop tijdens wee gave per ongeluk wordt verdraaid. De functie waarmee de weergave wordt beëindigd is hetzelfde als bij enkelvoudige weergave.
- **RELAY:**
  U kunt de modus RELAY PLAY in- en uitschakelen. Het herhaald afspelen is mogelijk als twee DN-S3500's via MEMO aan elkaar gekoppeld zijn.

㉖ FILE SEARCH MODE-toets

- **alleen voor MP3 DISC:**
  Wanneer u op deze knop drukt, kunt u met de PARAMETERS-knop de bestandzoekmodus selecteren.

㉗ TRACK/PARAMETERS-knop

- **TRACK:**
  Als de PARAMETERS LED oplicht, dient deze knop verdraait te worden om tracks te selecteren. Als deze knop wo dt ingedrukt terwij hij wordt verdraaid, veranderen de tracks met 10 tegelijk.
- **PARAMETERS:**
  Als de PARAMETER LED knippert, dient deze knop verdraait te worden om de parameter(s) te selecteren en/ of te wijzigen voor mogelijkheden die onder Platter-effecten, Program, Memo, Preset data, etc. gevonden kunnen worden.

㉘ NEXT TRACK-toets

- Als deze toets tijdens weergave wordt ingedrukt, wo dt de NEXT TRACK-modus gekozen. De volgende track kan met behulp van de PARAMETERS-knop worden gekozen.

㉙ FAST SEARCH (◀◀) QUICK JUMP-toets

㉚ FAST SEARCH (▶▶) QUICK JUMP-toets

- **QUICK JUMP:**
  Wanneer u één van deze toetsen kortstondig aantikt, verspringt de weergavepositie ongeveer 10 seconden in voorwaartse (▶▶) of achterwaartse (◀◀) richting.
  De overspringingstijd kan worden gewijzigd in de voorkeuzefunctie.
- **FAST SEARCH:**
  Wanneer één van deze toets wordt ingedrukt en ingedrukt blijft, wordt de disc in versneld tempo in voor- (◀◀) of achterwaartse (▶▶) richting doorzocht.

㉛ PITCH BEND – -toets

㉜ PITCH BEND + -toets

- Door op deze toetsen te drukken zal de eigenlijke weergavesne heid tijdelijk wo den gewijzigd.
- De weergavesnelheid zal toenemen door op de PITCH BEND + -toets te drukken en afnemen door op de PITCH BEND – -toets te drukken.
- De vorige weergavesnelheid wordt opnieuw ingesteld zodra u de toets loslaat.

㉝ Pitch-schuifregelaar

- Regel de weergavesne heid met deze schuifregelaar.
- De weergavesne heid daalt wanneer u de regelaar naar boven schuift, en stijgt wanneer u de regelaar naar beneden schuift.

㉞ • PITCH, ▬ RANGE-toets

- Druk op deze toets om de PITCH-modus in te stellen.
- **RANGE:**
  Druk deze toets meer dan 1 seconde in om het pitch-bereik te kiezen. Het sne heidsbereik kan worden gekozen met de PARAMETERS-knop tussen ±4, 10, 16, 24, 50 of 100%.

㉟ KEY ADJUST-toets

- Druk op deze toets om de KEY ADJUST-modus in te stellen.

㊱ PLATTER SOURCE-toets

Selecteer de bron voor het afspelen van Scratch evenals de handmatige Search/Bend-modus.

- **MAIN:**
  Deze toets licht oranje op.
  Manipuleer het geluid van de primaire track.
- **SAMP.:**
  Deze toets licht alleen groen op als een sample is geplaatst.
  Manipuleer het geluid van de het sampler.
- **BEND/SEARCH:**
  Wanneer u nogmaals op deze toets drukt, wordt de BEND/SEARCH-modus geselecteerd. Wanneer de scratch disc-keuzeschakelaar tijdens weergave op BEND/SEARCH wordt gezet, fungeert deze als pitch bender.
  Als Scratch Disc tijdens Pause-modus of in de Standby-modus wordt ingeschakeld, functioneert deze als de handmatige zoekfunctie. Handmatig zoeken is ingeschakeld en u het CUE-punt frame voor frame (1/75ste seconde) verplaatsen, waarbij het frame hoorbaar wordt herhaald.

㊲ SCRATCH-richtingkeuzeschakelaar

Selecteer de richting van de scratch-weergave.

- **BOTH:**
  Bij het draaien van de scratch-disc wo dt het scratch-geluid in beide richtingen weergegeven.
- **FWD:**
  Bij het draaien van de scratch-disc wo dt het scratch-geluid alleen in voorwaartse richting weergegeven.

㊳ BRAKE-toets

- Druk deze toets in om de BRAKE in werking te stellen.

㊴ DUMP-toets

- Druk deze toets in om de DUMP in te stellen.

㊵ REVERSE-toets

- Druk op deze toets om de REVERSE-modus in te stellen.

㊶ TAP, • LOCK, ▬ AUTO, INPUT BPM-toets

- **TAP:**
  Wanneer u meermaals op deze toets drukt, wordt de Auto-modus uitgeschakeld en worden de Beats Per Minuut (BPM) gemeten.
- **LOCK:**
  Als deze toets tijdens het functioneren van de auto BPM-meter, 1 x wordt ingedrukt, zullen de gegevens welke door de auto BPM-meter gemeten werden, vergrendeld worden.
- **AUTO:**
  Wanneer u de TAP-toets 1 seconde indrukt, wordt de AUTO BPM-modus geactiveerd.
  De opgemeten BPM worden in het tekendeel van het display aangegeven.
- **INPUT BPM:**
  Als de TAP-toets langer dan 2 seconden wordt ingedrukt, wordt de BPM-invoermodus ingesteld en kan de BPM-waarde direct, via de EFFECTS-knop ingevoerd worden. Wanneer u nogmaals op de TAP-toets drukt, de BPM-ingagnsfunctie is uitgeschakeld en ingesteld.
  OPMERKING:
  Wanneer u een nieuwe track selecteert, wordt de AUTO BPM-modus automatisch ingeschakeld.

㊷ ECHO/LOOP-toets

- De ECHO- en ECHO LOOP-functies kunnen worden geselectee d. De terugkoppelingstijd en -ve houding is selecteerbaar. Looping voor de feedback-tijd (ECHO LOOP) is mogelijk door het feedback-nummer op "MAX" in te stellen.

㊸ FLANGER-toets

- De feedback-tijd en feedback-versterking kunnen worden gekozen.

㊹ FILTER-toets

- Eén van de drie filte s (LOW PASS, MID PASS en HIGH PASS) kan worden geselecteerd.

㊺ EFFECTS-knop

- Stel met deze knop de parameters van de interne effector in.

㊻ PLATTER LED

- Met deze helderblauwe staaf kiest u in een handomdraai verschillende plateaumodi, zoals Scratch-geheugen, Pitch Bend (snelheidsvariatie), Zoeken naar een frame en Disc geplaatst.

(4) Display

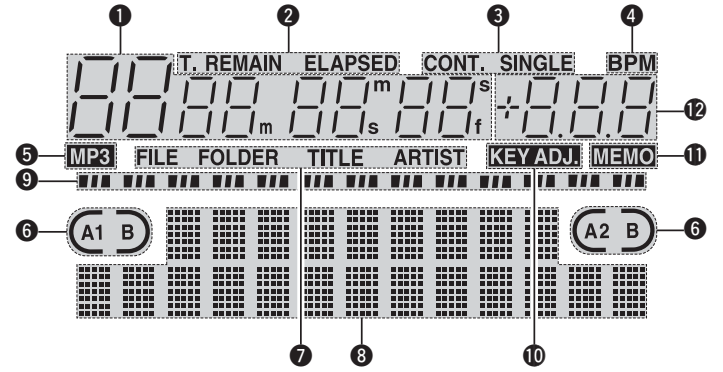

❶ Track, minuut, seconde en frame displays
- Deze displays geven informatie over de actuele positie aan.

❷ Tijdmodusindicators
- Wanneer u op de TIME-toets drukt, verandert de Tijdmodusindicator als volgt:

ELAPSED:
De verlopen tijd van de track ve schijnt op het display.
REMAIN:
De resterende tijd van de track verschijnt op het display.
T. ELAPSED:
De totale verstreken speelduur van de disc wo dt getoond.
T. REMAIN:
De totale resterende speelduur van de disc wo dt getoond.

❸ Weergavemodusindicators
- Wanneer de SINGLE-indicator brandt, wordt de weergave stopgezet aan het einde van de actuele track.
- Wanneer de CONT.-indicator brandt, gaat de weergave ve der.

❹ BPM-indicator
- Licht op wanneer BPM wordt weergegeven op het wee gavesne heidsdisplay.

❺ MP3-indicator
- Licht op wanneer een MP3-disc wo dt gedetecteerd.

❻ Loop-modusindicators
- De DN-S3500 heeft loop-modusindicators die bestaan uit A, B en twee pijlen. De aanduidingen A en B geven aan dat A- en B-punten zijn ingesteld.
- De twee pijlen geven de loop-instelmodus als volgt aan.

A1 of A1 B Alleen linkerpijl brandt:
Hot Start-modus

A1 B Beide pijlen branden:
Seamless Loop-modus

A1 B, Beide pijlen knipperen:
Seamless Loop-weergave

A1 B, Linkerpijl brandt, rechterpijl knippert:
Afsluiten weergave van Seamless Loop

❼ Indicators van MP3-bestandszoekfunctie
FILE:
De FILE-indicator verschijnt in het display wanneer de bestandnaamzoekfunctie (FILE) is ingesteld.
FOLDER:
De FOLDER-indicator verschijnt in het display wanneer de bestand-en-mapnaamzoekfunctie (FILE & FOLDER) is ingesteld.
TITLE:
De TITLE-indicator verschijnt in het display wanneer de titelnaamzoekfunctie (TITLE) is ingesteld.
ARTIST:
De ARTIST-indicator verschijnt in het display wanneer de artiestnaamzoekfunctie (ARTIST) is ingesteld.

❽ Tekendisplay
- Met de PARAMETERS-knop kunt u de modus of functie selecteren door het korte bericht weergegeven op het letterdisplay te volgen.
- De wee gave van de karakters geeft de werking, modi namen, data, etc. weer en geeft richtlijnen zoals "Push/Play" hetgeen wil zeggen, indien "YES", druk dan op de PARAMETERS-knop. Op het display van de verschijnt soms » en ⌄; » betekent dat u de PARAMETER-knop moet draaien, terwijl ⌄ betekent dat u de PARAMETERS-knop moet indrukken.
- De PARAMETERS-LED knippert wanneer u de PARAMETER-knop kunt gebruiken; in de andere gevallen kiest u tracks met deze knop.

❾ Weergavepositie-indicators
- **Weergavepositie-indicator:**
De 30 stippen geven een visueel markeerpunt van de trackpositie tijdens normale wee gave aan. De 10 oranje stippen geven de weergavepositie tijdens de omgekeerde weergavemodus aan.
- **Einde bericht:**
Wanneer de tijd tot het einde van de track minder is dan de opgegeven tijd, knippert de EOM -weergavepositie-indicator (Einde bericht - End Of Message) met de resterende tijd om aan te geven dat de track bijna is beëindigd.

*De EOM-tijd kan in de voorkeurinstellingen worden voorgeprogrammeerd.

❿ KEY ADJ.-indicator
- De KEY ADJ.-indicator verschijnt in het display wanneer de toonhoogte-instelmodus op AAN staat.

⓫ MEMO-indicator
- De MEMO-indicator verschijnt in het display wanneer een memo-instelling is gevonden voor de momenteel weergegeven track of voor de track waarbij de cue-standbymodus momenteel is ingesteld.

⓬ Pitch-display
- Deze indicator toont de weergavesnelheid (pitch).

4 COMPACT DISCS

1. Voorzorgsmaatregelen voor het hanteren van compact discs

- Er mogen geen vingerafdrukken, olie of stof op het oppervlak van de disc komen.
  Veeg de disc schoon met een zacht, droog doekje, als de disc vuil is.
- Maak geen gebruik van benzeen, verdunner, water, grammofoonplatenspray, elektrostatische proef-chemicaliën, of silikonendoekjes om de discs te reinigen.
- Hanteer de discs altijd zeer voorzichtig, om schade aan het oppervlak te voorkomen; vooral als u een disc uit het doosje neemt of erin terugdoet.
- De disc niet buigen.
- Geen warmte toepassen.
- De opening in het midden van de disc niet vergroten.
- Niet op het etiket de bedrukte zijde) schrijven met een ha d voorwerp, zoals een pen of ballpoint.
- Kondens wordt gevormd als een disc van een koude naar een warme plaats wo dt gebracht, zoals van buiten naar binnen in de winter. Probeer de disc niet te drogen met een haardroger, o.i d.

2. Voorzorgsmaatregelen bij het opbergen

- Werp de disc altijd uit de speler nadat u een disc heeft afgespeeld.
- Berg de disc altijd in het juwelendoosje op ter bescherming tegen stof of beschadigingen.
- Berg de discs niet op op de volgende plaatsen:
  (1) Gedurende langere tijd op plaatsen in het direkte zonlicht.
  (2) Op plaatsen waar ze worden blootgesteld aan veel stof of vocht.
  (3) Op plaatsen waar ze een direkte invloed onde gaan van verwarming enz.

5 BASISBEDIENINGEN

Weergeven en pauzeren

- Bij iedere druk op de ❼ PLAY/PAUSE-toets (▶II) wordt geschakeld tussen weergeven en pauzeren. De PLAY/PAUSE-toets (▶II) blijft tijdens de weergave groen branden en knippert tijdens het pauzeren.
- Wanneer u tijdens de weergave op de ❼ PLAY/PAUSE-toets (▶II) drukt, pauzeert de DN-S3500 de weergave op dat punt. Druk opnieuw op de ❼ PLAY/PAUSE-toets (▶II) om de weergave te hervatten.
- Als de Scratch-modus op MAIN is ingesteld en de Main Track wordt afgespeeld, draait de Platter. Als het draaien van de Scratch Disc door het met de vinger drukken wordt gestopt wordt de Pauze-modus geactiveerd en zodra de druk wordt opgeheven, zal het afspelen hervat worden.

Weergave en Cue

- Wanneer tijdens de weergave op de ❾ CUE-toets wordt gedrukt, stopt de track en keert het toestel terug naar de positie waarbij de weergave aanvankelijk was gestart (het cue-punt). Deze functie wordt ook achterwaartse cue-functie (Back Cue) genoemd. Met de achterwaartse cue-functie kunt u vanaf exact dezelfde positie starten. De ❾ CUE-toets blijft rood branden wanneer de DN-S3500 klaar is om de weergave te beginnen.
- U kunt het Cue-punt als volgt instellen en wijzigen.
  - Wanneer u de weergave bent begonnen.
  - Trackkeuze beëindigd.
  - Manual Sea ch.

Selecteer de track

- Draai de ㉗ TRACK-knop.
- Door op de ㉗ TRACK-knop te drukken terwijl u de knop draait, gaan de tracknummers met 10 tegelijk vooruit.

Verplaats het Cue-punt

- Als u de weergave wilt starten vanaf een ander punt dan het begin van de track, moet u het cue-punt verplaatsen met de snelzoekfunctie en de handmatige zoekfunctie.

1	U kunt met behulp van de ㉙ of ㉚ FAST SEARCH-toetsen ongeveer naar de plaats gaan waar u de weergave wilt starten. **QUICK JUMP** • Als u de FAST SEARCH-toets kortstondig aantikt, verspringt de weergavepositie met ongeveer 10 seconden. In de voorkeuzefunctie kunt u de overspringingstijd kiezen tussen 10, 20, 30 of 60 sec. **FAST SEARCH** • Als de FAST SEARCH-toets ingedrukt blijft, wordt de disc met hoge snelheid doorzocht.
2	Wanneer de ❿ scratch-disc in de pauze-, cue- of framehe halingsmodus wordt ingesteld, werkt ze als een handmatige zoekfunctie. Druk op de ㊳ PLATTER SOURCE-toets om de ❿ scratch-disc op de zoekmodus in te stellen. De LED's van de PLATTER SOURCE-toets gaan uit.
3	Verdraai de ❿ Scratch Disc om het Cue-punt te wijzigen. U kunt een kort geluid horen van het huidige Cue-punt.
4	Druk zodra u het gewenste Cue-punt hebt gevonden op de ❾ CUE-toets, waarna het nieuwe Cue-punt is ingesteld.

Afstellen van de weergavesnelheid en toetsafstelfunctie

- Met behulp van de Pitch-schuifregelaar kunt u de weergavesnelheid regelen (Pitch).
- Wanneer u de toonsoort niet wilt veranderen, moet u de Key Adjust-functie gebruiken.

1	Druk op de ㉞ ● PITCH-toets, waarna de PITCH-LED begint te branden.
2	De pitch wordt verlaagd Verschuif de ㉝ Pitch-regelaar om de pitch te regelen. De actuele pitch-instelling wordt op het display wee gegeven. De pitch wordt ve hoogd
3	De DN-S3500 heeft zes snelheidsbereiken: 4%, 10%, 16%, 24%, 50% en 100%. Wanneer u de ㉞ ━ RANGE-toets langer dan 1 seconde indrukt, kunt u het snelheidsbereik selecteren met de ㉗ PARAMETERS-knop. • Door op de ㉗ PARAMETERS-knop te drukken wordt het snelheidsbereik ingevoerd en de sne heidsbereik-keuzefunctie geannuleerd. **OPMERKING:** Uitsluitend een max. bereik van 16% voor MP3-discs.
4-1	**KEY ADJUST ON** Wanneer u op de ㉟ KEY ADJUST-toets drukt, wordt de toetsafstelfunctie ingeschakeld en licht het "KEY ADJ."-display op.
4-2	**KEY ADJUST OFF** Wanneer u nogmaals op de ㉟ KEY ADJUST-toets drukt, wordt de toetsafstelfunctie uitgeschakeld.

Pitch Bend

- Met de PITCH BEND-functie kunt u de pitch tijdelijk veranderen. DN-S3500 heeft drie mogelijkheden voor deze functies, de PITCH BEND-toetsen en Scratch Disc.

1	**PITCH BEND +/– -toetsen** • Druk op de ㉛ PITCH BEND – of ㉜ + -toets om de pitch onmiddellijk te veranderen. Terwijl u deze toetsen indrukt, verandert de pitch tot aan de grenswaarde. • Wanneer u de PITCH BEND-toetsen loslaat, wordt de pitch van de weergave opnieuw ingesteld op de instelling van de schuifregelaar.
2	Wanneer de bron van het plateau is ingesteld op MAIN en het plateau draait, kan de weergave van de hoofdbron tijdelijk worden vertraagd door lichtjes op de ⑩ scratch-disc of op PLATTER te drukken. Tevens kan het afspelen tijdelijk versneld worden door de Scratch Disc of PLATTER in de draairichting van de Platter te duwen.
3	**Scratch Disc** • Wanneer de bron van het plateau is ingesteld op BEND, kan de weergavesnelheid worden gewijzigd door tijdens de wee gave aan de ⑩ scratch-disc te draaien. • De pitch wordt geleidelijk verhoogd wanneer u het Scratch Disc naar rechts draait en verlaagd wanneer u het naar links draait. • Wanneer u het Jog Wheel niet meer draait, wordt de wee gavesnelheid van de vorige pitch opnieuw ingesteld.

Relaisweergave

- De Relay Play-functie (He haald afspelen) is de afspeelmodus die gebruikt wo dt om tracks van cd's af te blijven spelen terwijl twee DN-S3500 eenheden gebruikt worden.
- Sluit de MEMO IN/OUT terminals tussen de beide DN-S3500 eenheden aan.

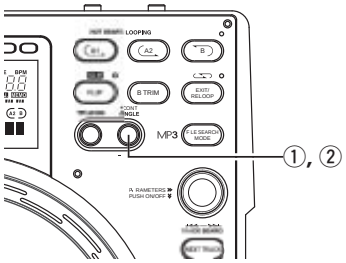

1	**Relaisweergave beginnen** ① Druk meer dan 1 seconde op de RELAY-toets om de relaisweergavemodus in te stellen. U kunt de kettingwee gavemod us instellen zoals hieronder wordt getoond. • In de modus voor enkelvoudige weergave begint het tweede loopwerk te spelen zodra de track in het eerste DN-S3500 beëindigd is. • In de modus voor continuweergave, wanneer alle tracks in één loopwerk zijn weergegeven, begint de weergave met het andere DN-S3500. • De discs in de twee DN-S3500 eenheden kunnen wisselend afgespeeld worden door de beide DN-S3500 eenheden op de Relay Play-modus (He haald afspelen) in te stellen.
2	**Relaisweergave stoppen** ② De relaisweergavemodus wordt uitgeschakeld wanneer u in de relaisweergavemodus lang op de RELAY-toets drukt.

Weergave bij inschakelen

- Wanneer "POWER ON PLAY" op "ON" staat in "⑮ PRESET (10)", begint de weergave met de eerste track op de cd zodra u het toestel inschakelt.

6 VOLGENDE TRACK

- Het is nu mogelijk om het begin van de volgende weer te geven track te selecteren terwijl de huidige track wordt weergegeven en zonder de weergave te onderbreken.
  *Cross-fade kan ook worden gebruikt voor een soepele ove gang.

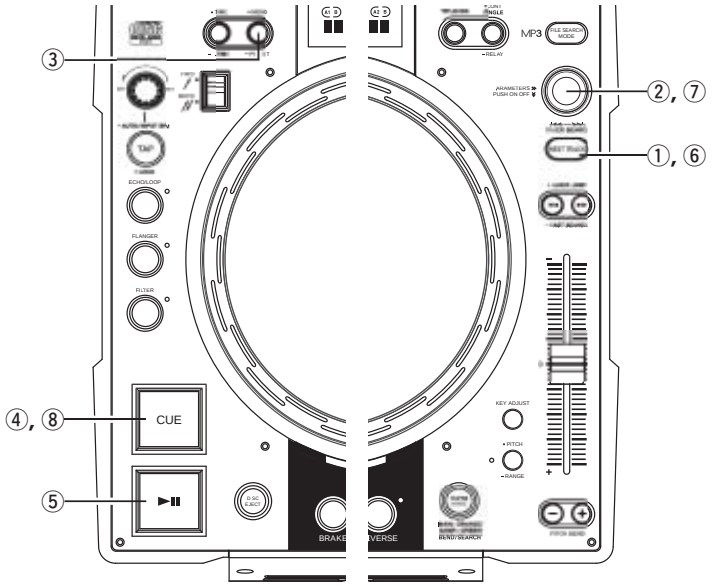

1 **Schakel de volgende track-functie in**

① Wanneer u tijdens de wee gave op de NEXT TRACK-toets drukt, wordt de NEXT TRACK-functie ingeschakeld.

- Wanneer deze functie is ingeschakeld, beginnen deze toets en de CUE-toets te knipperen.
- Wanneer de toets nogmaals wo dt ingedrukt, wordt de functie voor het reserveren van de volgende track weer uitgeschakeld.

2-1 **Selecteer de track**

② Verdraai de PARAMETERS-knop en selecteer de track die na de huidige track moet worden weergegeven.

2-2 **Selecteer de MEMO**
(Geheugenfunctie voor volgende track)

③ Het CUE-punt van MEMO kan als NEXT TRACK worden gereserveerd.
- Wanneer de NEXT TRACK wordt geselecteerd waarmee MEMO in het geheugen is opgeslagen, zal de MEMO-indicator oplichten.
- Als u op dit ogenblik op de MEMO-toets drukt, wordt het CUE-punt in het geheugen opgeslagen als de NEXT TRACK & gekozen punt.
- De MEMO wordt geannuleerd als een andere track wordt gekozen met de PARAMETERS-knop of de MEMO-toets nogmaals wordt ingedrukt.

OPMERKING:
MP3-bestanden met memo's worden niet ondersteund voor deze functie.

3 **Starten van het zoeken naar de volgende track**

④ Wanneer u de CUE-toets indrukt nadat u de track heeft gekozen, gaat de huidige weergave ve der terwijl gezocht wo dt naar de volgende track en de standbymodus wo dt ingesteld.

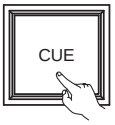

Wanneer de track stand-by staat, licht de CUE-toets op en begint de PLAY/PAUSE-toets te knipperen.
- Als op dat ogenblik een loop van 6 seconden of minder actief is, zal de loop voortduren totdat u uiteindelijk op PLAY drukt.
  Als de loop langer is dan 6 seconden, moet u eerst de loop afsluiten (EXIT) om naar de Next Track-modus over te gaan.
- Het tijddisplay toont de resterende weergavetijd voor gegevens in het geheugen nadat op CUE wordt gedrukt.

OPMERKING:
Vanaf het moment waarop het zoeken naar de volgende track begon, kan de huidige track nog maximaal 10 seconden weergegeven wo den.

4 **Starten van de weergave van de volgende track**

⑤ Wanneer de PLAY/PAUSE-toets wordt ingedrukt, wo dt de weergave van de huidige track gestopt en begint de weergave van de volgende track.

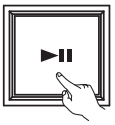

5 **Cross-fading naar de volgende track**

*U kunt de momenteel weergegeven track uitfaden wanneer u de weergave van een andere track start. De fadingtijd kan worden gekozen bij 15 PRESET "(3) Next Track".
- Als niet op de PLAY/PAUSE-toets wo dt gedrukt nadat het toestel aan de volgende track klaar staat, start de weergave van de volgende track zodra alle huidige weergavegegevens zijn weergegeven.

6 **Automatische modus voor volgende track**

⑥ Wanneer u tijdens de weergave op de NEXT TRACK-toets drukt, wordt de NEXT TRACK-functie ingeschakeld.

⑦ Druk 2 seconde op de PARAMETERS-knop om de NEXT TRACK AUTO-modus in te stellen.
De weergavemodus is ingesteld op de CONT.-modus.

⑧ Wanneer u op de CUE-toets drukt, start de NEXT TRACK AUTO-modus.
Tijdens de NEXT TRACK-modus knippert de NEXT TRACK-toets.

OPMERKING:
Als in deze modus de wee gave wo dt onderbroken door Pauze, Cue, Hot Start of wijziging van de track, wordt de automatische modus voor volgende track uitgeschakeld en de normale weergave hervat.

7 SCRATCH

U kunt scratchen in CD- of Sampler-modus.

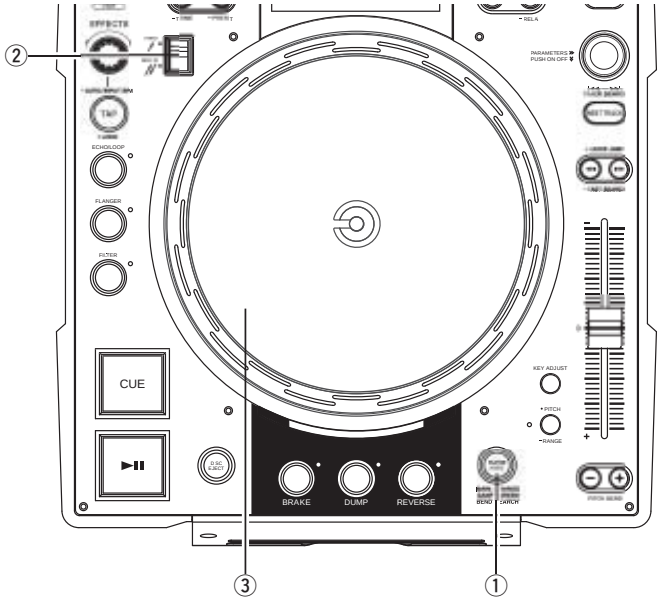

1	**Selecteren van de bron van het plateau** ① Selecteer de geluidsbron waarmee u wilt scratchen met behulp van de PLATTER SOURCE-toets. MAIN: De PLATTER SOURCE-toets licht oranje op. SAMPLER: De PLATTER SOURCE-toets licht groen op.

2	**Selecteren van de scratch-richting** ② Selecteer de richting voor het scratchen met de SCRATCH-richtingkeuzeschakelaar.
3	**Scratch Disc** ③ Wanneer MAIN is geselecteerd voor de scratch functie en de scratch disc met de hand wordt gedraaid, wordt de primaire track (CD) gescratched. Als SAMPLER is geselecteerd als de Scratch-modus en de Scratch Disc handmatig wordt gedraaid, zal de Sample gescratched wo den.

8 SEAMLESS LOOP/HOT START/STUTTER

Seamless Loop/Hot Start/Stutter (A1-, A2-toetsen)

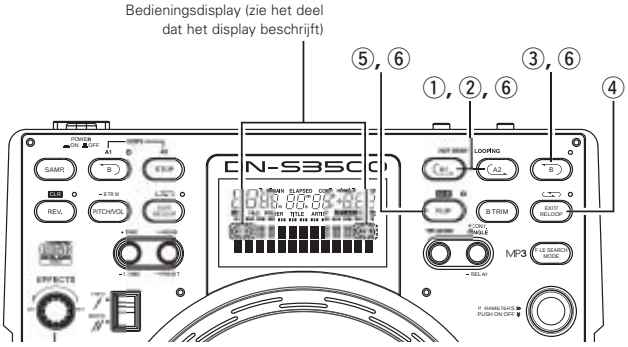

1	**A-punt instellen (Hot Start-data inlezen)** ① Druk op de A1- of de A2-toets om het A-punt in te stellen, waarna de Hot Start-data worden ingelezen. • U kunt de A1- en A2-toetsen afzonderlijk gebruiken voor iedere Hot Start. • Wanneer een A-punt is ingesteld, lichten de overeenkomstige A-toets en het " ⊂ " display op en wordt deze toets ingesteld op de hot start-modus. • De BPM wordt afzonderlijk en automatisch voor elke hot start ingesteld.
2	**Hot Start starten** ② Wanneer u op een A1- of een A2-drukt, begint de Hot Start-wee gave op het overeenkomstige A punt.
3-1	**B-punt voor Seamless Loop instellen** ③ Wanneer u op de B-toets drukt nadat u het A-punt hebt ingesteld of nadat de Hot start-weergave is begonnen, wordt het B-punt ingesteld en begint de Seamless Loop-weergave op het A-punt. • De B-toets werkt t.o.v. het A-punt bediend voordat u de B-toets werd ingedrukt.

3-2	• Wanneer u tijdens de seamless loop-wee gave of na de EX T-wee gave op de B-toets drukt, wordt het B-punt verplaatst naar het punt waarop u op de toets hebt gedrukt. • Wanneer het B-punt is ingesteld, lichten de B-toets en het " ⊃ " display op.
4	**Weergave van seamless loops** • Wanneer het B-punt voor A1 wordt gedetecteerd nadat de weergave is begonnen op het A1-punt, keert de weergave terug naar het A1-punt met seamless. Bij het loopen van A1naar B wordt geen rekening gehouden met het B-punt voor A2. • Wanneer het B-punt voor A2 wordt gedetecteerd nadat de weergave is begonnen op het A2-punt, keert de weergave terug naar het A2-punt met seamless. Bij het loopen van A2naar B wordt geen rekening gehouden met het B-punt voor A1.
5	**Exit/Reloop** ④ Bij Seamless Loop-weergave kunt u de loop laten afsluiten of er in terugkeren. **EXIT:** Druk tijdens de Seamless Loop-weergave op de EXIT/RELOOP-toets om de loop te verlaten. De DN-S3500 zet de weergave verder na het B-punt. **RELOOP:** Wanneer u na het verlaten van de loop op de EX T/RELOOP-toets drukt, wordt de Seamless Loop-weergave hervat vanaf het A-punt.

6	**Stutter** • U kunt de A1- en A2-punten ook voor Stutter-weergave gebruiken. ⑤ Om stutter-weergave mogelijk te maken, drukt u op de FLIP-toets voor de A1/A2-toetsen zodat het " C " display wordt uitgeschakeld. Druk op de FLIP-toets om te schakelen tussen de modi Hot Start/Seamless Loop en Stutter.
7	**A1/A2-punt wissen** ⑥ Druk op de A1- of de A2-toets terwijl de FLIP/(CLR)-toets wo den ingedrukt om de overeenkomstige A- en B-punten te wissen. Of druk de Flip-toets meer dan 1 seconde in om de zowel het A1- als het A2-punt in één keer te wissen. Door snel eerst op de "FLIP"-toets en vervolgens op de A1-, A2- of B-toetsen te drukken, worden deze punten afzonderlijk gewist.

9 B TRIM

• De naadloze Loop en de B-punten van de sampler kunnen nauwkeurig wo den afgesteld met de scratch-disc.
• Stel de punten bij tijdens de loop-weergave bij wijze van oefening.

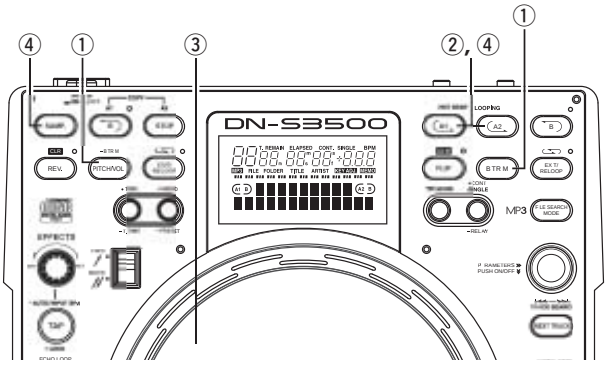

B Trim

1	**Naadloze loop:** ① Wanneer u tijdens naadloze loop-wee gave op de B TRIM-toets drukt, wo dt de B TRIM-modus ingesteld. Druk nogmaals op de B TRIM-toets om de B TRIM-modus uit te schakelen. **Loop van de sampler:** ① Wanneer u de PITCH/VOL.-toets langer dan 0,5 seconde indrukt tijdens de weergave van de loop van de sampler, wordt de B TRIM-modus ingeschakeld.
2	**Kies B-punt** ② De verlichte A-toets knippert automatisch bij het creëren of bereiken van de laatste loop. • Druk op toets A1 of A2. De loop waarvan het B-punt moet worden afgesteld, wordt geselecteerd.
3	**Trim B-punt** ③ Draai de scratch-disc langzaam naar het B-punt met 1 frame tegelijk. • Het bereik voor het trimmen van B-punt is als volgt beperkt. B-punt voor Loop: Tussen 5 frames na het A-punt en het einde van de cd. B-punt voor de sampler: Tussen 5 frames na het A-punt en het einde van het sample. *MP3 Tussen 5 frames na A-punt en het einde van het bestand.
4	**Sla het B-punt op** ④ Druk nogmaals op de A-toets of de SAMP-toets om het nieuwe B-punt op te slaan. De trimfunctie voor het B-punt wordt automatisch uitgeschakeld.

10 SAMPLER

De DN-S3500 is in staat samples met een maximale lengte van 15 seconden op te nemen. Met deze samples kan tijdens weergave ook worden gelust en gescratched.

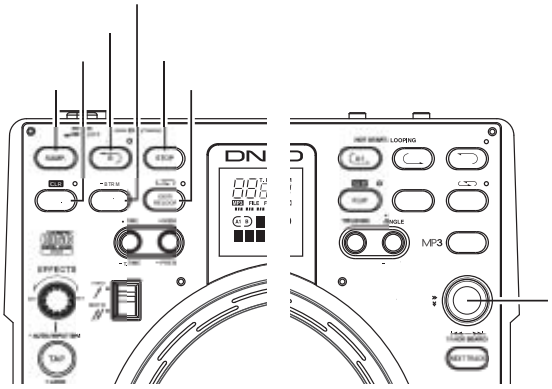

1	**Samples opnemen** ① Wanneer de SAMP-toets tijdens weergave of stand-by wordt ingedrukt, wordt gedurende maximaal 15 seconden het geluid van het SAMP-punt opgenomen in het geheugen van de sampler. • De SAMP-toets knippert tijdens het opnemen. Wanneer de opname is voltooid, gaat de indicator van deze toets uit en licht de b jbehorende SAMP B-indicator op. • De resterende tijd van het sample geheugen verschijnt op de display.
2	**B-punt instellen** ② Wanneer u tijdens de Sampler-opname op de B-toets drukt, wordt het Sampler Loop B-punt ingesteld en wordt de loop-modus ingeschakeld. • Na het ingestelde B punt wo dt ongeveer 15 seconden zonder onde breking opgenomen. • Als u het B-punt hebt ingesteld, wo dt het eindpunt van de opname automatisch als B-punt ingesteld. De EX T/RELOOP-LED brandt tevens en geeft zo aan dat de Sampler Loop-modus automatisch wo dt ingesteld.
3	**Opname stoppen** ③ Druk op de STOP-toets om de opname te stoppen voordat het geheugen vol is. • De EXIT/RELOOP-LED brandt en geeft zo aan dat de Sampler Loop-modus automatisch wordt ingesteld.
4	**Sampler-geluid weergeven** ④ De weergave van het Sampler-geluid begint zodra u op de SAMP-toets drukt nadat de opname stopt. • De Sampler-weergave gaat verder in looping. Met instelling van het B-punt wordt de loop wee gegeven tussen het A- en het B-punt. Zonder instelling van het B-punt neemt Sampler loop gedurende de volledige duur op (ongeveer 15 seconden). ⑤ Druk op de STOP-toets om het Sampler-geluid te stoppen. • Stutter-weergave van de sample is mogelijk door in de STOP-modus he haaldelijk op de STOP-toets te drukken.
5	**Sampler Loop-modus kiezen** U kunt de loop-modus kiezen voor Sampler wanneer de sampler-weergave stopt. Loop! (standaard): De Sampler-weergave wordt verdergezet met looping. (EXIT/RELOOP-LED blijft branden) Single All!: De Sampler-wee gave gaat verder over het B-punt tot aan de opnameduur. (EXIT/RELOOP-LED knippert) Single B!: De Sampler-weergave wordt op het B-punt stopgezet. (EXIT/RELOOP-LED gedoofd) ⑥ Druk op de EXIT/RELOOP-toets na de opname en voor de wee gave om de loop-modus te kiezen.
6	**Afsluiten en Reloop** ⑦ U kunt de EXIT/RELOOP-toets op dezelfde manier gebruiken als de Seamless Loop-functie.
7	**Weergave in achterwaartse richting** ⑧ U kunt het geluid van het sample in achterwaartse richting weergeven door op de REV-toets te drukken. Tijdens weergave in achterwaartse richting licht de REV-indicator op. • De weergave in achterwaartse richting wordt geactiveerd wanneer u op de SAMP-toets drukt nadat u de functie voor weergave in achterwaartse richting heeft ingeschakeld. Druk nogmaals op de REV-toets om de normale weergave in voorwaartse richting te hervatten.
8	**Verplaatsen van het B-punt van de sampler** ⑨ Wanneer u tijdens de weergave van de sampler op de B-toets drukt, wordt het B-punt verplaatst naar het punt waarbij de toets werd ingedrukt en start de weergave van de loop vanaf punt A.
9	**Sampler-data wissen** ⑩ Wanneer de wee gave van de sampler stopt terwijl u op de REV/(CLR)-toets drukt, drukt u op de SAMP-toets om de sampler te wissen. • Het sample kan ook worden gewist door de REV/(CLR)-toets gedurendetenminste 1 seconde ingedrukt te houden.

Instellen van de weergavesnelheid

De weergavesne heid van het sample is instelbaar.

⑪ Druk op de PITCH/VOL.-toets om de pitch-invoermodus in te schakelen. De PARAMETERS-indicator begint te knipperen en de huidige instellingen verschijnen op de display.
• Start de wee gave van het sample.

⑫ Verdraai de PARAMETERS-knop om de pitch te veranderen.
✱ Wanneer u de PARAMETERS-knop tijdens het draaien indrukt, kunt u de weergavesne heid 10 keer zo snel veranderen.

Instellen van het volumeniveau

Het volumeniveau van het sample is instelbaar.

⑬ Druk vanuit de pitch-invoermodus nogmaals op de PITCH/VOL.-toets om de invoermodus voor het voluemniveau in te schakelen. De PARAMETERS-indicator begint te knipperen en de huidige instellingen verschijnen op de display.
• Start de wee gave van het sample.

⑭ Verdraai de PARAMETERS-knop om het volumeniveau te veranderen.

⑮ Druk normaals op de PITCH/VOL -toets om de invoermodus voor het geluidsniveau uit te schakelen.

Kopiëren vanaf A1/A2-geluid

U kunt A1/A2-geluid in de sampler kopiëren.

⑯ Kopiëren vanaf A1
• Wanneer u op de B-toets van de sampler drukt, wordt "SAMP ◄ A1" en "Copy/Push Samp" getoond.
Druk vervolgens op de SAMP-toets om het kopiëren te voltooien.

⑰ Kopiëren vanaf A2
• Wanneer u op de STOP-toets drukt, wordt "SAMP ◄ A2" en "Copy/Push Samp" getoond.
Druk vervolgens op de SAMP-toets om het kopiëren te voltooien.

OPMERKINGEN:
• U kunt niet kopiëren wanneer de sampler reeds is opgenomen.
• U kunt alleen uw A1/A2-punten voor Hot Start (zonder de instelling van een B-punt) kopiëren voor max. 15 sec. in de Cue-modus.

11 AUTOMATISCHE BPM-TELLER/EFFECTOR

AUTOMATISCHE BPM-TELLER

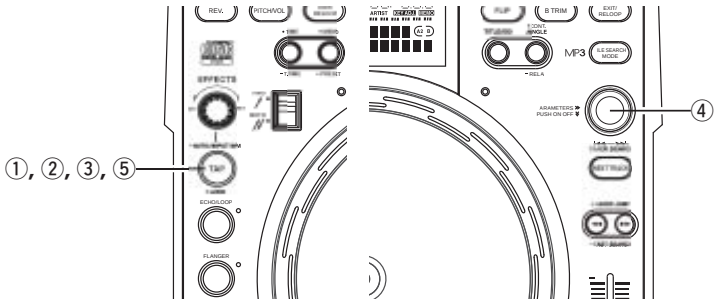

AUTOMATISCHE BPM-TELLER

Het aantal beats per minuut (BPM) van een track wordt automatisch gemeten en weergegeven tijdens de weergave of in de cue-standbymodus.

De gemeten BPM-waarden worden gesynchronizee d met de effectorparamete s, o.a.:(ECHO/LOOP en FLANGER-tijd)

- Wanneer de automatische BPM-TELLER is uitgeschakeld, kunt u AUTOMATISCHE BPM-TELLER opnieuw activeren en inschakelen door gedurende 1 seconde op de TAP-toets te drukken.
- Als u een track wijzigt of een nieuwe track kiest, wo dt de oude BPM-waarde gewist en zal de automatische BPM-teller de nieuwe track automatisch beginnen te detecteren.

OPMERKING:

AUTO BPM COUNTER is bij sommige soorten van muziek mogelijk niet goed meetbaar.
*In dit geval gebruikt u de TAP-functie.

1 BPM LOCK

De gegevens gemeten door de automatische BPM-teller worden vergrendeld.

① Druk eenmaal op de TAP-toets terwijl de automatische BPM-teller in werking is.

"BPM Lock" wordt weergegeven gedurende 1 seconde.

2 TAPPING

Het interva bij het herhaaldelijk indrukken van de TAP-toets wordt gemeten en de BPM berekend.

② Wanneer u op de TAP-toets drukt, wordt de automatische BPM-teller uitgeschakeld.
Druk ongeveer 5~10 maal op de TAP-toets afhankelijk van de beat.

3 MANUAL INPUT

De bekende BPM kan rechtstreeks worden ingevoerd met de numerieke waarde.

③ De handmatige BPM-invoermodus is beschikbaar wanneer u de TAP-toets langer dan 2 sec. indrukt. "Manual In" wordt getoond in het lette display.

④ Met de EFFECTS-knop kunt u de BPM-waarde rechtstreeks invoeren.

⑤ Wanneer u nogmaals op de TAP-toets drukt, wo dt de handmatige BPM-invoermodus uitgeschakeld en de BPM op deze waarde ve grendeld.

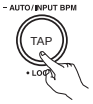

EFFECTOR

Eén van de zeven effecten kan worden geselecteerd.

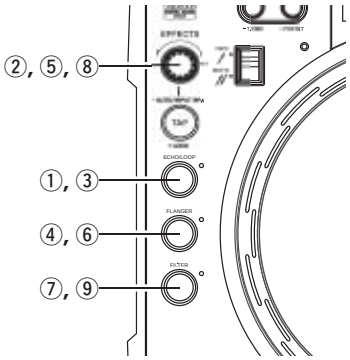

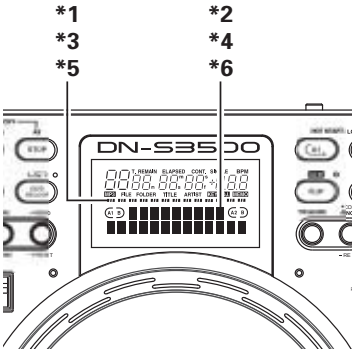

ECHO/LOOP

1-1 ECHO/LOOP ON

① Wanneer u op de ECHO/LOOP-toets drukt, wordt de echo/loop-functie ingeschakeld.

1-2 Instellen van de parameters

② De echo/loop parameters kunnen worden geselecteerd met de EFFECTS-knop en de PARAMETERS-knop.

Echo feedback-nummer:
Draai aan de EFFECTS-knop.
*1 Het Echo feedback-nummer wordt weergegeven in de weergavepositie-indicators.

Echo-tijd:
Draai aan de PARAMETERS-knop.
*2 De Echo-tijd wo dt weergegeven in het letterdisplay.

- Wanneer u op de EFFECTS-knop drukt, wordt omgeschakeld van het parameterdisplay naar het normale display.
- Druk op of draai aan de EFFECTS-knop om terug te keren naar het parameterdisplay.

1-3 Kiezen van de LOOP-modus

Wanneer het feedback-nummer op maximum wordt ingesteld, begint de loop-wee gave met de opgegeven tijd. Voor naadloze weergave kunnen andere tracks wo den geselectee d of kan de disc worden verwisseld.

ECHO LOOP FADE OUT

- De parametermodus wordt uitgeschakeld wanneer de echo-loop wordt weergegeven en de achterwaartse cue of NEXT TRACK wordt geselecteerd in de parameterselectiemodus.
- Wanneer de nieuwe track is gekozen en de weergave start, zal de echo loop-weergave stoppen met uitfading. Een echo loop-weergave en een normale wee gave kunnen soepel worden vervangen.
- De disc kan tijdens Echo Loop eveneens worden verwijderd en vervangen door een nieuwe disc zonder het geluid te onderbreken. Zodra u een nieuwe track hebt gekozen en op PLAY drukt, begint de echo loop automatisch uit te faden.

1-4 ECHO/LOOP OFF

③ Als u nogmaals op de ECHO/LOOP-toets drukt, wordt de echo/loop-functie uitgeschakeld.

FLANGER

2-1

FLANGER ON

④ Wanneer u op de FLANGER-toets drukt, wordt de flanger-functie ingeschakeld.

2-2

Instellen van de parameters

⑤ De flanger-parameters kunnen worden geselectee d met de EFFECTS-knop en de PARAMETERS-knop.

FLANGER-versterking:
Draai aan de EFFECTS-knop.
*3 De FLANGER-versterking wordt weergegeven in de weergavepositie-indicato s.

FLANGER-tijd:
Draai aan de PARAMETERS-knop.
*4 De FLANGER-tijd wordt wee gegeven in het letterdisplay.

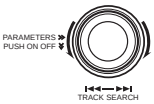

- Wanneer u op de EFFECTS-knop drukt, wordt omgeschakeld van het parameterdisplay naar het normale display.
- Druk op of draai aan de EFFECTS-knop om terug te keren naar het parameterdisplay.

2-3

FLANGER OFF

⑥ Als u nogmaals op de FLANGER-toets drukt, wordt de flanger-functie uitgeschakeld.

FILTER

3-1

FILTER ON

⑦ Wanneer u op de FILTER-toets drukt, wordt de filterfunctie ingeschakeld.

3-2

Kiezen van de parameters

⑧ De filterparameters kunnen worden geselectee d met de EFFECTS-knop en de PARAMETERS-knop.

Filterfrequentie:
Draai aan de EFFECTS-knop.
*5 De filterfrequentie wordt wee gegeven in de weergavepositie-indicators.

Filtertypes:
Draai aan de PARAMETERS-knop.
*6 De filtertypes wo den weergegeven in het letterdisplay.

- Wanneer u op de EFFECTS-knop drukt, wordt omgeschakeld van het parameterdisplay naar het normale display.
- Druk op of draai aan de EFFECTS-knop om terug te keren naar het paramete display.

3-3

FILTER OFF

⑨ Als u nogmaals op de FILTER-toets drukt, wordt de filterfunctie uitgeschakeld.

12 WEERGAVE VAN MP3

De DN-S3500 kan MP3 bestanden wee geven via CD-R/RW-media die volgens de volgende voorwaarden zijn gemaakt.
* MP3-cd's die zijn gemaakt met andere formaten dan de onderstaande instellingen, kunnen niet worden weergegeven op ons systeem.
* In de meeste gevallen vindt u de onderstaande instellingen terug in de eigenschappen van de brandersoftware van uw PC. Raadpleeg uw gebruiksaanwijzing of neem contact op met uw softwareleverancier voor hulp betreffende deze instellingen.

OPMERKINGEN:
- Het kan bij sommige MP3 bestanden voorkomen dat er ruis optreedt of dat weergave niet mogelijk is. Dit is afhankelijk van het soort software waarmee de bestanden zijn gecodeerd of geschreven.
- De opnamen die u maakt zijn uitsluitend bedoeld voor persoonlijk gebruik en mogen niet worden aangewend op een manier die de rechten van de houder van het auteursrecht schendt.

MP3-INDELING

CD-formaat	Bruikbare bestandsextensies	.mp3 .MP3 .mP3 .Mp3
	ISO9660	Level 1(max. 8/"8,3" tekens)
		Level 2 (max. 31/30 tekens)
	Joliet	max. 64/64 tekens
	Romeo	max. 64/64 tekens
	CD-ROM secto grootte	enkel mode-1
	Hiërarchisch niveau mappen/directories	tot max. 8 subniveaus (*** voetnoot #1**)
	Max. aantal mappen	Onbeperkt (*** voetnoot #2**)
	Max. aantal bestanden	max. 999 bestanden (*** voetnoot #3**)
MP3-formaat	MPEG-1	Audio Layer-3 32-320 kbps, f/s 44,1 kHz
	ID-3 Tag	V1,0, V1,1, V2,2, V2,3, V2,4
	Codering	C.B.R, V.B.R
	OPMERKING: .m3u Play List worden niet onde steund.	
CD-schrijfmethode	CD-ineens en track-ineens	
	Multisessie	Als de eerste sessie CDDA is, kunt u uitsluitend een CDDA-track wee geven. Als de eerste sessie MP3 is, kunt u uitsluitend een MP3-bestand weergeven.
	OPMERKING: Pakketschrijfprogramma's (Packet Write) worden niet ondersteund.	

voetnoot #1 Bestanden in een map die zich in een lager niveau dan het opgegeven hiërarchische map/directory-niveau bevindt, kunnen niet worden weergegeven.
voetnoot #2 Het totale aantal mappen is niet beperkt, het totale aantal bestanden wel.
voetnoot #3 Als het aantal bestanden meer dan 999 bedraagt, kan het toestel de eerste 999 bestanden weergeven en worden de volgende bestanden niet meer herkend.

Display

- De verstreken speelduur en de resterende speelduur (alleen voor C.B.R.-bestanden) kunnen wo den geselecteerd.
- De bestandsnaam, de mapnaam en het ID-3 label (titel/artiestnaam/albumnaam) kunne op het display worden getoond.
  Telkens wanneer u op de ㉒ TITLE-toets drukt, wordt de weergave van bestands- en mapnaam, titel, artiestennaam of albumnaam geselecteerd.
  OPMERKING:
  Voor titel, artiesten- en albumnaam worden de gegevens van de ID-3-tag gebruikt.
  Het zijn geen bestandsnaamgegevens.
  Als geen ID-3-tag wordt gevonden, wordt "No Data" in het display getoond.

Weergave, pauze en cue

- Weergave, pauze en achterwaartse cue is mogelijk zoals met een gewone CD.
- Snelheidsbereik: 4%, 10%, 16%
  OPMERKING:
  Bij het invoegen van met V.B.R. gecodee de bestanden keert de startpositie terug naar het beging van bestand 00:00 00, niet naar de plaats waar muziek wordt gevonden.

Kies het bestand

1	**Zoekfuncties selecteren** Voor MP3-discs kunt u de hieronder beschreven bestandzoekmodi selecteren door op de ㉖ FILE SEARCH MODE-toets te drukken. • De bestandzoekmodus wordt geselecteerd door aan de ㉗ PARAMETERS-knop te draaien en ingesteld door op de knop te drukken.
2	**Bestand zoeken (File.NO)** • Wanneer u aan de ㉗ track-keuzeknop draait, wo dt naar een bestand gezocht in de volgorde van de bestandsnummers. • Wanneer u de ㉗ track-keuzeknop indrukt en draait, wordt naar een bestand gezocht per 10 bestanden.
3	**Bestand/map zoeken (Folder)** • Wanneer u aan de ㉗ track-keuzeknop draait, wo dt naar een bestand gezocht in de volgorde van de bestandsnummers. • Wanneer u de ㉗ track-keuzeknop indrukt en draait, wordt naar een map gezocht in de volgorde van de mapnummers.
4	**Artiest zoeken (Artist)** **Titel zoeken (Title)** Als de naam van de artiest of de titel op de hieronder beschreven wijze in de bestandsnaam is opgeslagen, kan op alfabetische volgorde naar de artiest of titel worden gezocht. • Wanneer bestanden zijn opgeslagen in volgorde van artiest en titel (Artiest - titel, (Artiest) (Titel), [Artiest] [Titel]) en met "-", "()" of "[]" tussen de naam van de artiest en de titel, kan op alfabetische volgorde naar de artiest of titel worden gezocht. **OPMERKINGEN:** • Deze zoekfuncties zijn alleen beschikbaar wanneer de bestandsnamen zijn opgeslagen in de voo geschreven indeling. • Titel en artiestnaam gebruiken de bestandsnaamgegevens. Het zijn geen gegevens van het ID-3 label. • Wanneer de artiestennaam- of titelnaamzoekfunctie is geselecteerd en u de ㉗ track-keuzeknop indrukt en draait, wo dt naar een naam gezocht in de alfabetische volgorde van de namen. • Als u aan de ㉗ track-keuzeknop draait nadat het zoeken in alfabetische volgo de is voltooid, wordt naar een bestand gezocht in de volgo de van de bestandsnummers vanaf de naam met de gekozen letter. • Als de ❾ CUE-toets wordt ingedrukt nadat het opgezochte bestand is geselecteerd, wo dt het geselecteerde bestand stand-by gezet.
5	**Zoeken op bestandsnaam (File_Name)** Bestanden kunnen in alfabetische volgorde op naam worden opgezicht. • Wanneer de bestandsnaamzoekmodus is geselecteerd en u de ㉗ track-keuzeknop indrukt en draait, wordt naar een bestandsnaam gezocht in alfabetische volgo de. • Als u aan de ㉗ track-keuzeknop draait nadat het zoeken in alfabetische volgo de is voltooid, wo dt naar een bestand gezocht in de volgo de van de bestandsnummers vanaf de bestandsnaam met de gekozen letter. • Als de ❾ CUE-toets wordt ingedrukt nadat het opgezochte bestand is geselecteerd, wo dt het geselecteerde bestand stand-by gezet.

OPMERKING:
Wanneer de bestandsnaam niet overeenkomt met indeling 4, dan wordt zoeken op bestandsnaam geselectee d.

Handmatig zoeken & snelzoeken

Handmatig zoeken en snelzoeken is alleen bij C.B.R. bestanden beschikbaar.
OPMERKINGEN:
• Met handmatig zoeken en snelzoeken kan een zoekopdracht in het geselecteerde bestand worden uitgevoe d.
• Handmatig zoeken in achterwaartse richting is mogelijk tot op 10 seconden voor het punt waar de zoekopdracht wordt gestart.
• De zoeksnelheid is afhankelijk van o.a. de comprimeringsverhouding van het bestand, enz.

Scratch

Scratchen wordt op dezelfde wijze uitgevoerd als bij normale CD's.
OPMERKING:
Achterwaarts scratchen (back spinning) is mogelijk tot op 10 seconden voor het punt waar de weergave in achterwaartse richting wordt gestart.

Seamless Loop/Hot start/Stutter

Directe start, naadloos he haalde weergave en staccato weergave gebeurt met alleen C.B.R - bestanden op dezelfde wijze als bij normale CD's.
OPMERKING:
De punten A en B voor de naadloze he haling moeten zich in hetzelfde bestand bevinden.

Draaiplateau-effect

Het draaiplateau zo gt voor hetzelfde effect als bij normale CD's.
OPMERKING:
Weergave in achterwaartse richting is maximaal 10 seconden mogelijk, waarna de normale weergave wordt hervat.

Memo

Memo wordt ondersteund zoals bij gewone CD´s.
OPMERKINGEN:
• De geheugenfunctie voor de volgende track wordt niet ondersteund.
• MEMO CALL wordt mogelijk niet voltooid volgens de bestandsvoorwaarde.

13 PLATTER EFFECT

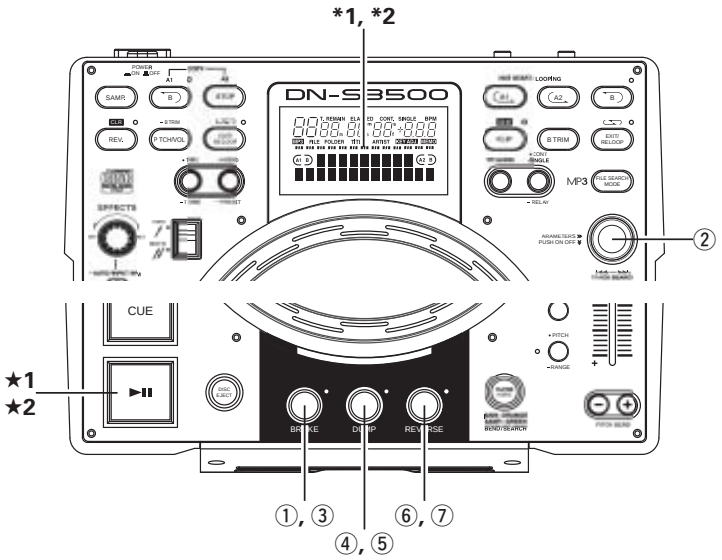

BRAKE

1-1	**BRAKE** Simuleert het geluid van een draaitafel die langzaam tot stilstand komt. **Instellen van de BRAKE-modus** ① De BRAKE-functie kan wo den ingeschakeld door op de BRAKE-toets te drukken.
1-2	**Kiezen van de BRAKE-tijd** Wanneer de BRAKE-functie is ingeschakeld, knipperen het PARAMETERS- en het BRAKE-lampje en worden de paramete s wee gegeven. Standaa d is er een 3 seconden durende time-out wanneer de BRAKE-toets is geselecteerd en de PARAMETERS-knop is ingesteld. Na 3 seconden wordt het BRAKE-menu afgesloten.

1-2	② U kunt de BRAKE-tijd kiezen met behulp van de PARAMETERS-knop. • Wanneer de PARAMETERS-knop wordt ingedrukt, wo dt de tijd ingesteld en wordt de functie voor het instellen van de tijd voor de remfunctie opgeheven. PARAMETERS PUSH ON OFF TRACK SEARCH *1 De BRAKE-tijd wordt weergegeven op de wee gavepositie-indicator.
1-3	**Starten van de BRAKE-functie** ★1 BRAKE wordt geactiveerd wanneer u tijdens de wee gave op de PLAY/PAUSE (▶II)-toets drukt.

1-4	**Stoppen van de BRAKE-functie** ★2 De BRAKE-modus kan wo den geannulee d door tijdens dit effect nogmaals op de PLAY/PAUSE (▶II)-toets te drukken.
1-5	**Uitschakelen van de BRAKE-modus** ③ Wanneer u op de BRAKE-toets drukt, wordt de BRAKE tijdkeuzefunctie ingesteld. Als u gedurende deze tijd nogmaals op de BRAKE-toets drukt, wo dt de BRAKE-functie uitgeschakeld.

DUMP

2-1	**DUMP** De weergave in omgekeerde richting wordt gedurende de opgegeven tijd uitgevoerd. Geeft het geluid achterstevoren weer terwijl het blijft vooruitlopen en houdt de "verlopen tijd" bij wanneer u weer overschakelt naar de normale (voorwaartse) wee gave. **Start de DUMP-weergave** ④ De DUMP-functie kan worden ingeschakeld: de Dump-weergave start door tijdens de weergave op de DUMP-toets te drukken.
2-2	**DUMP EFFECT** • Bij elke druk op de DUMP-toets wordt overgeschakeld tussen DUMP-weergave en normale wee gave. • De weergave in omgekeerde richting wo dt uitgeschakeld zodra u hot start of stutter begint.
2-3	**Uitschakelen van de DUMP-modus** ⑤ Als u in de DUMP-modus op de DUMP-toets drukt, wordt de DUMP-modus uitgeschakeld.

REVERSE

3-1	**Start de REVERSE-weergave** ⑥ De REVERSE-functie kan worden ingeschakeld: de omgekeerde weergave start door tijdens de weergave op de REVERSE-toets te drukken. • Het plateau draait tegen de wijzers van de klok in.
3-2	**REVERSE EFFECT** • Bij elke druk op de REVERSE-toets wordt overgeschakeld tussen weergave in achterwaartse richting en weergave in voorwaartse richting. *2 Tijdens de omgekeerde wee gave licht de weergavepositie-indicator oranje op. • Te wee gave in omgekee de richting wo dt uitgeschakeld zodra u hot start of stutter begint.
3-3	**Uitschakelen van de REVERSE-modus** ⑦ Als u in de REVERSE MODE op de REVERSE-toets drukt, wordt de omkeermodus uitgeschakeld.

14 MEMO (Standaard instelling geheugen)

De informatie over de instellingen kan in het niet-vluchtig geheugen worden opgeslagen. De opgeslagen informatie kan op een later tijdstip uit het geheugen worden opgeroepen, zodat u het mixen eenvoudig kunt voorbereiden. *Opslaan van een MP3 MEMO-punt is niet beschikbaar.

1. Over MEMO

- U kunt tot 5000 memopunten in het interne geheugen opslaan en later opnieuw oproepen.
  Het aantal tracks op een bepaalde cd werkt beperkt alleen het aantal memopunten dat voor die cd beschikbaar is.
  Voorbeeld: Als er 22 tracks op uw cd staan, kunt u maximaal 22 memo's opslaan. (1 memogroep per track.)

  LET OP:
  Het maximale aantal tracks dat in het geheugen kan worden opgeslagen, bedraagt 5000.
  Om de MEMO-bedieningen te vereenvoudigen werkt het geheugensysteem met minimumeenheden van 500 MEMO datapakketten d.i. de totale geheugencapaciteit van 5000 memory verdeeld over 10 pakketeenheden). Wanneer u slechts één MEMO-geheugen in de 1 MEMO CLEAR-modus wilt wissen, wist het toestel de memo-informatie, maar niet het interne geheugentoewijzingsnummer. Afhankelijk van de omstandigheden, kan het aantal tracks dat u in het geheugen kunt opslaan bijgevolg lager zijn dan 5000. Zodra u 5000 punten hebt opgeslagen, verschijnt het bericht "MEMO FULL!". U moet dan oude gegevens "wissen" om plaats te maken voor nieuwe memopunten. De oudste 500 memopunten worden gewist en worden opnieuw beschikbaar.
- De MEMO-indicator in het display begint te branden wanneer u een track kiest waarvoor data in het geheugen is opgeslagen.

2. MEMO ITEMS

De volgende items kunnen in 1 geheugenbank worden opgeslagen:
① Cue-punt
② A1 en B1, A2 en B2-punten
③ Weergave-pitch, pitch aan/uit, Key Adjust aan/uit-instelling
④ BPM-gegevens (Cue-, A1- en A2-punten)

3. MEMO MODE SELECT

① Druk in de Cue-modus op de ㉔ MEMO-toets om de MEMO-modus te activeren.
② Draai de ㉗ PARAMETERS-knop om de ve schillende MEMO-modi te kiezen uit de volgende mogelijkheden.
Memo Set, Memo Call, Memo Clr
Afhankelijk van de omstandigheden kunnen sommige modi niet worden gekozen.
③ Druk opnieuw op de ㉔ MEMO-toets om de MEMO-modus te verlaten.

(1) Data opslaan in het geheugen [Memo Set]

- Voer de instellingen uit die u in het geheugen wilt opslaan, en druk dan op de ❾ CUE-toets.
- Wanneer de MEMO-indicator in het display in de Cue-modus is gedoofd, drukt u op de ㉔ MEMO-toets om de Memo set -functie te activeren.
- Wanneer de MEMO-indicator brandt, moet u de bestaande Memo wissen alvorens een nieuwe Memo op te slaan.
- Druk tenslotte op de ㉗ PARAMETERS-knop om te bevestigen. Het bericht "Complete!" verschijnt en de MEMO-indicator begint te branden.

MEMO FULL

- Wanneer het geheugen vol is en u kunt geen data meer opslaan, ve schijnt "Memo Full!" en "Delete 500?".
- In dit geval moet u het geheugen van de eerste 500 Memo's wissen (nummer 1 tot 500) om plaats te maken voor nieuwe memo's.
- Druk op de ㉗ PARAMETERS-knop terwijl het bericht "Delete 500?" op het display staat.
- Het bericht "Delete OK?" verschijnt; druk opnieuw op de ㉗ PARAMETERS-knop om het wissen te beginnen.
- Nadat u de eerste 500 Memo's (nummer 1 tot 500) hebt gewist, worden de numme s na 501 Memo hernumme d als nieuw 1, 2, 3…(u beschikt nu 500 vrije memo's.).

(2) MEMO CALL [Memo Call]

- Wanneer op de cd tracks staan waarvoor de DN-S3500 Memo's heeft ingevoegd, knippert de MEMO-indicator gedurende 5 seconden.
- Om de Memo-data op te roepen, kiest u de track waarvan u een MEMO hebt gemaakt. Hierna begint de MEMO-indicator te branden.
- Druk op de ㉔ MEMO-toets om de Memo call-functie te activeren.
- Wanneer u in de Memo call-modus op de ㉗ PARAMETERS-knop drukt, worden alle in het geheugen opgeslagen data opgeroepen. De DN-S3500 wordt in de standby-modus geschakeld op het opgeroepen Cue-punt.
- D knippert, wordt de Pitch vergrendeld totdat dePitch-schuifregelaar op dezelfde waarde voor Pitch staat. De PITCH-LED blijft knipperen zolang de weergave-Pitch ve grendeld is.

OPMERKING:
Afhankelijk van de bestandsvoorwaarden wordt MEMO CALL van MP3-bestanden mogelijk niet voltooid.

(3) 1 MEMO CLEAR [Memo Clr]

- Om de Memo-data te wissen, kiest u de track waarvan u een MEMO hebt gemaakt. Hierna begint de MEMO-indicator te branden.
- Druk op de ㉔ MEMO-toets om de Memo clear-functie te activeren.
- Wanneer u in de MEMO CLEAR-modus op de ㉗ PARAMETERS-knop drukt, wordt het geheugen gewist en de MEMO-indicator in het display gedoofd.

ALL MEMO CLEAR

- U kunt alle geheugendata wissen.
- Zie voor instructies "15 PRESET (14) MEMO ALL CLEAR".

4. Kopiëren van alle MEMO

- De MEMO-gegevens kunnen worden gekopieerd tussen DN-S3500´s of DN-S3500 en DN-D9000 of DN-S3500 en DNS3000 of DN-S3500 en DN-S5000.
- Voor instructies, zie "15 PRESET (15) MEMO ALL COPY".

5. Gedeeld gebruik van de gegevens in het geheugen

- De MEMO-gegevens van twee DN-S3500´s of DN-S3500 en DN-S3000 of DN-S3500 en DN-S5000 kunnen worden vergeleken wanneer de DN-S3500´s zijn verbonden door MEMO.

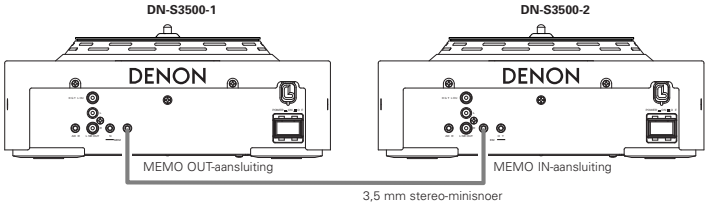

OPMERKINGEN:

- De MEMO-data van de twee DN-S3500 eenheden wordt gecontrolee d op het moment dat de disc geladen wordt.
- Gebruik voor andere modellen (DN-S5000, DN-S3000 en DN-D9000) de snelheidsgegevens van DN-S3500; de snelheidsgegevens kunnen verschillen volgens het verschil in gegevensformaat.

15 PRESET

1. Preset-modus

① De preset-modus is beschikbaar wanneer u meer dan 1 seconde op de ㉔ PRESET-toets drukt terwijl de DN-S3500 in de Cue-, pauze- of "no disc"-modu staat.
② Draai de ㉗ PARAMETERS-knop om het voorkeuze-item te kiezen.
③ Draai na het kiezen van het item de ㉗ PARAMETERS-knop om de preset-data te kiezen.
④ Herhaal deze stappen om de Preset-data te wijzigen.
⑤ Druk op de ㉔ PRESET-, ❾ CUE-, ❼ PLAY/PAUSE-toets (▶II) om de preset-modus te annuleren.

2. Preset-items en data

Het "*"-teken naast de data geeft de standaa dwaarde aan.

(1) Cue Mode : DENON* (Wanneer u in de weergavepauzemodus de weergave start, wordt het cue-punt ingesteld.) / Other (Wanneer u in de weergavepauzemodus op de cue-toets drukt, wordt het cue-punt ingesteld.)

(2) Auto Cue : Auto Cue-niveau zoeken aan/uit. (ON* / OFF)

(3) Next Tr Time : OFF / 1sec / 2sec* / 3sec

Kies de tijd voor fading van de momenteel gespeelde track wanneer de weergave van een nieuwe track start met de next-track-functie (volgende track).

(4) Platter Speed : 33rpm* / 45rpm

Kies de draaisnelheid van het plateau.

(5) 3/4 Effect : OFF* / ON

U kunt 3/4 beat-effecten gebruiken wanneer u de parameter voor de effector selecteert.

6) Jump Time : 10sec* / 20sec / 30sec / 1min

Hiermee kiest u de tijd voor snel overspringen.

(7) Pitch Range : ±4% / ±10%* / ±16% / ±24%

Hiermee kiest u de het weergavesnelheidsbereik wanneer de spanning is ingeschakeld.

8) EOM Time : Starttijd voor melding van trackeinde.

(OFF / 10sec* / 15sec / 20sec / 30sec / 60sec / 90sec)

(9) Fader Mode (FADER START MODE) : Play / Cue* / P / Pause

Kies het 2-lijns type (Weergave en Cue) of het 1-lijns type (Weergave en Pauze).

(10) Power On Play : ON / OFF*

Wanneer een disc in de cd-lade ligt, wo dt de weergave gestart zodra het toestel wordt ingeschakeld.

(11) Pitch : Pitch ON* / Key AdjON (KEY ADJUST ON) / Pitch OFF

Kies de weergavesnelheidsmodus wanneer de spanning is ingeschakeld.

(12) Play Mode (SINGLE / CONTINUOUS / SINGLE PLAY LOCK) : Single / Cont. / Play Lock*

Kies de weergavemodus wanneer u het toestel inschakelt.

(13) Time Mode : Elapsed* / Remain / T.Elapsed / T.Remain

Kies de tijdmodus wanneer u het toestel inschakelt.

(14) MEMO ALL CLEAR :

Wis alle MEMO-data in het niet-vluchtige geheugen.
① Om alle MEMO-gegevens te wissen drukt u op de PARAMETERS-knop.
• "Memo Clr?" knippert op het tekendisplay.
② Druk de PARAMETERS-knop opnieuw in en kies "Yes" om de geheugendata te beginnen wissen.
• "Now Clearing!" verschijnt op het tekendisplay terwijl de data worden gewist.
③ Zodra het wissen voltooid is, ve schijnt "Complete!" op het display.

(15) MEMO ALL COPY :

Kopieer alle MEMO-data van de master-unit DN-S3500 (of DN-S3000, DN-S5000, DN-D9000) naar de slave unit DN-S3500 (of DN-S3000, DN-S5000, DN-D9000) als beide eenheden aan elkaar zijn gekoppeld door middel van een standaard rechte kabel. (Voor schema voor de kabel.)
OPMERKING: Overtuig uzelf ervan dat er geen CD in de CD-speler aanwezig is.

Een rechte kabel gebruiken:

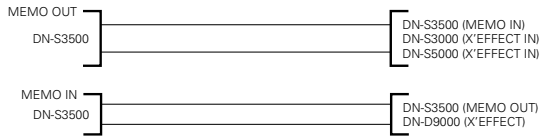

• Verbind met behulp van de rechte kabel de MEMO-terminals tussen twee DN-S3500-toestellen of tussen een DN-D9000 en een DN-S3500 of tussen een DN-S5000 en een DN-S3500 of tussen een DN-S3000 en een DN-S3500.
• Kopiëren met de DN-S3500 en de DN-D9000 of de DN-S3500 en de DN-S3000 of de DN-S3500 en de DN-S5000 gebeurt op dezelfde manier als met twee DN-S3500 toestellen.

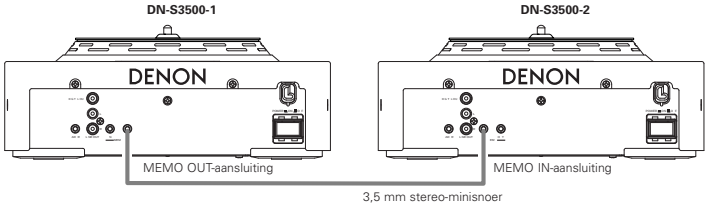

• Voer de kopieerbewerking uit op de slave DN-S3500.
① Druk de PARAMETERS-knop in en kies "YES" om te beginnen kopiëren. "Memo Copy?" knippert op het tekendisplay.
② Druk de PARAMETERS-knop opnieuw in. "Copy OK?" verschijnt op het tekendisplay.
③ Druk de PARAMETERS-knop opnieuw in en het kopiëren begint zodra de gekopieerde gegevens van het master-toestel worden ontvangen. "Now Copying" wordt getoond.
• Wanneer het master- en het slave-toestel niet zijn verbonden of niet klaar zijn voor het kopiëren, verschijnt "Not Connect" op het tekendisplay.
④ Zodra het kopiëren voltooid is, verschijnt "Complete!" op het display.
• Wanneer het kopiëren niet normaal wordt beëindigd, ve schijnt "Copy Error" op het tekendisplay.
• Op het tekendisplay verschijnt "Not connect" (geen verbinding) wanneer er geen gewone communicatie mogelijk is.

Probeer in dit geval de bovenstaande procedure opnieuw.
• De gekopieerde MEMO-data wo den aan het hoogste nummergebied van de slave DN-S3500 toegevoegd.

(16) Version No. : De software-ve sie van de DN-S3500 wo dt weergegeven. (SYSTEM / DSP)

(17) PRESET INITIALIZE : Stel alle voorkeuzedata terug op de fabrieksinstellingen.
① Druk op de PARAMETERS-knop om de voorkeurinstellingen te wissen.
"Preset Int?" knippert op het tekendispaly.
② Druk nogmaals op de PARAMETERS-knop.
"Preset Initial!" verschijnt op het tekendisplay terwijl de data worden gewist.
③ Zodra het wissen voltooid is, ve schijnt "Complete!" op het display.

16 TECHNISCHE GEGEVENS

ALGEMEEN

Type:	CD-speler	
Type cd:	Standaard compact disks (12 cm disks), CD-TEXT Cd-r. Cd-rw's **OPMERKING:** Gefinalisee de cd-r's en cd-rw's kunnen met dit toestel worden weergegeven. Afhankelijk van de opnamekwaliteit kunnen sommige cd-r/cd-rw's echter niet worden weergegeven.	
Afmetingen:	Cd-speler:	300 (B) x 124 (H) x 334 (D) mm 11"13/16 (B) x 4"7/8 (H) x 13"5/32 (D)
Installatie:	Tafelmodel	
Gewicht:	Cd-speler:	5,5 kg (12 lbs 02 oz)
Voeding:	Modellen voor de Verenigde Staten, Canada en de Taiwan:	120 V wisselstroom, ±10%, 60 Hz
	Europese modellen:	230 V wisselstroom, ±10%, 50 Hz
Stroomverbruik:	19 W	
Omgevingsomstandigheden:	Bedrijfstemperatuur:	5 tot 35°C (41 tot 95°F)
	Vochtigheidsgraad:	25 tot 85% (geen condensatie)
	Opslagtemperatuur:	–20 tot 60°C (4 tot 140°F)
Motor:	Directe aandrijving Borstelloze gelijkstroommotor Snelheden van de draaitafel:	33-1/3 toeren/minuut, 45 toeren/minuut
	Startkoppel:	2,5 kg-cm (2.2 lb-in)

AUDIO-GEDEELTE

Hoofduitgang, monitoruitgang	
Kwantisatie:	16 bits lineair per kanaal
Bemonsteringsfrequentie:	44,1 kHz bij normale weergavesnelheid
Overbemonsteringsverhouding:	8 keer
Totale harmonische vervorming:	0,01 % of minder
Signaal-ruisverhouding:	90 dB of meer
Kanaalscheiding:	85 dB of meer
Frequentiebereik:	20 tot 20 000 Hz
Analoge uitgang	
Uitgangsniveau:	2,0 V r.m s.
Laadimpedantie:	10 kΩ/kohm of meer
Digitale uitgang	
Signaalformaat:	IEC958-Type II
Uitgangsniveau:	0,5 Vp-p 75 Ω/ohm

FUNCTIES

Directe start:	Binnen 20 msec.	
Variabele pitch:	±4% (0,02% pitch), ±10% (0,05% pitch), ±16% (0,1% pitch) ±24% (0,1% pitch), ±50% (0,5% pitch), ±100% (1,0% pitch)	
Snelheidsvariatie:	Cue-modus: "DENON" (voorkeuze-item (2))	
	Toetsfunctie	Sne heidsbereik ± 4% ~ ± 24%: ±32% Sne heidsbereik ±50% ~ ±100%: ±99%
	Plateaufunctie	±20% van de huidige snelheid
	Cue-modus: "Other" (voorkeuze-item (2))	
	Toets- & plateaufunctie	±20% van de huidige snelheid
Sampler		
Bemonstering:	44,1 kHz	
Lengte:	15 sec.	
Uitgangsniveau:	2,0 V r.m s. (Variabel / –14 ~ +6 dB)	
Variabele pitch:	±24% (0,1% pitch)	
Nauwkeurigheid bij het zoeken:	1/75 sec. (subcode frame)	
Maximale aftastsnelheid:	Meer dan 20 keer de normale snelheid	
Max. aantal MEMO-geheugenstappen:	5000 stappen	

* De technische gegevens en het ontwerp kunnen zonder kennisgeving worden gewijzigd om redenen van verbetering.

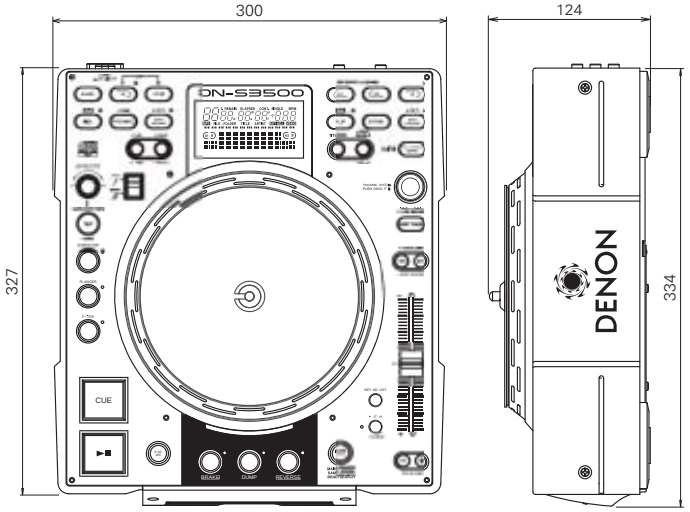

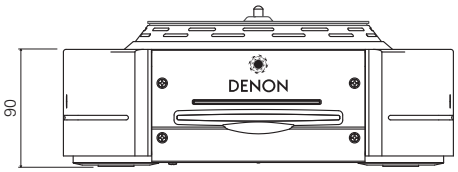

– INNEHÅLL –

1 Huvudeunktioner 1
2 Installation av tallriken, scratch-skivan och slipmaten / Anslutningar 2
3 Delarnas namn och funktioner ..... 3 ~ 5
4 CD-skivor 6
5 Grundläggande handhavande 6, 7
6 Nästa spår 8
7 Scratch 9
8 Seamless loop/Hot start/Stutter 9, 10
9 B trim 10
10 Sampler 11
11 Auto BPM-räknare/effektskapare 12, 13
12 MP3-Avspelning 13, 14
13 Platter effect 15
14 Memo (Specialinställning av minnet) 16
15 Preset 17
16 Specifikationer 18

- **TILLBEHÖR**

Kontrollera att du förutom huvudapparaten har fått med följande detaljer:

① Bruksanvisning 1	⑥ Adapterenhet 1
② Anslutningskablar till signalutgången (RCA) 1	• Scratch-skivadapter (Adapter (1)) 2
③ Aluminiumtallrik 1	• 7" skivadapter (Adapter (2)) 1
④ Slipmat 1	• Fästplatta 1
⑤ Scratch-skiva 1	• Skruv (⊕ huvud) 3

1 HUVUDEUNKTIONER

Gratulerar till ditt köp av DN-S3500. Singel CD/MP3/vinylspelaren DN-S3500 är utrustad med en mängd avancerade egenskaper, funktioner och otroliga prestanda som kommer att ge dig obegränsad skapargläje när du unde håller din publik.

Professionell konstruktion och delar

1. **Aktiv motor-Platter**
   När avspelningen startas, börjar skivan rotera och den känns och fungerar exakt som en analog skivspelare. Den aktiva plattan består av den motordrivna skivtallriken, slipmaten och scratch-skivan, precis som på en analog skivspelare. Takten kan justeras och scratching kan göras med exakt samma känsla som hos en analog skivspelare.
2. **Direktdriftsmotor med högt vridmoment**
   Denons splitternya design med direktdriftsmotor och borstlös konstruktion ger ett ordentligt startmoment på 2,5 kg-cm som gör att skivtallriken når full rotationshastighet inom 0,5 sek.
3. **33/45 R.P.M**
   Du kan justera tallrikens hastighet till 33 eller 45 varv.

Egenskaper och funktioner

Tack vare integreringen av en kraftfull DSP-krets och stor minneskapacitet har många nya funktioner introducerats, som exempelvis:

1. **SCRATCH (Förbättring)**
   Tack var en aktiv Platter och Scratch-skiva, är Scratch-ljuden numera jämförbara med analoga skivspelare. Dessutom kan man välja huvudspåret och samples som Scratch-ljud genom att bara trycka på en tangent.
2. **MP3-AVSPELNING**
   Det är möjligt att spela MP3-filer i ett av de format som anges på sid 13.
   Sökning efter filer är enkelt antingen manuellt, via scanning eller med en av de praktiska filsökningsfunktionerna (filsökning, fil-/mappsökning, artistnamnssökning, titelsökning, filnamnssökning).
3. **NÄSTA SPÅR-RESERVERING**
   Nästa spår kan väljas samtidigt som avspelning av det aktuella spåret pågår för en sömlös övergång mellan spåren.
4. **CROSS FADE**
   DN-S3500 kan i kombination med Nästa spår-funktionen utföra jämn, intern cross fading med intoning av det nya spåret.
5. **HOT START och STUTTER**
   Hot Start-funktionen låter dig påbörja avspelningen omedelbart ifrån en förinställd position. Upp till två punkter kan anges med tangenterna A1 och A2. Inprogrammerade Hot Start-punkter kan även användas för "Stutter" av samma punkter. I Stutter-läget hörs ett kortvarigt ljud beroende på hur länge dessa tangenter hålls nedtryckta.
6. **SEAMLESS LOOP**
   Med denna funktion kan vilket avsnitt som helst på skivan mellan en A- och en B-punkt spelas gång på gång utan avbrott i ljudet eller begränsning i tiden. DN-S3500 har ett antal olika looping-alternativ, som t ex. Exit, Reloop och Dual looping.
7. **SAMPLER**
   Den inbyggda digitala samplern kan spela in ljud med CD-kvalitet i upp till 15 sekunder med en samplingsfrekvens på 44,1 kHz. Du kan loopa denna sampler sömlöst eller spela av dem baklänges (REVERSE). Tonhöjd och utnivå för denna sampler kan justeras oberoende av varandra.
   B-punkten kan lätt ställas in eller ändras på samma sätt som med funktionen A-B Seamless Loop.
   En sömlös loop kan enkelt kopieras till samplern.
8. **B TRIM**
   B-punkterna för den sömlösa loopen och samplern kan enkelt justeras med scratch-skivan. Justeringar kan göras i realtid då en Live Loop spelas.
9. **AUTO BPM COUNTER, BPM LOCK, MANUAL TAP och MANUAL BPM INPUT**
   I tillägg till Auto BPM-räknaren och Manual Tap-funktionen har DN-S3500 även en låsfunktion för att temporärt låsa Auto BPM-räknaren. Det finns också en manuell BPM Input-funktion med vilken man kan ange ett känt BPM-vä de direkt med hjälp av ett vridreglage, vilket avsevärt underlättar BPM-inställningen.
10. **INBYGGDA EFFEKTER**
    Sju typer av effekter medföljer.
    ECHO/LOOP:
    Används för att välja ECHO- och LOOP-funktionerna. Looping av feedback-tiden (ECHO LOOP) är möjligt genom att ställa feedback-numret på "MAX".
    FLANGER:
    Feedback-tiden och feedback-förstärkningen kan väljas.
    FILTER:
    Ett av tre olika filter (LOW PASS, MID PASS och HIGH PASS) kan väljas och justeras separat.
11. **PLATTER MODE**
    Analog skivspelarlik avspelning kan simuleras med fyra Platter-effekter.
    BRAKE:
    Simulerar ett ljud hos en vinylspelare som långsamt varvar ned och sedan stannar helt. (Slowdown-tiden kan justeras.)
    DUMP:
    Spelar av ljudet baklänges, men fortsätter framåt utan att tappa "speltid" när normal avspelning återupptas.
    REVERSE:
    (Reverse) Spelar av ljudet baklänges tills normal avspelning återupptas.
12. **MEMO (CD & MP3)**
    Olika inställningar, som t.ex. Cue Point, Hot Start, A - B Loop, BPM, Pitch och Key Adjust, kan sparas i ett icke-flyktigt minne och kan återkallas senare. Upp till 5000 positioner är tillgängliga.
    Det går även att överföra memodata till DN-S3500 från en annan DN-S3500 eller en DN-S5000, DN-S3000 eller DN-D9000.
13. **PITCH/KEY ADJUST**
    PITCH:
    Avspelningshastigheten justeras med PITCH-reglaget. Justerbara pitch-omfång är +/– 4, 10, 16, 24, 100% (valbar live).
    KEY ADJUST:
    Behåller ursprungligt tangentvä de även om avspelningshastigheten ändras med PITCH-reglaget.
14. **DIGITAL OUT**
    Main-digitalutgången ger en 100% ren digital signal utan några begränsningar vad gäller ändring av tonhöjd eller lägesinställningar.
15. **FADER START**
    DN-S3500 FADER START-kontrollerna är kompatibla med våra egna samt de flesta mixrar av andra märken.
16. **STÖTSÄKERT MINNE**
    20 sekunder stötsäkert minne skyddar mot hörbara avbrott på grund av externa mekaniska stötar såsom slag eller andra hårda vibrationer, vilket är så skilt värdefullt för den mobile DJ:n såväl som för utrustning installerad på nattklubbar.
17. **PRESETS**
    Du kan skräddarsy apparaten enligt dina önskemål genom att spara dina favoritinställningar i internminnet. För inställningspunkter se sidan 17.
18. **CD TEXT**
19. **CD-R/RW-avspelning**
    Denna spelare kan spela CD-R/RW-skivor, fast endast om de har stängts. Beroende på inspelningskvaliteten kan det hända att spelaren inte kan spela vissa stängda CD-R/RW-skivor.
20. **Power-on play**
    Du kan ställa in spelaren så att den börjar avspelning i läget för sekventiell avspelning när strömmen slås på.
21. **Plug-ins**
    Då och då kommer vi att lägga till nya spännande funktioner eller förbättra de befintliga genom gratis firmware Plug-ins.
    Besök gärna www.denondj.com så vet du att du har den senaste firmware-versionen.

2 INSTALLATION AV TALLRIKEN, SCRATCH-SKIVAN OCH SLIPMATEN / ANSLUTNINGAR

(1) INSTALLATION AV TALLRIKEN, SCRATCH-SKIVAN och SLIPMATEN

• Tillbehör

① Aluminiumtallrik	1
② Scratch-skiva	1
③ Slipmat	1
④ Adapter (1)	2

(varav en är en reservdel.)

1. Montera skivtallriken på motorns konnav.
2. Montera slipmaten på tallriken.
3. Trä på scratch-skivans D hål på motorns D-axel.
   OBSERVERA: Den tryckta sidan ska ligga mot slipmat-sidan.
4. För in adaptern enligt pilens riktning.
   OBSERVERA: Var noga med införningsriktningen.

Figur 1

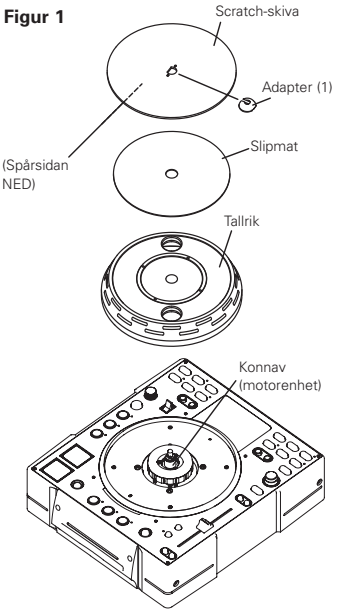

Figur 2

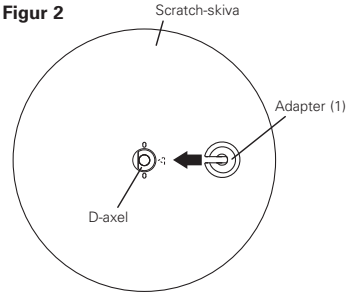

Figur 3

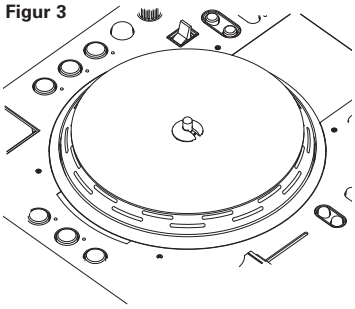

FÖRSIKTIGT:
- Rör inte motorenheten.
- Slå inte på strömmen om inte skivtallriken är monterad.

OBSERVERA:
Lägg märke till att tallriken sjunker när du flyttar DN-S3500 efter att tallriken monterats.

(2) ANSLUTNINGAR

1. Slå till POWER-strömbrytaren.
2. Anslut RCA-stiftkablarna mellan DN-S3500-utgångarna och ingångarna på din mixer.
3. Om din mixer har Fader Start-funktion, som på vår DENON Mixer, ansluter du FADER-jacket till mixern med en 3,5 mm stereominikabel.

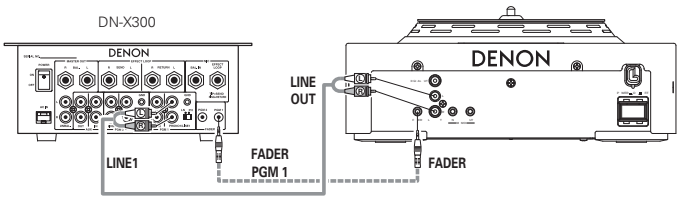

(3) INSTALLATION

DN-S3500 ska monteras horisontalt.

(4) INSTALLERA 7" (17cm) SKIVADAPTEM

Du kan installera en egen 7" (17cm) vinylskiva på denna apparat genom att använda den medlevererade adaptern.
Tack vare denna unika design kan du använda dina egna favorit vinylskivor för maximal analog skivspelarkänsla.

*Se till att skivan som används är helt platt och inte skev.

• 7" (17cm) skivadaptertillbehör

① Adapter (2)	1
② Skruv (⊕ huvud)	3
③ Fästplatta	1

1. Placera adaptern (2) i hålet på 7" skivan.
2. Fästplatta med 3 skruvar. (⊕ huvud).
3. Trä på adapterns (2) D hål på motorns D-axel.
4 Trä på adaptern (1) på adaptern (2).

Figur 1

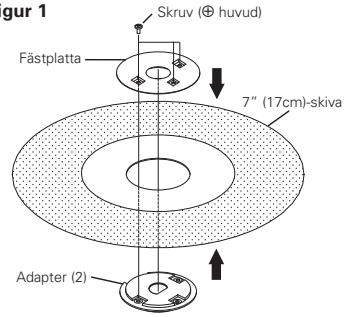

Figur 2

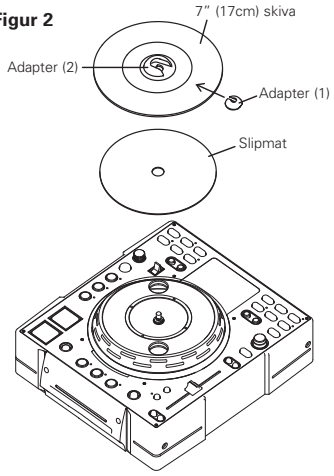

OBSERVERA:
Beroende på vilken SKIVA du väljer kan det hända att friktionen mot splimaten inte räcker, vilket kan leda till oönskat dragljud.
Om detta inträffar använder du en annan skiva som är tjockare eller tyngre.

3 DELARNAS NAMN OCH FUNKTIONER

(1) Frontpanel

❶ Skivinmatningsöppning

- Sätt i en skiva försiktigt och släpp den när laddningsmekanismen i DN-S3500 börjar dra in skivan.

OBSERVERA:
Gör rent skivans textsida och lägg i skivan. Skivladdningsrullen kan slira om ytan är smutsig.

FÖRSIKTIGT:
- Mata inte in skivor när strömmen är avstängd.
- Försök inte att dra ut en skiva med våld efter det att laddningsmekanismen i DN-S3500 har börjat dra in skivan.
- Mata inte in fler än en skiva åt gången och mata inte in annat än skivor.

Annars kan inmatningsmekanismen skadas.

(2) Bakpanel

❷ POWER-tangent (▬ON ■OFF)

- Tryck på denna tangent för att slå till och ifrån strömmen.

FÖRSIKTIGT:
- Stäng inte av strömmen medan en skiva matas in eller ut.
  Annars kan inmatningsmekanismen skadas.

❸ Analoga utgångar (LINE OUT)

- Dessa är osymmetriska RCA utgångar.
- Ljudsignalutgångar.

❹ Faderstart-uttag

- Använd detta uttag om din mixer har en Fader Start-funktion och anslut med en kabel med 3,5 mm stereominikontakter.

❺ Digital utgång

- Digitala data sänds ut från denna utgång.
- Använd 75 Ω/ohm stiftkabeln för anslutningar.
- Vi rekommenderar användning av en omflätad, avskärmad anslutningskabel.
  OBSERVERA:
  Avspelningsnivån efter analog omvandling ställs –6 dB lägre än den u sprungliga nivån för att undvika digital förvrängning.

❻ Memojack (MEMO IN/OUT)

- Detta använder du vid överföring av Memo-data från en annan DN-S3500, DN-S3000, DN-S5000 eller DN-D9000.

(3) Översta panelen

FÖRSIKTIGT:
- Observera att många tangenter styr två olika funktioner beroende på hur länge de trycks ner en kort eller lång (1 sekund eller mer) tid. Markeringen ● innebär kort tid och markeringen ▬ innebär lång tid.

❼ PLAY/PAUSE-tangent (▶❚❚)

- Denna tangent startar eller pausar avspelningen.
- Tryck en gång för att starta avspelningen, en gång till för att pausa avspelningen, och ytterligare en gång för att återuppta avspelningen.

❽ DISC EJECT-tangent

- Tryck på denna tangent för att ta ut skivan.
- Skivan kan inte tas ut under pågående avspelning. Avbryt avspelningen innan du trycker på denna tangent.

❾ CUE-tangent

- Om du trycker på denna tangent under avspelning hoppar avspelningen til baka och fortsätter vid den punkt vid vilken den påbörjades. I sökläge skapas en ny Cue-punkt. (Cue)
- I Cue-läge skapas ett Stutter-ljud från Cue-punkten om Cue-tangenten trycks ned. Detta kallas för STUTTER PLAY. (Stutter)

❿ Platter/Scratch Disc

Använd denna scratch-vinylskiva för manuell sökning, Pitch Bend- och Scratch-användning.
- **Platter:**
  Skivtallriken roterar när avspelning startarts med Scratch-tangenten i Main- eller Sampler-läget samt i avspelningsläget.
- **Scratch Disc:**
  När Scratch-skivan roterar, börjar Scratch-avspelning av den valda källan (Main eller Sampler).
  OBSERVERA:
  Skivtallriken roterar inte när sökfunktionen (SEARCH) används i BEND/SEARCH-läget.

FÖRSIKTIGT:
- Försök inte stoppa Platter med våld när den snurrar. Annars kan Platter-mekanismen skadas.
- Om det uppstår problem med rotationen när Platter snurrar stannar den och spelaren pausas.

⓫ FLIP/CLR-tangent

- **FLIP:**
  Använd denna tangent för att välja funktion för A1- och A2-tangenterna i Hot Start-läge och Stutter-läge. "H/S" eller "STR" visas på displayen.
- **A1, A2 CLR:**
  Om FLIP-tangenten trycks ned samtidigt som tangenterna A1 eller A2 raderas vald A-punkt.
  Genom att hålla nere bara FLIP-tangenten i mer än 1 sekund kan du radera punkterna FLIP samtidigt.

⓬ A1, A2-tangent

- Med denna tangent kan du ange en startpunkt för Hot Start, Seamless Loop och Stutter.

⓭ B-tangent

- Använd denna tangent för att ange B-punkten när du skapar en sömlös slinga och A-punkten redan har ställts in.

⓮ EXIT/RELOOP-tangent

- Använd denna för att avsluta och gå tillbaka till Seamless loop-avspelning. Med denna funktion kan du få olika resultat med looping.

⓯ B TRIM-tangent

- *B TRIM MODE-läget väljs om du trycker på denna tangent under avspelningen. *Endast när en sömlös LOOP valts.
  Endast B TRIM MODE kan väljas i standby- och pauslägena.

⓰ (SAMP) REV/CLR-tangent

- **(SAMP) REV:**
  Använd denna för att ändra avspelningsriktning för sampling framåt eller bakåt. När riktning bakåt är vald börjar REV-lysdioden att tänds.
- **(SAMP) CLR:**
  SAMP-datan kan cancelleras genom att trycka på SAMP-tangenten samtidigt som SAMP REV-tangenten hålls intryckt.
  Alternativt kan du hålla SAMP REV-tangenten intryckt i mer än 1 sekund.

⓱ SAMP-tangent

- Tryck på tangenten för att spela in ljud i eller spela upp ljud från samplern.

⓲ (SAMP) B-tangent

- Använd denna för att bestämma B-punkten för en Sampler-loop.

⓳ (SAMP) EXIT/RELOOP

- Använd denna tangent för att slå av och på Sampler Loop-läget. Fungerar även som EXIT/RELOOP-tangent för Sampler Loop för att avbryta eller återgå igen.

⓴ (SAMP) STOP-tangent

- Tryck på denna tangent i Sampler-in- eller avspelningsläget för att avbryta Sampler-in- resp. avspelning.
- När sampler-avspelningen stannar kan du fortsätta med stutter-avspelning.

㉑ (SAMP) PITCH/VOL., ▬ B TRIM-tangent

- **PITCH/VOL.:**
  SAMPLER PITCH väljs när du trycker på denna tangent. SAMPLER LEVEL väljs om du trycker en gång till på tangenten.
  Om du trycker på denna tangent kan du justera samplerns utnivå och tonhöjd med PARAMETERS-reglaget.
- **B TRIM:**
  När du trycker på den här knappen i mer än 0,5 sek. väljs sampler B TRIM-läget.

㉒ TITLE/ID3-tangent

- **CD TEXT:**
  Om skivan har CD-textdata, visas CD-textdatan automatiskt och datan visas också när du trycker på denna tangent.
  Om TEXT inte är tillgänglig visas "No TEXT" på displayen.
- **MP3:**
  Om en MP3-fil innehåller ID-3-data, tas titeln, artistnamnet och albumnamnet fram och visas när du trycker på denna tangent.

㉓ • TIME, ▬ T.TIME-tangent

- **TIME:**
  Ett kort tryck visar lägesändringarna mellan ELAPSED TIME och REMAIN TIME.
- **T.TIME:**
  Ett kort tryck växlar visningsläge mellan TRACK TIME och DISC TIME.
- Du kan alltså välja mellan fyra visningslägen, TRACK ELAPSED, TRACK REMAIN, DISC ELAPSED och DISC REMAIN.

㉔ • MEMO, ▬ PRESET-tangent

- **MEMO:**
  Memoläget aktiveras när denna tangent trycks ned en gång i Cueläge.
- **PRESET:**
  Om tangenten hålls intryckt i mer än 1 sekund visas PRESET-menyn.
  Innan du väljer förinställningsläget måste apparaten vara i läget CUE, PAUSE eller ingen skiva isatt.

㉕ • CONT./SINGLE, – RELAY-tangent

- **CONT./SINGLE:**
  Växlar mellan när avspelningen ska upphöra, CONT. (fortsätt: spela fler spår) och SINGLE (avspelningen avbryts och spelaren återvänder till den punkt du har förinställt).
- **SINGLE PLAY LOCK:**
  SINGLE PLAY LOCK kan väljas via PRESET. Om funktionen är aktiv, väljs den när du trycker på denna tangent. Spårval under avspelning är urkopplad när SINGLE PLAY LOCK har valts. Detta motverkar att avspelningen stannar om du oavsiktligt vrider på spårväljaren. Detta läge förblir inställt även efter att strömmen stängs av. Avspelningen avslutas på samma sätt som enkel.
- **RELAY:**
  Du kan slå till och ifrån RELAY PLAY-läge.
  Serieavspelning är möjlig när två DN-S3500 är anslutna via MEMO.

㉖ FILE SEARCH MODE-tangent

- **Endast med MP3-skivor**
  När du trycker på det här reglaget kan du välja filsökningsläget med PARAMETERS-reglaget.

㉗ TRACK/PARAMETERS-reglage

- **TRACK:**
  Vrid på detta reglage för att välja spår när PARAMETERS LED.
  Spåren ändras med 10 åt gången om du håller kontrollen intryckt och samtidigt vrider på den.
- **PARAMETERS:**
  Vrid på detta reglage när PARAMETERS LED blinkar för att välja och ändra parametrarna för funktionerna under Platter Effects, Program, Memo, Preset-data etc.

㉘ NEXT TRACK-tangent

- NEXT TRACK-läget väljs om du trycker på denna tangent under avspelning. Det nästa spåret kan väljas med PARAMETERS-reglaget.

㉙ FAST SEARCH (◀◀) QUICK JUMP-tangent

㉚ FAST SEARCH (▶▶) QUICK JUMP-tangent

- **QUICK JUMP:**
  Om du trycker kort på en av dessa tangenter flyttas avspelningspunkten 10 sekunder framåt (▶▶) eller bakåt (◀◀). Flyttningstiden kan ändras med hjälp av förinställningarna.
- **FAST SEARCH:**
  Skivan snabbsöks i framåt (▶▶) eller bakåt (◀◀) riktning om du trycker kort på en av dessa tangenter.

㉛ PITCH BEND – -tangent

㉜ PITCH BEND + -tangent

- Du kan ändra avspelningens hastighet genom att hålla en av tangenterna intryckt.
- Avspelningens hastighet ökar om du trycker på PITCH BEND + medan hastigheten reduceras om du trycker på PITCH BEND –.
- När tangenten släpps återställs avspelningshastigheten till föregående hastighet.

㉝ Pitch-reglaget

- Används för att justera avspelningshastighet.
- Avspelningshastigheten minskar vid reglering uppåt och ökar vid reglering nedåt.

㉞ • PITCH, – RANGE-tangent

- Tryck på denna tangent om du vill ställa in PITCH-läget.
- **RANGE:**
  Tryck ned denna tangent i mer än 1 sekund för att välja pitch-omfång. Tonhöjden kan väljas med PARAMETERS-reglaget som ±4, 10, 16, 24, 50 resp.100%.

㉟ KEY ADJUST-tangent

- Tryck på denna tangent om du vill ställa in KEY ADJUST-läget.

㊱ PLATTER SOURCE-tangent

Välj källa för Scratch och manuellt läge för sökning/avspelningshastighet.

- **MAIN:**
  Denna tangent lyser orange.
  Ljudet i huvudspåret kan manipuleras
- **SAMP.:**
  Denna tangent lyser grön endast om ett sample laddats.
  Ljudet i sampler-spåret kan manipuleras
- **BEND/SEARCH:**
  När du trycker på den här tangenten igen väljs BEND/SEARCH-läget.
  Om Scratch Disc-väljaren har ställts på BEND/SEARCH under avspelning är funktionen samma som pitch bend.
  När du snurrar på Scratch Disc i paus- eller standbyläge fungerar den som en manuell sökfunktion. Manuell sökning kan användas och du kan flytta CUE-punkten en ram (1/75 sekund) åt gången med ett repeterande da-da-da-da-ljud från ljudramarna.

㊲ SCRATCH-riktningsspak

Välj scratch-riktning.

- **BOTH:**
  När man vrider scratch-skivan skickas scratch-ljudet i båda riktningarna ut.
- **FWD:**
  När man vrider scratch-skivan skickas endast scratch-ljudet framåt ut.

㊳ BRAKE-tangent

- Tryck på denna tangent för att välja BRAKE.

㊴ DUMP-tangent

- Tryck på denna tangent för att välja DUMP.

㊵ REVERSE-tangent

- Tryck på denna tangent om du vill ställa in REVERSE-läget.

㊶ TAP, • LOCK, – AUTO, INPUT BPM-tangent

- **TAP:**
  När du trycker på denna tangent upprepade gånger stängs autoläget av och börjar mäta antalet slag per minut (BPM) genom att ticka.
- **LOCK:**
  Om du trycker på den här tangenten en gång medan den automatiska BPM-räknaren är igång låses de data som räknaren mäter.
- **AUTO:**
  När TAP-tangenten trycks ned i 1 sekund aktiveras AUTO BPM-läget.
  Den uppmätta BPM:en visas i displayens teckensektion.
- **INPUT BPM:**
  Om du håller TAP-tangenten intryckt i mer än 2 sekunder aktiveras BPM-inmatningsläget och du kan mata in BPM-värdet automatiskt med EFFECTS-reglaget. BPM-ingångsläget kopplas ur när du trycker en gång till på Tap-tangenten.
  OBSERVERA:
  Om du väljer ett nytt spår aktiveras AUTO BPM-läget automatiskt.

㊷ ECHO/LOOP-tangent

- Används för att välja ECHO- och ECHO LOOP-funktionerna. Feedback-tiden och feedback-graden kan väljas. Looping av feedback-tiden (ECHO LOOP) är möjligt genom att ställa feedback-numret på "MAX".

㊸ FLANGER-tangent

- Feedback-tiden och feedback-förstärkningen kan väljas.

㊹ FILTER-tangent

- Här kan du välja ett av tre olika filter (LOW PASS, MID PASS och HIGH PASS).

㊺ EFFECTS-reglage

- Det här reglaget använder du till att ställa in parametrarna för de inbyggda effekterna.

㊻ PLATTER LED

- Med denna blå stav når du snabbt ett flertal tallrikslägen som t. ex. scratchminne, pitch bend, rutsökning och laddad skiva.

(4) Display

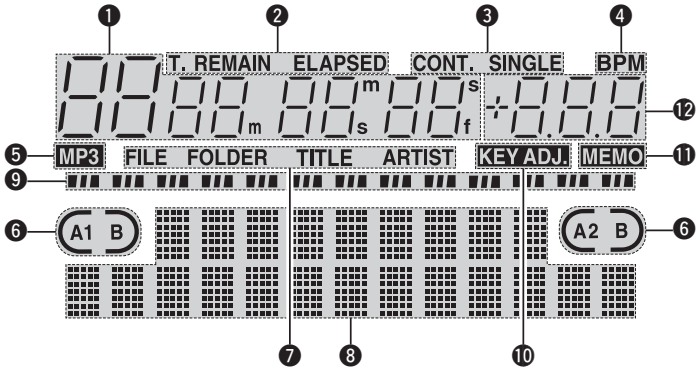

❶ Tpår-, minut-, sekund- och ramvisning
- Dessa indikerar aktuell positionsinformation.

❷ Tidslägesindikatorer
- När tangenten TIME trycks ned växlar tidslägesindikatorn enligt följande:

ELAPSED:
Spårets spelade tid visas.
REMAIN:
Spårets åte stående tid visas.
T. ELAPSED:
Total spelad tid av skivan visas.
T. REMAIN:
Total resterande tid av skivan visas.

❸ Indikatorer för avspelningsläge
- När SINGLE-indikatorn tänds slutar avspelningen efter aktuellt spår.
- När CONT -indikatorn tänds fortsätter avspelningen.

❹ BPM-indikator
- Denna indikator tänds när BPM visas på pitch-displayen.

❺ MP3-indikator
- Denna indikator tänds när en MP3-skiva detekteras.

❻ Loop-lägesindikatorer
- DN-S3500 har olika Loop-indikatorer som utgörs av A, B och två pilar. A- och B-symbolerna indikerar att A- respektive B-punkterna har ställts in.
- De två pilarna visar Loop-inställningen enligt följande:

(A1 B) eller (A1 B) Endast vänster pil lyser:
Hot Start-läge

(A1 B) Båda pilarna lyser:
Seamless Loop-läge

(A1 B), ( ) Båda pilarna blinkar:
Seamless Loop spelas

(A1 B), ( ) Vänster pil lyser, den högra blinkar:
Avspelningen i Seamless Loop avbruten

❼ MP3-filsökningsindikatorer
FILE:
FILE-indikatorn visas på displayen när spelaren är i sökläget för filnamn (FILE).
FOLDER:
FOLDER-indikatorn visas på displayen när spelaren är i sökläget för fil- och mappnamn (FILE & FOLDER).
TITLE:
TITLE-indikatorn visas på displayen när spelaren är i sökläget för titlar (TITLE).
ARTIST:
ARTIST-indikatorn visas på displayen när spelaren är i sökläget för artistnamn (ARTIST).

❽ Alfanumerisk display
- Du kan välja läge eller funktion med PARAMETERS-reglaget när ett kort meddelande visas i teckenfönstret.
- Den alfanumeriska displayen indikerar funktion, lägesnamn, data etc., och visar hjälpmeddelanden såsom "Push/Play", vilket innnebär att om "YES", tryck på PARAMETERS-reglaget. Ibland visar » och ˇ-tecken. Observera att » betyder att du ska vrida på PARAMETERS-reglaget och ˇ betyder att du ska trycka på PARAMETERS-reglaget.
- PARAMETERS-lysdioden blinkar när du kan använda PARAMETERS-reglaget, annars används detta reglage för spårval.

❾ Indikatorer för avspelningsposition
- **Indikator för avspelningsposition:**
De 30 punkterna är en visuell spårindikering som används under avspelning. De 10 oranga punkterna visar avspelningsläget vid bakåt avspelning.
- **Meddelandeslut:**
När återstående tid till spårets slut är mindre än den angivna tiden blinkar indikatorn för avspelningsposition, EOM (End Of Message), tillsammans med återstående tid, vilket aviserar spårets slut.

*EOM-tiden kan förinställas bland förvalen.

❿ KEY ADJ.-indikator
- KEY ADJ -indikatorn visas på displayen när Key Adjust-läget är aktivt (ON).

⓫ MEMO-indikator
- MEMO-indikatorn visas på displayen om en memo-inställning påträffas i det spår som spelas eller i det spår som satts på Cue-standby.

⓬ Pitch-display
- Denna indikator visar avspelningshastigheten (tonhöjd).

4 CD-SKIVOR

1. När du handskas med CD-skivor

- Se till att skivytan inte utsätts för fingeravtryck, fett eller smuts.
  Torka skivan med en mjuk, torr duk om den är smutsig.
- Använd aldrig bensin, thinner, vatten, skivspray, antistatmedel eller silikonbehandlade dukar för rengöring av CD-skivor.
- Handskas alltid va samt med skivorna för att fö hindra att signalytan skadas. Var sä skilt noga när du tar ut eller lägger tillbaka CD-skivorna i fodralet.
- Böj inte CD-skivorna.
- Utsätt dem inte för värme.
- Försök inte göra hålet i mitten av skivan större.
- Skriv ingenting på etiketten den tryckta sidan) med hå da pennor som t.ex. blyerts eller kulspets.
- Kondens bildas på CD-skivor som tas in i ett varmt rum från en kallare plats, som t ex. utomhus på vintern. Försök inte torka dem med hårtorkar eller liknande.

2. Försiktighet vid förvaring

- Ta alltid ur CD-skivan ur spelaren när du har spelat klart.
- Förvara alltid CD-skivorna i sina fodral för att skydda dem mot damm och skador.
- Lägg inte CD-skivor på följande ställen:
  (1) Platser som utsätts för direkt solljus under lång tid.
  (2) Platser som är utsatta för damm eller hög luftfuktighet.
  (3) Platser som utsätts för värme från värmeelement eller liknande.

5 GRUNDLÄGGANDE HANDHAVANDE

Avspelning och paus

- Varje tryck på ❼ PLAY/PAUSE (►II)-tangenten växlar mellan avspelning och paus. PLAY/PAUSE (►II)-tangenten lyser grönt vid avspelning och blinkar vid pausläge.
- När ❼ PLAY/PAUSE (►II)-tangenten trycks ned under avspelning pausar DN-S3500 avspelningen vid den positionen. Tryck återigen på ❼ PLAY/PAUSE (►II)-tangenten så fortsätter avspelningen.
- När Scratch-läget har ställts in på MAIN snurrar Platter när skivans Main Track spelas. När rotationsrörelsen hos Scratch Disc stoppas genom att trycka med fingret aktiveras pausläget och när du släpper fingret fortsätter avspelningen.

Avspelning och Cue

- Om du trycker på ❾ CUE-tangenten under avspelningen avbryts avspelning av spåret och avspelningsläget återgår till den punkt från vilken avspelningen startade dvs. Cue punkten). Denna funktion kallas Back-Cue. Med Back-Cue, kan du starta om från exakt samma punkt. ❾ CUE-tangenten lyser rött när DN-S3500 är redo att starta avspelningen.
- Du kan ställa in och ändra Cue-punkten enligt följande.
  - Där avspelningen började.
  - I slutet av valt spår.
  - Manual Sea ch.

Välja spår

- Vrid på ㉗ TRACK-reglaget.
- Om du trycker på ㉗ TRACK-reglaget samtidigt som du vrider på den ökar spåren 10 styck i taget.

Flytta Cue-punkten

- Om du vill starta om avspelningen från spårets början måste du flytta Cue-punkten med snabbsökningsfunktionen eller den manuella sökfunktionen.

1	Du kan flytta till avspelningens ungefärliga startläge med FAST SEARCH-tangenterna ㉙ eller ㉚. **QUICK JUMP** • Om du trycker lätt på FAST SEARCH-tangenten kan avspelningsläget flyttas ca. 10 sekunder framåt. Snabbflyttningens tidsintervall kan ändras mellan 10, 20, 30 eller 60 sekunder med hjälp av förinställningarna. **FAST SEARCH** • Snabbsökning görs av skivan när du trycker på FAST SEARCH-tangenten.
2	Om du rör på ❿ scratch-skivan i paus-, cue- eller ramrepeteringsläget så fungerar detta som manuell sökning. Tryck på ㉜ PLATTER SOURCE-tangenten för att ställa ❿ scratch-skivan i sökläge. PLATTER SOURCE-tangentens indikator släcks.
3	Snurra på ❿ Scratch Disc för att ändra Cue-punkt. Du hör ett kort ljud för aktuell Cue-punkt.
4	Efter att du hittat önskad Cue-punkt, tryck på ❾ CUE-tangenten så väljs den nya Cue-punkten.

Justering av tonhöjd och Key Adjust

- Med Pitch-reglaget kan du justera avspelningshastigheten (Pitch).
- Använd funktionen Key Adjust om du inte vill ändra ljudets tonhöjd.

1	Tryck på ㉞ ● PITCH-tangenten tills lysdioden PITCH tänds.
2	Tonhöjden ökar Använd ㉝ Pitch-reglaget för att justera pitchen. Aktuell pitch-inställning visas på displayen. Tonhöjden sänks
3	DN-S3500 har sex tonhöjdsomfång 4%, 10%, 16%, 24%, 50% och 100%. När ㉞ ━ RANGE-tangenten trycks ned i mer än 1 sekund kan tonhöjdomfånget väljas med ㉗ PARAMETERS-reglaget. • Om du trycker på ㉗ PARAMETERS-reglaget registreras ett pitch-omfång och läget för val av pitch-omfång kopplas ur. **OBSERVERA:** Endast max 16% område för MP3-skivor.
4-1	**KEY ADJUST ON** Key Adjust-funktionen aktiveras när du trycker på ㉟ KEY ADJUST-tangenten samtidigt som "KEY ADJ." tänds på displayen.
4-2	**KEY ADJUST OFF** Key Adjust-funktionen stängs av om du trycker en gång till på ㉟ KEY ADJUST-tangenten.

Pitch Bend

- Med funktionen PITCH BEND kan du ändra pitch tillfälligt. På DN-S3500 kan denna funktion användas på tre sätt; med hjälp av tangenterna PITCH BEND eller scratchskivan.

1	**PITCH BEND +/– -tangenter** • Tryck på tangenten ㉛ PITCH BEND – eller ㉜ + för att ändra tonhöjden tillfälligt. När dessa tangenter hålls nedtryckta ändras pitch kontinuerligt intill gränsen. • Efter att PITCH BEND-tangenterna släppts, återgår avspelningens pitch till reglagets inställning.
2	Om Platter-källan är MAIN och tallriken roterar kan du temporärt sakta ned avspelningen av huvudkällan genom att trycka lätt på ⑩ Scratch Disc eller PLATTER. Dessutom går det att tillfälligt snabba upp avspelningen genom att skjuta Scratch Disc eller PLATTER i den riktning Platter snurrar.
3	**Scratch Disc** • Om Platter-källan har ställts på BEND kan du ändra avspelningens hastighet genom att vrida på ⑩ Scratch Disc under avspelningen. • Pitch ökar gradvis när Scratch Disc vrids medu s och minskar när det vrids moturs. • När du slutar att vrida på Scratch Disc, återgår avspelningshastigheten till föregående tonhöjd.

Överkopplingsavspelning (Relay Playback)

- Serieavspelningsfunktionen är ett avspelningsläge som möjliggör fortsatt avspelning på CD-skivor i två DN-S3500.
- Anslut MEMO IN/OUT -kontakterna ("MEMO In/Ut") mellan två DN-S3500.

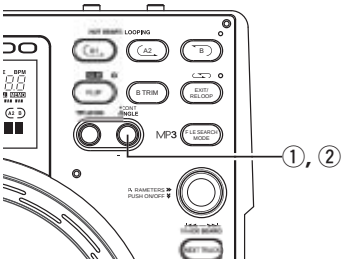

1	**Starta överkopplingsavspelning** ① Tryck på RELAY-tangenten i mer än 1 sekund för att aktivera reläavspelningsläget. Reläavspelning kan ställas in som förklaras nedan. • I singelavspelningsläge börjar nästa spelare att spela när den första DN-S3500 når slutet av spåret. • När alla spår på en sida spelats i det kontinuerliga spelläget, börjar en annan DN-S3500. • Skivorna i två DN-S3500s kan spelas omväxlande genom att ställa in båda DN-S3500 i serieavspelningsläge.
2	**Stoppa överkopplingsavspelning** ② Tryck länge på RELAY-tangenten för att aktivera överkopplingsavspelningsläge.

Power On-avspelning (Power On Play)

- När "POWER ON PLAY" är inställt på "⑮ PRESET (10)" startar avspelningen från skivans fö sta spår när strömmen slås till.

6 NÄSTA SPÅR

- Du kan välja början av nästa spår som ska spelas under tiden ett annat spår spelas utan att avspelningen avbryts.
  *Du kan även använda Crossfade för att få en jämnare övergång mellan spåren.

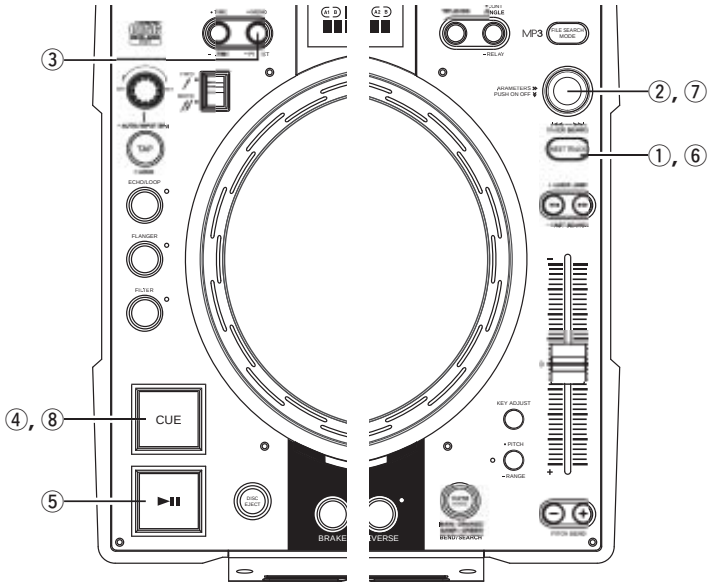

1	**Välja nästa spår-läget** ① NEXT TRACK-funktionen aktiveras om du trycker på NEXT TRACK-tangenten under avspelning av ett spår. • Indikatorn i tangenten och i CUE-tangenten blinkar när läget väljs. • NEXT TRACK RESERVE-funktionen kopplas ur när du trycker en gång till på tangenten.
2-1	**Välj spåret** ② Vrid på PARAMETERS-reglaget för att välja det nästa spår som ska spelas. PARAMETERS PUSH ON OFF TRACK SEARCH

2-2	**Välj önskat MEMO** **(Nästa spår memo-funktion)** ③ MEMO:ts CUE-punkt kan väljas som NEXT TRACK. • MEMO-indikatorn tänds om du väljer ett spår med NEXT TRACK och det finns ett MEMO i spåret. • Om du trycker på MEMO-tangenten i detta läge, så lagras CUE-punkten som den punkt från vilken NEXT TRACK-avspelningen ska börja. • MEMO kopplas ur om ett annat spår väljs med PARAMETERS-reglaget eller om du trycker en gång till på MEMO-tangenten. **OBSERVERA:** MP3-filer med memos stöds inte i denna funktion.

3	**Spårsökningen börjar** ④ Avspelningen av det aktuella spåret fortsätter samtidigt som spelaren letar upp början av det nästa spåret när du trycker på CUE-tangenten. CUE-tangenten tänds och PLAY/PAUSE-tangenten blinkar när standbyläget aktiveras. • Under denna tid, om avspelning av en loop på 6 sekunder eller kortare pågår, så fortsätter loop-avspelningen tills du trycker på PLAY-tangenten. Om loopen är längre än 6 sekunder, måste du första avsluta loopen med EXIT innan nästa spår kan väljas. • Tidsdisplayen visar resterande avspelningstid av datan som finns i minnet från det att du trycker på CUE. **OBSERVERA:** Tiden som avspelningen av det aktuella spåret kan fortsätta är maximalt 10 sekunder från den punkt där tidssökning efter nästa spår startar.
4	**Start av avspelning av nästa spår** ⑤ Om du trycker på PLAY/PAUSE-tangenten avbryts avspelningen av det aktuella spåret och avspelningen av nästa spår börjar.
5	**Nästa spår cross fade** ✱Spåret som spelas kan tonas ut när avspelningen av ett annat spår börjar. Uttoningstiden kan väljas via 15 PRESET "(3) Next Track". • Om du inte trycker på PLAY/PAUSE-tangenten när spelaren är standby vid början av nästa spår, börjar avspelning av spåret när den aktuella avspelningsdatan har spelats klart.

6	**Automatiskt nästa spår-läge** ⑥ NEXT TRACK-funktionen aktiveras om du trycker på NEXT TRACK-tangenten under avspelning av ett spår. ⑦ Tryck på PARAMETERS-reglaget i 2 sekund och NEXT TRACK AUTO-läget väljs. Avspelningsläget ställs då in på CONT.. ⑧ Om du trycker på CUE-tangenten startar NEXT TRACK AUTO-läget. När du är i NEXT TRACK-läge blinkar NEXT TRACK-tangenten. **OBSERVERA:** Om avspelningen avbryts i detta läge genom paus, cue, Hot Start eller spårändring avbryts Next Tr Auto-läget och vanlig avspelning återupptas.

7 SCRATCH

Du kan scratcha i CD- eller sampler-läge.

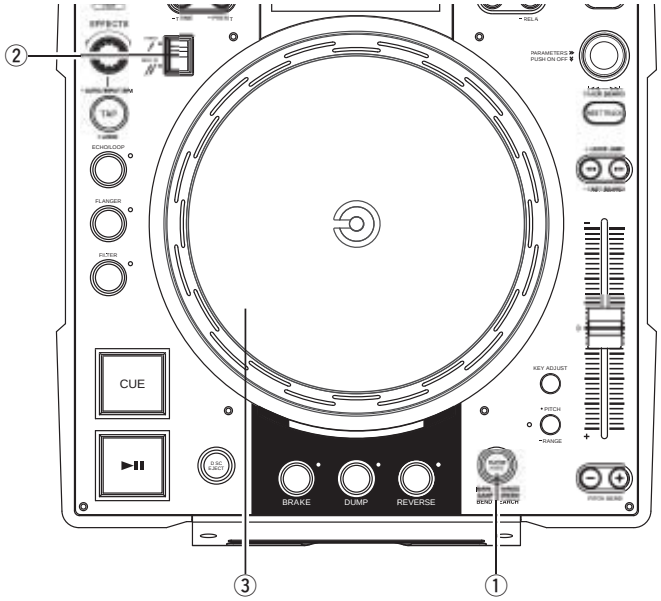

1	**Välj tallrikskälla** ① Välj källan som ska scratchas med PLATTER SOURCE-tangenten. MAIN: PLATTER SOURCE-tangenten lyser orange. SAMPLER: PLATTER SOURCE-tangenten lyser grönt.

2	**Välja scratch-riktning** ② Välj scratch-riktning med SCRATCH-riktningsspaken.
3	**Scratch Disc** ③ När scratch-läget ställs på MAIN och scratch-skivan vrids för hand, scratchas huvudspåret (CD). När SAMPLER har valts som scratchläge och du snurrar Scratch Disc för hand scratchas samplingen.

8 SEAMLESS LOOP/HOT START/STUTTER

Seamless Loop/Hot Start/Stutter (A1, A2-tangenter)

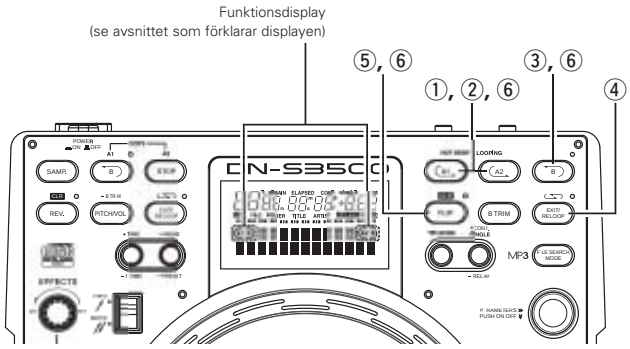

1	**Inställning av A-punkten (inmatning av Hot Start-data)** ① Tryck på A1- eller A2-tangenten för att ställa in A-punkten så börjar inmatningen av Hot Start-data. • Tangenterna A1 och A2 kan användas separat för varje Hot Start. • När A-punkten har ställts in tänds A-tangenten och " ⊂ " på displayen samtidigt som tangenten aktiveras för Hot Start. • BPM ställs in separat och helt automatiskt för varje Hot Start.
2	**Start av Hot Start** ② När tangenten A1 eller A2 trycks ned startar Hot Start-avspelning från motsvarande A punkt.
3-1	**Inställning av B-punkten för Seamless Loop** ③ När B-tangenten trycks in efter inställning av A-punkten, eller efter start av Hot start-avspelning, ställs B-punkten in och Seamless Loop-avspelning startar från A-punkten. • B-tangenten fungerar först om A-punkten tryckts ned innan B-tangenten trycks ned.

3-2	• Om B-tangenten trycks ned under seamless loop-avspelning, eller efter avbrytning (EXIT) av avspelningen, flyttas B-punkten till den punkt vid vilken tangenten trycktes ned. • B och " ⊃ " tänds på displayen när du ställer in B-punkten.
4	**Avspelning av seamless loop:ar** • När B-punkten för A1 känns av efter ett avspelningen startats från A1-punkten fortsätter avspelningen vid A1-punkten sömlöst. Under loopning från A1 till B ignoreras B-punkten för A2. • När B-punkten för A2 känns av efter ett avspelningen startats från A2-punkten fortsätter avspelningen vid A2-punkten sömlöst. Under loopning från A2 till B ignoreras B-punkten för A1.
5	**Exit/Reloop** ④ Under Seamless Loop-avspelning kan du tvinga avbrytning av eller fortsättning i loopen. **EXIT:** Tryck på EX T/RELOOP-tangenten för att avbryta loopen under Seamless Loop-avspelning. DN-S3500 fortsätter avspelningen efter B-punkten. **RELOOP:** När EXIT/RELOOP-tangenten trycks ned efter att loopen avbrutits fortsätter Seamless Loop-avspelningen från A punkten.

6	**Stutter** • A1- och A2-punkterna kan även användas för Stutter-avspelning. ⑤ Du kan aktivera stutter-avspelning genom att trycka på FLIP-tangenten för A1/A2-tangenterna så att " C " på displayen släcks. Tryck på FLIP-tangenten för att växla mellan lägena Hot Start/Seamless Loop och Stutter.
7	**Radera A1/A2-punkten** ⑥ Tryck på A1- eller A2-tangenten samtidigt som FLIP/(CLR)-tangenten trycks ned för att radera motsvarande A- och B-punkter. Eller tryck på Flip-tangenten i mer än 1 sekund för att radera både A1- och A2-punkten samtidigt. Tryck först snabbt på "FLIP"-tangenten och sedan på A1-, A2- eller B-tangenterna för att ta bort någon av punkterna.

9 B TRIM

• Sömlös loop- och sampler B-punkterna kan finjusteras med scratch-skivan.
• Du kan trimma dessa punkter under loop-avspelning t ex. när du övar.

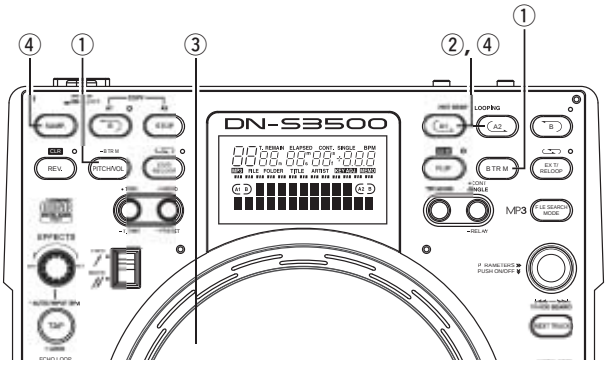

B Trim

1	**Sömlös loop:** ① B TRIM-funktionen aktiveras om du trycker på B TRIM-tangenten under avspelning av en sömlös slinga. För att avbryta B TRIM-läget trycker du på B TRIM-knappen igen. **Samplerloop:** ① Om du trycker på P TCH/VOL -tangenten i mer än 0,5 sekund under samplerloopavspelning aktiveras B TRIM-läget.
2	**Välj B-punkt** ② A-tangenten börjar blinka när den sista loop skapas eller kallas upp. • Tryck på tangent A1 eller A2. Den loop för vilken punkt B ska justeras väljs.
3	**Trim B-punkt** ③ Rör sakta på Scratch-skivan för att flytta B-punkten en tidsram åt gången. • Omfånget för trimming av B-punkten är begränsat enligt följande. B-punkt för Loop: Mellan 5 bilder efter A-punkten och skivans slut. B-punkt för samplern: Mellan 5 tidsramar efter A-punkten och samplerns slut. *MP3 Mellan 5 tidsramar efter A-punkten och filens slut.
4	**Spara B-punkten** ④ Tryck på A- eller SAMP-tangenten igen för att spara ny B-punkt så avslutar enheten automatiskt B Trim-läget.

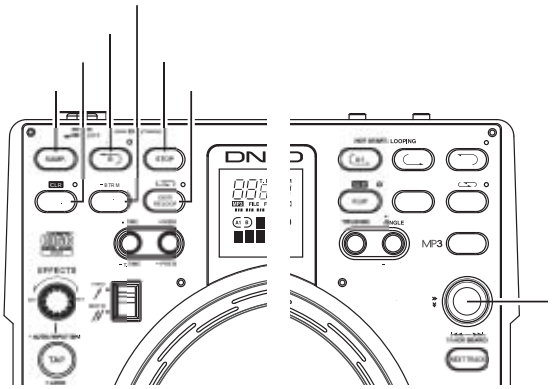

6	**Avsluta och återloopa** ⑦ EXIT/RELOOP-tangenten kan användas på samma sätt som funktionen Seamless Loop.
7	**Avspelning i bakåtriktningen** ⑧ Ljudet i sampler-minnet kan spelas bakåt om du trycker på REV-tangenten. REV-indikatorn lyser vid bakåtavspelning. • Bakåtavspelningen startar när du trycker på SAMP-tangenten efter det att du har aktiverat bakåtavspelningsläget. Tryck en gång till på REV-tangenten när du vill spela i framåt riktning igen.
8	**Förflyttning av sampler B-punkten** ⑨ När B-tangenten trycks ned under sampleravspelning flyttas B-punkten till den punkt vid vilken tangenten trycktes ned och loopavspelning startar från A-punkten.

Justera tonhöjd

Sampler-avspelningens tonhöjd (pitch) kan justeras.

⑪ Tryck på PITCH/VOL.-tangenten för att justera läget för tonhöjdsjustering. PARAMETERS-indikatorn blinkar och de aktuella inställningarna visas på teckendisplayen.
• Starta sampleravspelning.

⑫ Vrid på PARAMETERS-reglaget för att justera tonhöjden.
✱ När PARAMETERS-reglaget trycks in och vrids samtidigt ändras pitch-omfånget tio gånger snabbare.

Justera ljudnivån

Sampler-avspelningens ljudnivå kan justeras.

⑬ Tryck på PITCH/VOL -tangenten igen när läget för tonhöjdsjustering och ljudnivåns ingång är inställd samt PARAMETERS-indikatorn blinkar och de aktuella inställningarna visas på teckendisplayen.
• Starta sampleravspelning.

⑭ Vrid på PARAMETERS-reglaget för att justera ljudnivån.

⑮ Tryck på PITCH/VOL.-tangenten en gång till för att koppla ur justeringsläget för ljudnivån.

11 AUTO BPM-RÄKNARE/EFFEKTSKAPARE

AUTO BPM COUNTER

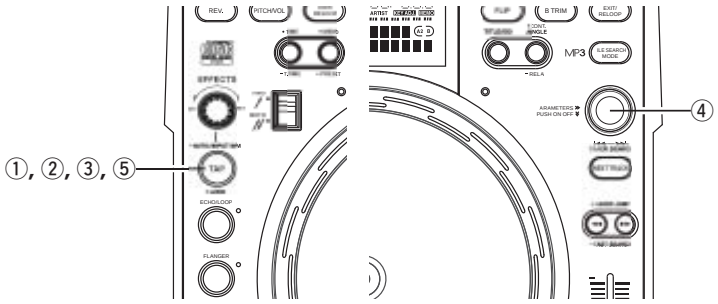

AUTO BPM COUNTER

BPM (Beats Per Minute) anger antal taktslag per minut och värdet visas under avspelning samt i Cue-standbyläget.

Det uppmätta BPM-värdet synkroniseras med effector-parametrarna, som exempelvis ECHO/LOOP- och FLANGER-tiden.

- När Auto BPM COUNTER är urkopplad, ska du trycka på TAP-tangenten i 1 sekund för att åter aktivera AUTO BPM COUNTER.
- Det gamla BPM-värdet cancelleras om du ändrar spår eller väljer ett nytt spår samtidigt som Auto BPM Counter då detekterar det nya spårets taktslag.

OBSERVERA:

Beroende på den musiktyp som spelas kan det ibland hända att AUTO BPM COUNTER inte kan visa korrekt taktslag.

*Använd TAP-funktionen om detta inträffar.

1 BPM LOCK

Datan som mäts av auto BPM Counter är låst.

① Tryck en gång på TAP-tangenten under tiden Auto BPM Counter är aktiv.

"BPM Lock" visas i 1 sekund.

2 TAPPING

Det intervall med vilket du trycker upprepade gånger på TAP-tangenten registreras och ett BPM-värde beräknas.

② Auto BPM Counter kopplas ur när du trycker på TAP-tangenten.
Tryck upprepade gånger på TAP-tangenten, ca. 5~10 gånger, i takt med musiken.

3 MANUAL INPUT

Ett känt BPM-taktvärde kan anges direkt som ett numeriskt vä de.

③ Läget för att manuellt ange BPM kan användas om du håller TAP-tangenten intryckt i mer än 2 sekunder. "Manual In" visas då i teckenfönstret.

④ Du kan ange önskat BPM-värde med EFFECTS-reglaget.

⑤ Det manuella BPM-inmatningsläget kopplas ur om du trycker en gång till på TAP-tangenten och BPM-taktsläget låses nu på det angivna värdet.

EFFECTOR

En av de 7 effekterna kan väljas.

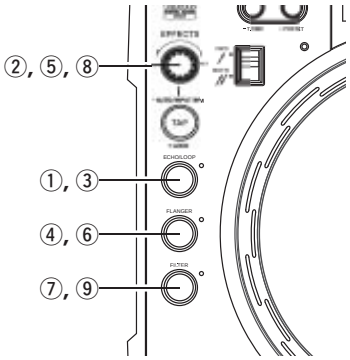

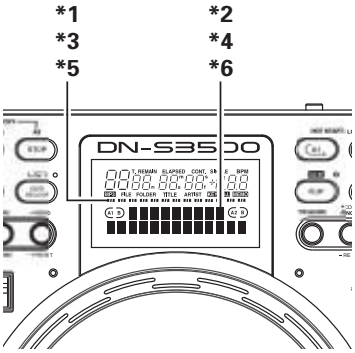

ECHO/LOOP

1-1 ECHO/LOOP ON

① När man trycker på ECHO/LOOP-tangenten aktiveras eko-/loopfunktionen.

1-2 Ställ in parametrar

② Du väljer eko-/loopparametrarna med EFFECTS- och PARAMETERS-reglagen.

Echo Feedback-nummer:
Vrid EFFECTS-reglaget.
*1 Echo Feedback-numret visas vid indikatorerna för avspelningsläge.

Echo Time:
Vrid PARAMETERS-reglaget.
*2 Ekotiden visas i teckenfönstret.

- När du trycker på EFFECTS-reglaget växlar parametervisningen till vanlig visning.
- För att återgå till parameterdisplayen trycker du på eller vrider EFFECTS-reglaget.

1-3 Välj LOOP-läget

Loop-avspelning enligt den förinställda tiden börjar när feedback-numret ställs på max. Andra spår kan väljas eller man kan byta skivan för sömlös öve gång under avspelningen.

ECHO LOOP FADE OUT

- Parameterläget stängs av under tiden en eko-loop spelas när Back-cue eller NEXT TRACK har valts i parameterläget.
- Avspelning av eko-loopen tonas ut när spåret väljs och avspelningen startar. På detta sätt kan man få en mjuk övergång från en eko-loop till normal avspelning.
- Skivan kan även tas ut under avspelning av en eko-loop och bytas ut mot en annan utan att ljudåtergivningen avbryts. Eko-loopen tonas ut automatiskt när ett nytt spår väljs och du trycker på PLAY.

1-4 ECHO/LOOP OFF

③ Eko-/slingläget kopplas ur när du trycker en gång till på ECHO/LOOP-tangenten.

FLANGER

2-1	**FLANGER ON** ④ När du trycker på FLANGER-tangenten aktiveras flanger-funktionen.
2-2	**Ställ in parametrar** ⑤ Du väljer flanger-parametrar med EFFECTS- och PARAMETERS-reglagen. FLANGER Gain: Vrid EFFECTS-reglaget. *3 FLANGER-förstärkningen visas vid indikatorerna för avspelningsläge. FLANGER Time: Vrid PARAMETERS-reglaget. *4 FLANGER-tiden visas i teckenfönstret. • När du trycker på EFFECTS-reglaget växlar parametervisningen till vanlig visning. • För att återgå till parameterdisplayen trycker du på eller vrider EFFECTS-reglaget.
2-3	**FLANGER OFF** ⑥ Flanger-läget kopplas ur när du trycker en gång till på FLANGER-tangenten.

FILTER

3-1	**FILTER ON** ⑦ När du trycker på FILTER-tangenten aktiveras filterfunktionen.
3-2	**Ställ in parametrar** ⑧ Du väljer filterparametrarna med EFFECTS- och PARAMETERS-reglagen. Filter Frequency: Vrid EFFECTS-reglaget. *5 Filterfrekvensen visas vid indikatorerna för avspelningsläge. Filtertyper: Vrid PARAMETERS-reglaget. *6 Filtertyperna visas i teckenfönstret. • När du trycker på EFFECTS-reglaget växlar parametervisningen till vanlig visning. • För att återgå till paramete displayen trycker du på eller vrider EFFECTS-reglaget.
3-3	**FILTER OFF** ⑨ Filterfunktionen kopplas ur när du trycker en gång till på FILTER-tangenten.

12 MP3-AVSPELINING

DN-S3500 kan spela av MP3-filer från CD-R/RW-skivor under följande omständigheter.
* MP3-skivor gjo da i andra format än nedanstående kan inte spelas av i denna apparat.
* I de flesta fall kan du hitta nedanstående inställningar i egenskaperna för din brännares PC-programvara. Se bruksanvisningen eller kontakta programvaruåterförsäljaren för hjälp med dessa inställningar.

OBSERVERA:
- Beroende på hur dina MP3-filer kodats eller vilket program de spelats in med, kan det hända att det finns brus i vissa filer och även att en del filer inte går att spela.
- De inspelningar du gör ska avse din personliga användning och får inte utgöra intrång i upphovsrättsinnehavarens rättigheter enligt upphovsrättslig lagstiftning.

MP3-FORMAT

Skivformat	Tillåtna filändelser	.mp3 .MP3 .mP3 .Mp3
	ISO9660	Nivå 1 (max. 8/"8,3"-filnamnsformat)
		Nivå 2 (max. 31/30-filnamnsformat)
	Joliet	max. 64/64-filnamnsformat
	Romeo	max. 64/64-filnamnsformat
	CD-ROM-sektorformat	endast läge-1
	Hierarkisk nivå för mapp/katalog	max. 8 nivåer ned (*** observera #1**)
	Högsta antal mappar	Ingen begränsning (*** observera #2**)
	Högsta antal filer	max. 999 filer (*** observera #3**)
MP3-format	MPEG-1	Audio Layer-3 32-320kbps, f/s 44,1 kHz
	ID-3-tagg	V1,0, V1,1, V2,2, V2,3, V2,4
	Kodning	C.B.R , V.B.R
	OBSERVERA: .m3u-spellista stöds inte.	
Skivskrivningsmetod	Disc at Once och Track at Once	
	Multi Session	Om den första sessionen är CDDA kan du bara spela av CDDA-spår. Om den första sessionen är MP3 kan du bara spela av MP3-filer.
	OBSERVERA: Packet Write stöds inte.	

observera #1 Det går inte att spela av filer i en mapp längre ifrån den angivna mappens/katalogens hierarkinivå.
observera #2 Det totala antalet mappar är inte begränsat, medan det totala antalet filer är begränsat.
observera #3 Om antalet filer överstiger 999 kan apparaten spela av de första 999 filerna, men de resterande filerna känns inte av.

Display

- Du kan välja mellan spelad tid av filen samt resterande tid av filen (endast för C.B.R-filer).
- Visning av filnamn, mappnamn och ID-3-tag (titel/artistnamn/albumnamn) är möjligt.
  Varje gång du trycker på ㉒ TITLE-tangenten visas filnamn, mappnamn, titel, artistnamn och albumnamn växelvis på displayen.
  OBSERVERA:
  Titel-, artist- och albumnamn använder data från ID-3-etiketten.
  Det är inte filnamnsdatan som används.
  Om ingen ID-3-etikett hittas visas "No Data" på displayen.

Avspelning, paus och cue

- Precis som med en vanlig CD, kan du spela, pausa och använda back-cue.
- Tonhöjdsomfång, 4%, 10%, 16%
  OBSERVERA:
  Om du använder back-cue i V.B.R.-kodade filer, återgår startpunkten till huvudfilens 00:00:00-punkt istället för där musik har detekterats.

Välj filen

1	**Välj filsökningslägena** För MP3-skivor väljer du de filsökningslägen som anges nedan genom att trycka på ㉖ FILE SEARCH MODE-tangenten. • Du kan välja önskat filsökningsläge genom att vrida på ㉗ PARAMETERS-reglaget och trycka på det.
2	**Filsökning (File.NO)** • När du vrider på ㉗ spårväljaren görs filsökning i filernas nummerordning. • När du håller ㉗ spårväljaren intryckt och vrider på den görs filsökning med 10 filer i taget.
3	**Fil-/mappsökning (Folder)** • När du vrider på ㉗ spårväljaren görs filsökning i filernas nummerordning. • När du håller ㉗ spårväljaren intryckt och vrider på den, gö s mappsökning i mapparnas nummerordning.
4	**Artistnamnsökning (Artist)** **Titelsökning (Title)** Om artistens namn eller spårets titel har spelas in i filnamnen enligt förklaringarna nedan, kan du söka i alfabetisk o dning efter artistnamn och titel. • Om inspelningen har gjorts i alfabetisk ordning enligt artistnamn eller titel (Artist - titel, (Artist)(Titel), [Artist][Titel]) och med "-", "()" eller "[]" mellan artistnamnen och titlarna, kan du söka efter artistnamn och titlar i alfabetisk ordning. **OBSERVERA:** • Namnsökningsfunktionen kan inte väljas om filnamnen inte har spelats in i det specificerade formatet. • Titel och artistnamn använder filnamnsdatan. Det är inte ID-3-datan som används. • Om du håller ㉗ spårväljaren intryckt och samtidigt vrider på den vid val av läget för sökning efter artistnamn eller titel gö s sökningen i artistnamnens och titlarnas alfabetiska ordning. • Om du vrider på ㉗ spårväljaren efter det att sökning i alfabetisk ordning är klar, utfö s filsökning i filnummero dningen med början från namnet med den valda bokstaven. • Om du trycker på ❾ CUE-tangenten efter att filsökningen är klar, söker spelaren upp filen och ställer sig därefter i standbyläge.
5	**Filnamnssökning (File_Name)** Du kan söka efter filer enligt deras namn i alfabetisk ordning. • Om du håller ㉗ spårväljaren intryckt och samtidigt vrider på den under filnamnssökning, söker spelaren genom filnamnen i alfabetisk o dning. • Om du vrider på ㉗ spårväljaren efter det att sökning i alfabetisk ordning är klar, utfö s filsökning i filnummerordningen med början från filnamnet med den valda bokstaven. • Om du trycker på ❾ CUE-tangenten efter att filen har valts, söker spelaren upp den valda filen och ställer sig därefter i standbyläge.

OBSERVERA:
Filnamnssökning väljs om filnamnet inte motsvarar formatet i 4.

Manuell sökning & snabbsökning

Manuell sökning och snabbsökning kan inte användas tillsammans med C.B.R-filer.
OBSERVERA:
• För manuell sökning och snabbsökning går det endast att söka inom den valda filen.
• Manuell sökning bakåt är möjligt upp till en punkt 10 sekunder före den punkt där sökningen påbörjats.
• Sökhastigheten kan variera beroende på filens komprimeringsgrad mm.

Scratch

Scratch-avspelning kan användas på samma sätt som med vanliga CD-skivor.
OBSERVERA:
Scratching bakåt (back spinning) är möjligt upp till en punkt 10 sekunder före den punkt där bakåtavspelningen påbörjats.

Seamless Loop/Hot start/Stutter

Med endast C.B.R-filerna fungerar Hot Start, Seamless Loop-avspelning och Stutter på samma sätt som med vanliga CD-skivor.
OBSERVERA:
Både A- och B-punkten i en seamless loop måste anges inom samma fil.

Platter-effekt

Platter-effekter kan användas på samma sätt som vanliga CD-skivor.
OBSERVERA:
Avspelning bakåt görs under maximalt 10 sekunder, och därefter fortsätter avspelningen som normalt.

Memo

Memo stöds på samma sätt som med vanliga CD-skivor.
OBSERVERA:
• Nästa spår memo-funktionen stöds inte.
• Det kan hända att MEMO CALL inte fullföljs beroende på filens skick.

13 PLATTER EFFECT

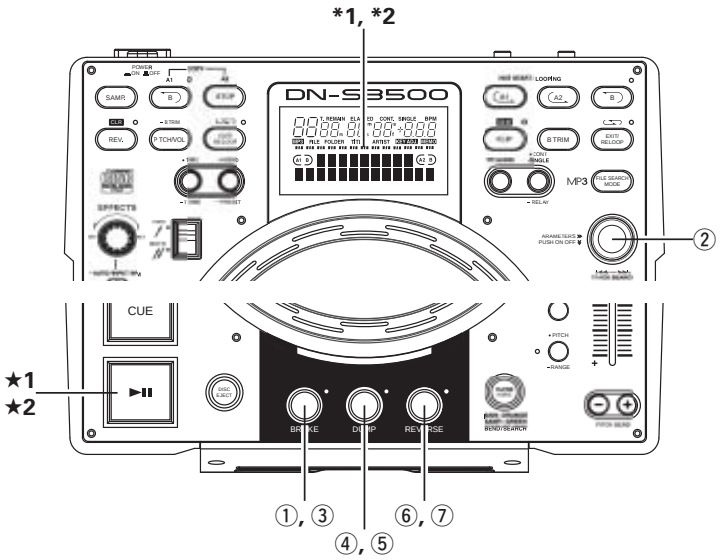

BRAKE

1-1	**BRAKE** Simulerar ljudet från en skivspelare som långsamt stannar. **Ställa in BRAKE-läget** ① BRAKE-funktionen aktiveras genom att trycka på BRAKE-tangenten.
1-2	**Välja BRAKE-tid** När BRAKE är inkopplad blinkar PARAMETERS- och BRAKE-indikatorerna och parametrarna visas. Om du använder funktionen med dess grundinställningar, finns det en 3 sekunder lång inaktivitetspaus för BRAKE-tangenten efter att du tryckt på den och samma för PARAMETERS-reglaget efter att du har vridit på den. Efter dessa 3 sekunders inaktivitet lämnar apparaten BRAKE-menyn.
1-2	② BRAKE-tiden kan väljas med PARAMETERS-reglaget. • Tiden registreras när du trycker på PARAMETERS-reglaget samtidigt som BRAKE-tidsväljningsläget kopplas ur. PARAMETERS PUSH ON OFF TRACK SEARCH *1 BRAKE-tiden visas vid indikatorerna för avspelningsläge.
1-3	**Starta BRAKE** ★1 BRAKE aktiveras när PLAY/PAUSE (►II)-tangenten trycks ned under avspelning.
1-4	**Avbryta BRAKE** ★2 BRAKE-läget kan avbrytas genom att trycka en gång till på PLAY/PAUSE (►II)-tangenten när funktionen är aktiv.
1-5	**Urkoppling av BRAKE-läget** ③ Läget för val av BRAKE-tiden väljs när du trycker på BRAKE-tangenten. Om du trycker en gång till på BRAKE-tangenten under denna tid, så kopplas BRAKE-läget ur.

DUMP

2-1	**DUMP** Baklänges avspelning utförs under den specificerade tiden. Spelar ljudet baklänges medan den fortsätter i en framåtrörelse utan att förlora "observationstid" när du återvänder till vanlig avspelning (framåt). **Starta DUMP-avspelning** ④ DUMP-funktionen kan aktiveras och Dump-avspelning startas genom att trycka på DUMP-tangenten under avspelningen.
2-2	**DUMP EFFECT** • Apparaten växlar mellan DUMP-avspelning och vanlig avspelning varje gång du trycker på DUMP-tangenten. • Baklängesavspelningen slutar när hot start eller stutter startas.
2-3	**DUMP-läget avaktiverat** ⑤ Om du trycker på DUMP-tangenten när du är i DUMP-läge avaktiveras DUMP-läget.

REVERSE

3-1	**Starta REVERSE-avspelning** ⑥ REVERSE-funktionen kan aktiveras och Reverse-avspelning startas genom att trycka på REVERSE-tangenten under avspelningen. • Tallriken roterar moturs.
3-2	**REVERSE EFFECT** • Apparaten växlar mellan bakåt avspelning och vanlig avspelning varje gång du trycker på REVERSE-tangenten. *2 Indikatorn för avspelningsläge lyser orange under avspelning i bakåt riktning. • Baklängesavspelningen slutar när hot start eller stutter startas.
3-3	**Urkoppling av REVERSE-läget** ⑦ Om du trycker på REVERSE-tangenten när du är i REVERSE MODE avaktiveras reverse-läget.

14 MEMO (Specialinställning av minnet)

Inställningsinformationen kan lagras i det icke-flyktiga minnet. Den lagrade informationen kan senare kallas tillbaka från minnet, vilket underlättar förberedelserna för mixning. *Lagring av MP3 MEMO-punkt är inte tillgänglig.

1. Om MEMO

- Up till 5000 minnespunkter kan lagras i det interna minnet för att kunna återkallas senare.
  Antalet spår på en viss CD-skiva begränsar endast antalet minnespunkter som finns tillgängliga på den skivan.
  Exempel: Om din CD-skiva har 22 spår kan du endast spara upp till 22 minnen. (1 minnesgrupp per spår.)

  FÖRSIKTIG:
  Max. 5000 spår kan lagras i minnet.
  Men för att förenkla MEMO-funktionerna sköter minnessystemet varje 500 MEMO-datapaket som en minsta enhet (den totala minneskapaciteten på 5000 uppdelad i 10 paketenheter). När du bara vill radera ett MEMO-data i 1 MEMO CLEAR-läget kommer enheten att radera minnesinformationen men inte det interna minnesallokeringsnumret. Beroende på omständigheterna kan därför antalet spår som kan lagras i minnet bli färre än 5000.
  När du uppnått 5000 lagrade punkter kommer du att se ett meddelande som säger "MEMO FULL!". Då behöver du "delete a" gammal data för att skapa utrymme för nya minnespunkter. Därför kommer de äldsta 500 minnespunkterna att raderas och bli tomma.
- MEMO-indikatorn på displayen lyser när ett spår för vilket information är lagrad i minnet väljs.

2. MEMO ITEMS

Följande punkter får lagras i maximalt 1 minnesbank:
① Cue-punkt
② A1-B1- och A2-B2-punkter
③ Inställningar för avspelnings-pitch, pitch av/på, Key Adjust av/på
④ BPM-data (Cue-, A1- och A2-punkter)

3. MEMO-Lägesval

① Tryck på ㉔ MEMO-tangenten i Cue-läge för att aktivera MEMO-läge.
② Vrid på ㉗ PARAMETERS-reglaget för att ställa in de olika MEMO-lägena enligt följande.
Memo Set, Memo Call, Memo Clr
Beroende på omständigheterna kan vissa lägen inte väljas.
③ Tryck på ㉔ MEMO-tangenten igen för att avsluta MEMO-läge.

(1) Lagring av information i minnet [Memo Set]

- Tryck på ❾ CUE-tangenten efter att du gjort de inställningar som ska lagras i minnet.
- Tryck på ㉔ MEMO-tangenten för att aktivera Memo set-funktionen när MEMO-indikatorn på displayen är släckt i Cue-läge.
- Om MEMO-indikatorn tänds måste befintligt Memo raderas innan ett nytt Memo kan lagras.
- Tryck slutligen på ㉗ PARAMETERS-reglaget för att spara. Då visas "Complete!" och MEMO-indikatorn tänds.

MEMO fullt (MEMO FULL)

- Om minnet är fullt och ingen mer information kan lagras visas "Memo Full!" och "Delete 500?".
- I detta fall behöver du rensa minnet från den första 500-Memo:n (nummer 1 till 500) när det behövs nytt utrymme för nya memo:n.
- Tryck på ㉗ PARAMETERS-tangenten när "Delete 500?" visas för att göra plats.
- När "Delete OK?" visas, tryck på ㉗ PARAMETERS-reglaget igen för att påbörja raderingen.
- Efter att den första 500-Memo:n (nummer 1 till 500) rensats kommer alla nummer efter Memo 501 att få de nya nummerna 1, 2, 3…(nu har du ett nytt tomt 500-rum.).

(2) MEMO CALL [Memo Call]

- När en CD-skiva, som DN-S3500 har ett Memo för, läggs i blinkar MEMO-indikatorn i 5 sekunder.
- Välj det spår för vilket du har skapat ett MEMO för att hämta Memo-informationen. Då tänds MEMO-indikatorn.
- Tryck på ㉔ MEMO-tangenten för att aktivera funktionen Memo call.
- När ㉗ PARAMETERS-reglaget trycks in i Memo call-läge hämtas all information som lagrats i minnet. DN-S3500 går in i standbyläge vid hämtad Cue-punkt.
- När avspelningstonhöjden hämtas från Memo blinkar lysdioden PITCH, avspelnings-Pitch är låst tills Pitch-reglaget ställs in till samma Pitch. Så länge avspelnings-Pitch är låst blinkar lysdioden PITCH.

OBSERVERA:
Det kan hända att MEMO CALL- eller MP3-filer inte slutfö s beroende på filens skick.

(3) 1 MEMO CLEAR [Memo Clr]

- För att radera Memo-informationen, välj det spår för vilket du har skapat ett MEMO. Då tänds MEMO-indikatorn.
- Tryck på ㉔ MEMO-tangenten för att aktivera funktionen Memo clear.
- När ㉗ PARAMETERS-reglaget trycks in i MEMO CLEAR-läge raderas minnet och MEMO-indikatorn på displayen slocknar.

Fullständig MEMO-radering (ALL MEMO CLEAR)

- All minnesinformation kan raderas.
- För anvisningar, se "15 PRESET (14) MEMO ALL CLEAR".

4. Kopiering av all MEMO-information

- MEMO-data kan kopieras mellan DN-S3500 eller DN-S3500 och DN-D9000 eller DN-S3500 och DNS3000 eller DN-S3500 och DN-S5000.
- För anvisningar se "15 PRESET (15) MEMO ALL COPY".

5. Dela memo-data

- MEMO-data hos två DN-S3500 eller DN-S3500 och DN-S3000 eller DN-S3500 och DN-S5000 kan jämföras när DN-S3500-enheterna har kopplats samman med MEMO.

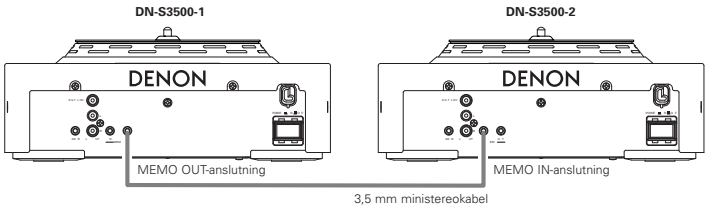

OBSERVERA:

- MEMO-informationen hos de två DN-S3500-enheterna kontrolleras när skivan matas in.
- När andra modeller (DN-S5000, DN-S3000 och DN-D9000) använder tonhöjdsdatan från DN-S3500, kan det hända att tonhöjdsdatan skiljer sig beroende på skillnader i dataformaten.

15 PRESET

1. Preset-läge

① Preset-läget är tillgängligt när ㉔ PRESET-tangenten tryckts in i mer än 1 sekund när DN-S3500 är i Cue- eller pausläge eller när ingen skiva är ilagd.
② Vrid på ㉗ PARAMETERS-reglaget för att välja förvalspunkt.
③ Efter val av önskad punkt, vrid på ㉗ PARAMETERS-reglaget för att välja preset-information.
④ Upprepa dessa steg för att ändra Preset-information.
⑤ Tryck på tangenterna ㉔ PRESET, ❾ CUE eller ❼ PLAY / PAUSE (▶❚❚) för att går ur preset-läge.

2. Preset-punkter och -information

Markeringen "*" bredvid informationen indikerar standardvärde.

(1) Cue Mode : DENON* (När avspelningen startas i avspelningspausläget ställs Cue-punkten in.) / Other (Om du trycker på Cue-tangenten i avspelningspausläge ställs Cue-punkten in.)

(2) Auto Cue : Auto Cue-nivåsökning av/på. (ON* / OFF)

(3) Next Tr Time : OFF / 1sec / 2sec* / 3sec

Väljer tidslängden för uttoning av spåret som spelas då avspelning av nästa spår startas via Next track-funktionen.

(4) Platter Speed : 33rpm* / 45rpm

Välj tallrikens rotationshastighet.

(5) 3/4 Effect : OFF* / ON

Du kan använda 3/4-taktseffekter när du väljer parameter för effekten.

6) Jump Time : 10sec* / 20sec / 30sec / 1min

Väljer tidsintervall för snabbflyttning.

(7) Pitch Range : ±4% / ±10%* / ±16% / ±24%

Väljer tonhöjdsläget när strömmen slås på.

8) EOM Time : End Of Message starttid för ett spår.

(OFF / 10sec* / 15sec / 20sec / 30sec / 60sec / 90sec)

(9) Fader Mode (FADER START MODE) : Play / Cue* / P / Pause

Välj tvåstegstyp (avspelning och Cue) eller enstegstyp (Avspelning och paus).

(10) Power On Play : ON / OFF*

Avspelningen börjar när strömmen sätts på om en skiva sitter i.

(11) Pitch : Pitch ON* / Key AdjON (KEY ADJUST ON) / Pitch OFF

Väljer tonhöjdsläget när strömmen slås på.

(12) Play Mode (SINGLE / CONTINUOUS / SINGLE PLAY LOCK) : Single / Cont. / Play Lock*

Välj avspelningsläge när strömmen slås på.

(13) Time Mode : Elapsed* / Remain / T.Elapsed / T.Remain

Välj tidsvisningsläge när strömmen slås på.

(14) MEMO ALL CLEAR :

Radera all MEMO-information i permanentminnet.

① Tryck på PARAMETERS-reglaget för att radera alla MEMO-data.
• "Memo Clr?" blinkar på den alfanumeriska displayen.
② Tryck på PARAMETERS-reglaget igen och välj "Yes" för att börja radera minnesinformationen.
• "Now Clearing!" visas på den alfanumeriska displayen under tiden informationen raderas.
③ När raderingen är klar visas "Complete!".

(15) MEMO ALL COPY :

Kopiera all MEMO-data från huvudenheten på DN-S3500 (eller DN-S3000, DN-S5000, DN-D9000) till slavenheten på DN-S3500 (eller DN-S3000, DN-S5000, DN-D9000) när enheterna är anslutna med en vanlig rak kabel. (Se diagramet för kabeln.)

OBSERVERA: Se till att det inte finns någon skiva i CD-spelaren.

Rak kabel:

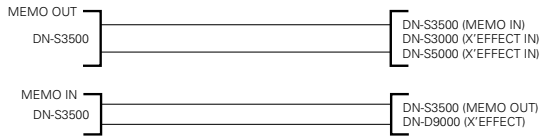

• Använd den raka kabeln och anslut den mellan MEMO-anslutningarna på två DN-S3500-enheter eller mellan en DN-D9000 och en DN-S3500 eller mellan en DN-S5000 och en DN-S3500 eller mellan en DN-S3000 och en DN-S3500.
• Kopiering med DN-S3500 och DN-D9000 eller DN-S3500 och DN-S3000 eller DN-S3500 och DN-S5000 gö s på samma sätt som med två DN-S3500-enheter.

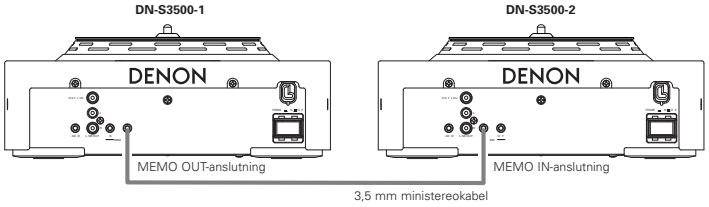

• Starta kopieringen på den slavkopplade DN-S3500-enheten.

① För att starta kopieringen, tryck på PARAMETERS-reglaget och välj "YES". "Memo Copy?" blinkar på den alfanumeriska displayen.
② Tryck på PARAMETERS-reglaget igen. "Copy OK?" visas på den alfanumeriska displayen.
③ Tryck på PARAMETERS-reglaget igen så startas kopieringen när den kopierade informationen tas emot från masterenheten. "Now Copying" visas.
• Om master- och slavenheterna inte är anslutna till varandra eller inte är förberedda för kopiering visas "Not Connect" på den alfanumeriska displayen.
④ När kopieringen är klar visas "Complete!".
• "Copy Error" visas på den alfanumeriska displayen om kopieringen inte slutfördes normalt.
• "Not connect" visas på displayen om kommunikationen inte fungerar normalt.

Fö sök med proceduren ovan igen i detta fall.
• Kopierat MEMO-data läggs till området med högst nummer på slavenheten DN-S3500.

(16) Version No. : Programversionen i DN-S3500 visas. (SYSTEM / DSP)

(17) PRESET INITIALIZE : Återställning av all förvalsinformation till fabriksinställningarna.

① Tryck på PARAMETERS-reglaget för att radera PRESET-datan.
"Preset Int?" blinkar på den alfanumeriska displayen.
② Tryck på PARAMETERS-reglaget igen.
"Preset Initial!" visas på den alfanumeriska displayen medan informationen raderas.
③ När raderingen är klar visas "Complete!".

16 SPECIFIKATIONER

ALLMÄNT

Typ:	Compact disc-spelare		
Skivtyp:	Standard-CD (12 cm), CD-TEXT		
	CD-R- och CD-RW-skivor		
	OBSERVERA: Stängda CD-R- och CD-RW-skivor kan spelas i denna apparat. CD-R-/RW-skivor inte spelas på grund av låg inspelningskvalitet.		
Mått:	Spelaren:	300 (W) x 124 (H) x 334 (D) mm	
		11”13/16 (W) x 4”7/8 (H) x 13”5/32 (D)	
Installation:	Bordsmodell		
Vikt:	Spelaren:	5,5 kg (12 lbs 02 oz)	
Nätspänning:	Modeller för USA, Kanada och Taiwan:		120 V AC ±10%, 60 Hz
	Europa:		230 V AC ±10%, 50 Hz
Effektförbrukning:	19 W		
Omgivningskrav:	Arbetstemperatur:	5 till 35°C	(41 till 95°F)
	Luftfuktighet:	25 till 85%	(ingen kondens)
	Förvaringstemperatur:	–20 till 60°C	(4 till 140°F)
Motor:	Direktdrift		
	Borstlös DC-motor		
	Tallrikshastigheter:	33-1/3 rpm, 45 rpm	
	Startmoment:	2,5 kg-cm (2.2 lb-in)	

AUDIODEL

Huvudutgång, Kontrollutgång	
Kvantisering:	16-bitars linjär per kanal
Samplingsfrekvens:	44,1 kHz vid normal pitch
Översamplingsfaktor:	8 gånger
Total harmonisk distorsion:	0,01 % eller mindre
Signal-brusförhållande:	90 dB eller mer
Kanalseparation:	85 dB eller mer
Frekvensgång:	20 till 20.000 Hz
Analog utsignal	
Utnivå:	2,0 V r.m s.
Last:	10 kΩ/kohm eller mer
Digitalutgång	
Signalformat:	IEC958-Type II
Utnivå:	0,5 Vp-p 75 Ω/ohm

FUNKTIONER

Direktstart:	Inom 20 ms	
Variabel pitch:	±4% (0,02% pitch), ±10% (0,05% pitch), ±16% (0,1% pitch)	
	±24% (0,1% pitch), ±50% (0,5% pitch), ±100% (1,0% pitch)	
Pitch bend:	Cue-läge: “DENON” (förinställningspunkt (2))	
	Tangentfunktion	Tonhöjdsomfång ± 4% ~ ± 24%: ±32%
		Tonhöjdsomfång ±50% ~ ±100%: ±99%
	Tallriksfunktion	±20% av aktuell tonhöjd
	Cue-läge: “Other” (förinställningspunkt (2))	
	Både tangent- och tallriksfunktion	±20% av aktuell tonhöjd
Sampler		
Sampling:	44,1 kHz	
Längd:	15 s	
Utnivå:	2,0 V r.m s. (Variabelt / –14 ~ +6 dB)	
Variabel pitch:	±24% (0,1% pitch)	
Sökprecision:	1/75 s (en subkod-ruta)	
Max. sökhastighet:	Mer än 20 gånger normalhastigheten	
Max. MEMO-minnessteg:	5000 steg	

✱ Specifikationer och design kan i förbättringssyfte ändras utan föregående meddelande.

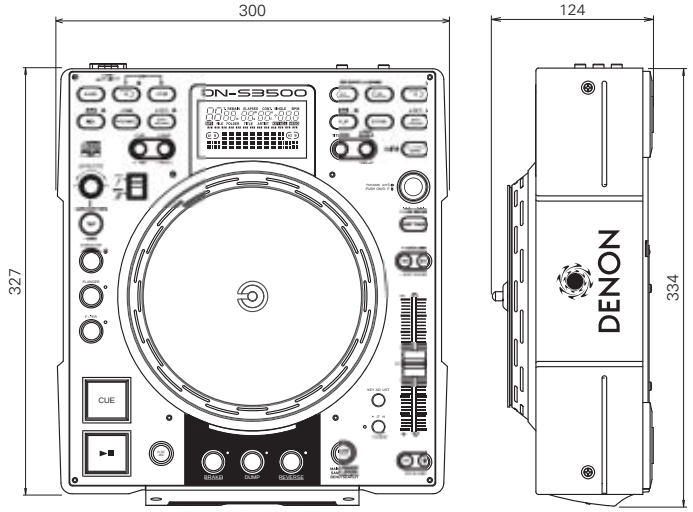

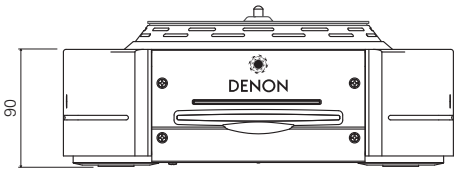

D&M Holdings Inc.
PROFESSIONAL BUSINESS COMPANY
7-35-1 Sagamiono, Sagamihara-shi, Kanagawa 228-8505, JAPAN

Printed in Japan 00D 511 4387 009