Grundig 7085 ML, Musikschrank

(I. Teil des Schaltbildes)

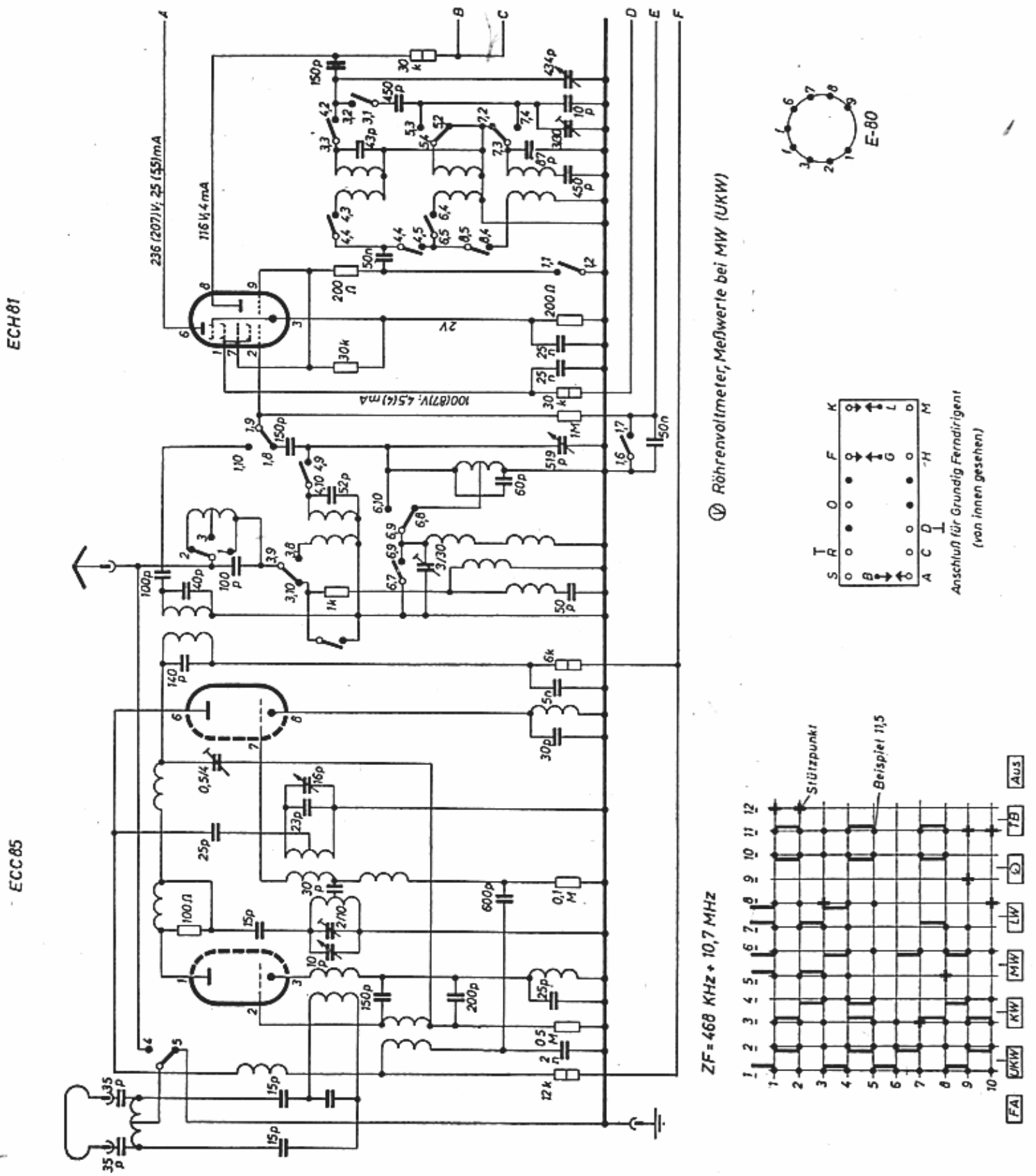

Grundig 7085 ML, Musikschrank
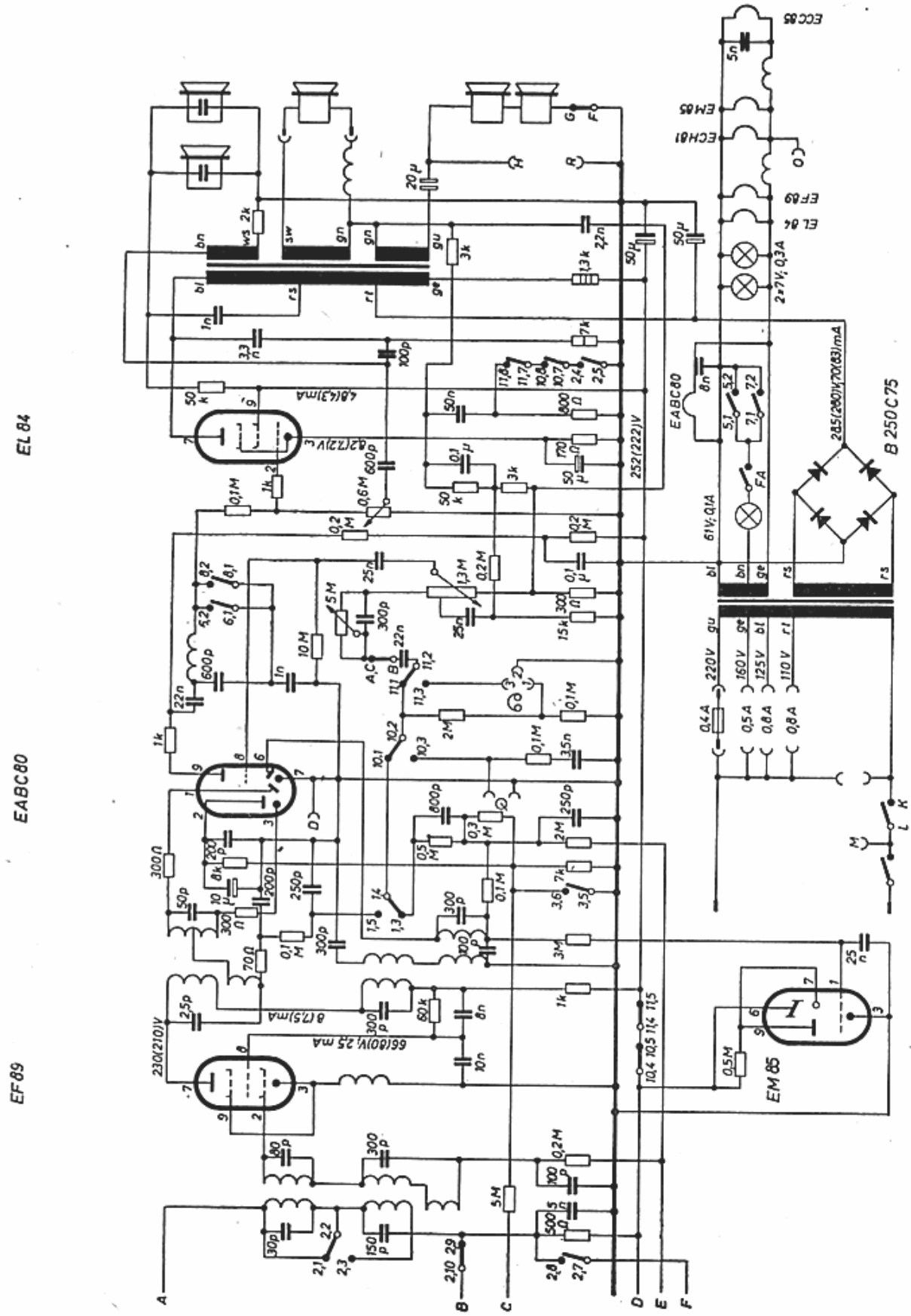
(2. Teil des Schaltbildes)