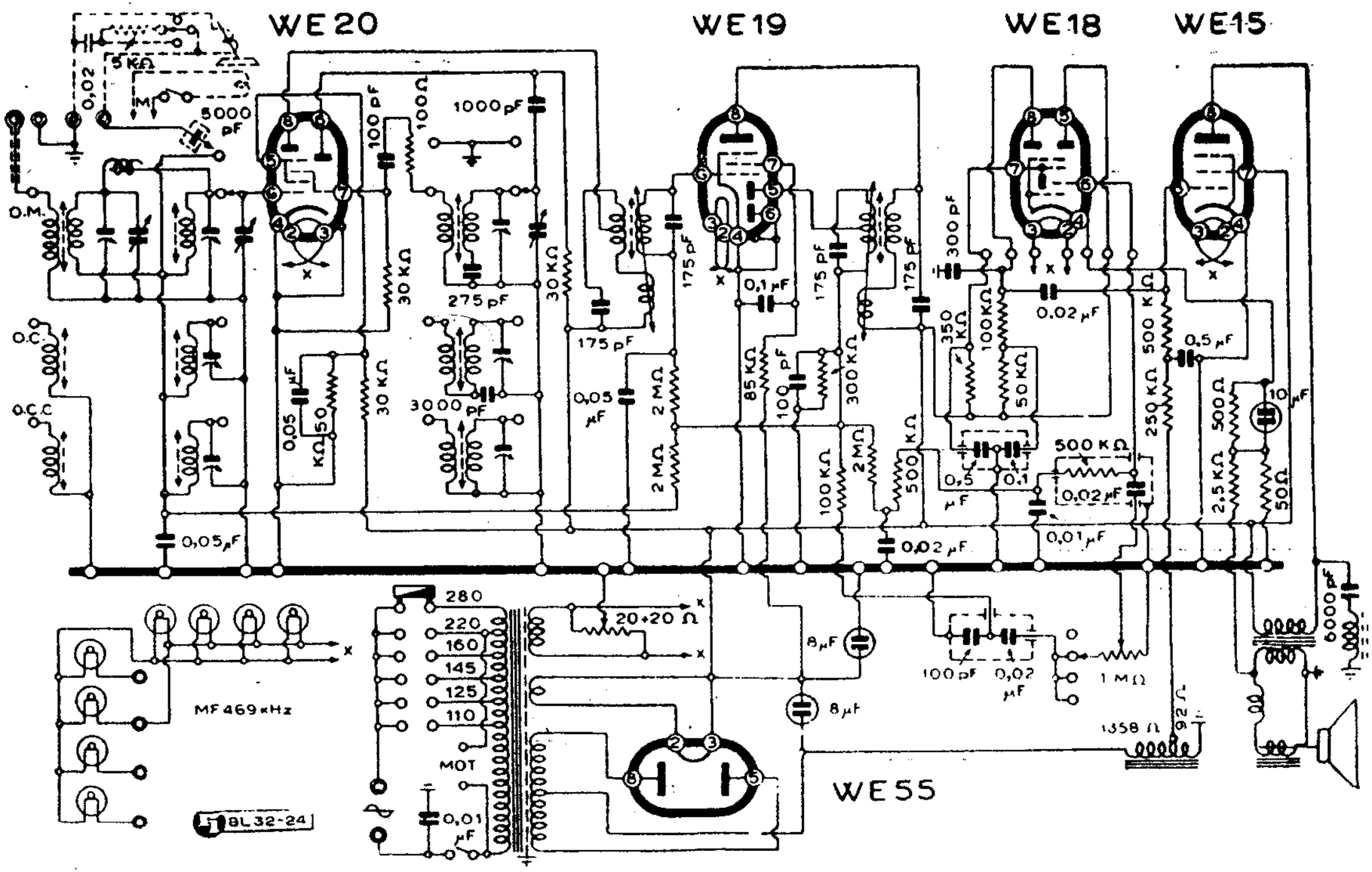

SIEMENS S. A. - MODD. « T 531 » « T 536 »