DVD HOME THEATER SOUND SYSTEM

DVR-S100/NX-SW100

SERVICE MANUAL

IMPORTANT NOTICE

This manual has been provided for the use of authorized YAMAHA Retailers and their service personnel.
It has been assumed that basic service procedures inherent to the industry, and more specifically YAMAHA Products, are already known and understood by the users, and have therefore not been restated.

WARNING: Failure to follow appropriate service and safety procedures when servicing this product may result in personal injury, destruction of expensive components, and failure of the product to perform as specified. For these reasons, we advise all YAMAHA product owners that any service required should be performed by an authorized YAMAHA Retailer or the appointed service representative.

IMPORTANT: The presentation or sale of this manual to any individual or firm does not constitute authorization, certification or recognition of any applicable technical capabilities, or establish a principle-agent relationship of any form.

The data provided is believed to be accurate and applicable to the unit(s) indicated on the cover. The research, engineering, and service departments of YAMAHA are continually striving to improve YAMAHA products. Modifications are, therefore, inevitable and specifications are subject to change without notice or obligation to retrofit. Should any discrepancy appear to exist, please contact the distributor's Service Division.

WARNING: Static discharges can destroy expensive components. Discharge any static electricity your body may have accumulated by grounding yourself to the ground buss in the unit (heavy gauge black wires connect to this buss).

IMPORTANT: Turn the unit OFF during disassembly and part replacement. Recheck all work before you apply power to the unit.

■ CONTENTS

TO SERVICE PERSONNEL 2
PREVENTION OF ELECTRO STATIC DISCHARGE ... 4
LOCALE MANAGEMENT INFORMATION 4
SYSTEM COMPOSITION / システム構成 5
FRONT PANELS ..... 5~6
REMOTE CONTROL PANELS 7
REAR PANELS ..... 7~9
SPECIFICATIONS ..... 10~11
INTERNAL VIEW 12
DVR-S100 DISASSEMBLY PROCEDURE /
DVR-S100 分解手順 ..... 13~17
SW-S100 DISASSEMBLY PROCEDURE /
SW-S100 分解手順 ..... 18~19
ASSEMBLING AND DISASSEMBLING THE MECHANISM UNIT /
メカニズムユニットの分解組立 ..... 20~29
SERVICE MODE AND SELF-DIAGNOSIS FUNCTION /
サービスモードと自己診断機能 ..... 30~37
OPTICAL PICKUP SELF-DIAGNOSIS AND REPLACEMENT PROCEDURE /
光ピックアップの故障診断と交換手順 ..... 38~39
OPTICAL PICKUP TILT ADJUSTMENT /
光ピックアップあおり調整 ..... 40~42
ELECTRICAL CONFIRMATION / 電気確認 ..... 42~43
DSP SELF DIAGNOSIS FUNCTION (DIAG) /
DSP自己診断機能（ダイアグ） ..... 44~61
DISPLAY DATA ..... 62~65
IC DATA ..... 66~73
BLOCK DIAGRAM ..... 74~79
PRINTED CIRCUIT BOARD ..... 80~91
PIN CONNECTION DIAGRAM 92
SCHEMATIC DIAGRAM ..... 93~110
PARTS LIST ..... 111~141
REMOTE CONTROL 142
Parts List for Carbon Resistors 143

DVR-S100/NX-SW100

このサービスマニュアルは、エコマーク認定の再生紙を使用しています。
This Service Manual uses recycled paper.

100777

YAMAHA
YAMAHA CORPORATION
P.O.Box 1, Hamamatsu, Japan

■ TO SERVICE PERSONNEL

1. Critical Components Information
   Components having special characteristics are marked ⚠ and must be replaced with parts having specifications equal to those originally installed.
2. Leakage Current Measurement (For 120V Models Only)
   When service has been completed, it is imperative to verify that all exposed conductive surfaces are properly insulated from supply circuits.

- Meter impedance should be equivalent to 1500 ohm shunted by 0.15µF.

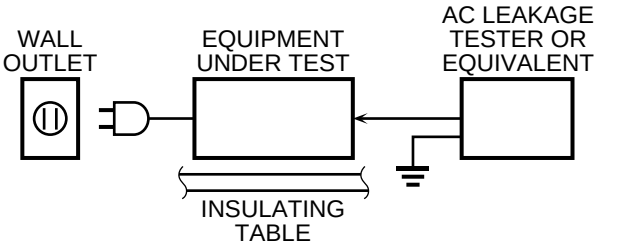

- Leakage current must not exceed 0.5mA.
- Be sure to test for leakage with the AC plug in both polarities.

THE DVD AUDIO/VIDEO RECEIVER SHOULD NOT BE ADJUSTED OR REPAIRED BY ANYONE EXCEPT PROPERLY QUALIFIED SERVICE PERSONNEL.

"CAUTION"
"F401: FOR CONTINUED PROTECTION AGAINST RISK OF FIRE, REPLACE ONLY WITH SAME TYPE 6.3A, 250V FUSE."

CAUTION
F401: REPLACE WITH SAME TYPE 6.3A, 250V FUSE.

ATTENTION
F401: UTILISER UN FUSIBLE DE RECHANGE DE MEME TYPE DE 6.3A, 250V.

WARNING: CHEMICAL CONTENT NOTICE!

The solder used in the production of this product contains LEAD. In addition, other electrical/electronic and/or plastic (where applicable) components may also contain traces of chemicals found by the California Health and Welfare Agency (and possibly other entities) to cause cancer and/or birth defects or other reproductive harm.

DO NOT PLACE SOLDER, ELECTRICAL/ELECTRONIC OR PLASTIC COMPONENTS IN YOUR MOUTH FOR ANY REASON WHATSOEVER!

Avoid prolonged, unprotected contact between solder and your skin! When soldering, do not inhale solder fumes or expose eyes to solder/flux vapor!

If you come in contact with solder or components located inside the enclosure of this product, wash your hands before handling food.

WARNING: Laser Safety

This product contains a laser beam component. This component may emit invisible, as well as visible radiation, which may cause eye damage. To protect your eyes and skin from laser radiation, the following precautions must be used during servicing of the unit.

1) When testing and/or repairing any component within the product, keep your eyes and skin more than 30 cm away from the laser pick-up unit at all times. Do not stare at the laser beam at any time.
2) Do not attempt to readjust, disassemble or repair the laser pick-up, unless noted elsewhere in this manual.
3) CAUTION : Use of controls, adjustments or performance of procedures other than those specified herein may result in hazardous radiation exposure.

Laser Emitting conditions:

1) When the Top Cover is removed, and the "STANDBY/ON" SW is turned to the "ON" position, the laser component will emit a beam for several seconds to detect if a disc is present. During this time (5-10 sec.) the laser may radiate through the lens of the laser pick-up unit. Do not attempt any servicing during this period!
   If no disc is detected, the laser will stop emitting the beam. When a disc is set, you will not be exposed to any laser emissions.
2) The laser power level can be adjusted with the VR on the pick-up PWB. However, this level has been set by the factory prior to shipping from the factory. Do not adjust this laser level control unless instruction is provided elsewhere in this manual.
   Adjustment of this control can increase the laser emission level from the device.

Laser Diode Properties

Type: Semiconductor laser GaAlAs
Wave length: 658 nm (DVD)
790 nm (VCD/CD)
Output Power: CLASS IIa 1mW (DVD)
CLASS I 1mW (VCD/CD)
Output value is determined by CFR CHAPTER1, SUBCHAPTER J

VARO! :	AVATTAESSA JA SUOJALUKITUS OHITETTAESSA OLET ALTTIINA NÄKYMÄTTÖMÄLLE LASER-SÄTEILYLLE. ÄLÄ KATSO SÄTEESEEN.
VARNING! :	OSYNLIG LASERSTRÅLNING NÄR DENNA DEL ÄR ÖPPNAD OCH SPÄRREN ÄR URKOPPLAD. BETRAKTA EJ STRÅLEN.

WARNING

The use of optical instruments with this product will increase eye hazard.
Repair handling should take place as much as possible with a disc loaded inside the player

DANGER	- VISIBLE AND INVISIBLE LASER RADIATION WHEN OPEN. AVOID DIRECT EXPOSURE TO BEAM. (FDA 21 CFR)
CAUTION	- VISIBLE AND INVISIBLE LASER RADIATION WHEN OPEN. AVOID EXPOSURE TO BEAM. (IEC60825-1)
ATTENTION	- RAYONNEMENT LASER VISIBLE ET INVISIBLE EN CAS D'OUVERTURE. EXPOSITION DANGEREUSE AU FAISCEAU.
ADVARSEL	- SYNLIG OG USYNLIG LASERSTRÅLING VEDÅBNING. UNDGÅ UDSÆTTELSE FOR STRÅLING.
VARO!	- AVATTAESSA OLET ALTTIINA NÄKYVÄÄ JA NÄKYMÄTÖN LASERSÄTEILYLLE.ÄLÄ KATSO SÄTEESEEN.
VARNING	- SYNLIG OCH OSYNLIG LASERSTRÅLNING NÄR DENNA DEL ÄR ÖPPNAD. BETRAKTA EJ STRÅLEN.
ADVARSEL	- SYNLIG OG USYNLIG LASERSTRÅLING NÅR DEKSEL ÅPNES. UNNGÅ EKSPONERING FOR STRÅLEN.
VORSICHT	- SICHTBARE UND UNSICHTBARE LASERSTRAHLUNG,WENN ABDECKUNG GEÖFFNET. NICHT DEM STRAHL AUSSETZEN.
注 意	- 打开时有可见及不可见激光辐射。避免激光束照射。
注 意	- ここを開くと可視及び不可視のレーザー光が出ます。ビームを直接見たり、触れたりしないでください。 RQLS0233

The label is put on the top of the DVD mechanism.

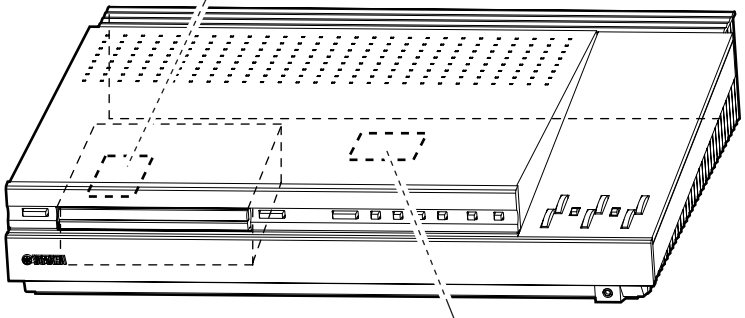

U, C, B, G, R models only

CLASS 1 LASER PRODUCT
LASER KLASSE 1 PRODUKT
LUOKAN 1 LASERLAITE
KLASS 1 LASER APPARAT
PRODUIT LASER DE CLASSE 1

The label is put on the bottom of the unit.

■ PREVENTION OF ELECTRO STATIC DISCHARGE

The laser diode in the traverse unit (optical pickup) may be damaged due to static electricity from clothes or the human body. Use caution to prevent electrostatic damage when servicing or handling the laser diode.

1. Grounding for electrostatic damage prevention

Some devices, such as the DVD player, use an optical pickup (laser diode) that will be damaged by static electricity in the working environment. Only attempt service after ensuring that all grounding procedures have been completed.

1. Worktable grounding
   Put a grounded conductive material (sheet) or iron sheet on the area where the optical pickup is placed.

2. Human body grounding
   Use an anti-static wrist strap to discharge the static electricity from your body.

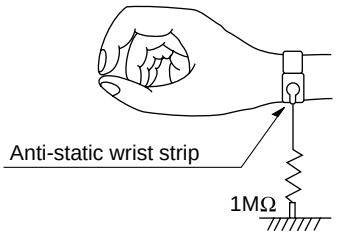

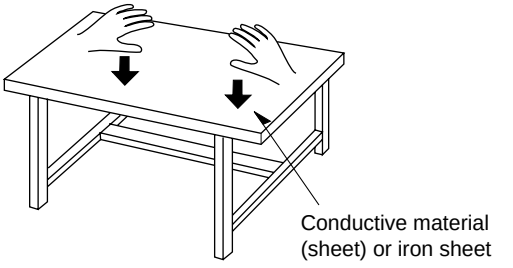

2. Handling of the optical pickup

1. To prevent damage to the optical pickup replacement parts during transportation and before installation, both ends of the laser diode are short-circuited. After installing the new part, remove the short circuit according to the correct procedure in this service manual.
2. Do not use a tester to check the laser diode in the optical pickup. The power supply in the tester will damage the laser diode.

3. Handling Precautions for the Traverse Unit (Optical Pickup)

1. Handle the traverse unit (optical pickup) gently, as it is an extremely high-precision assembly.
2. The flexible cable lines may break if an excessive force is applied to it. Use caution when handling the cable.
3. The semi-fixed resistor for laser power adjustment should not be adjusted. Do not turn the resistor.

■ LOCALE MANAGEMENT INFORMATION

Locale Management Information : This DVD player is designed and manufactured to respond to the Locale Management Information that is recorded on the DVD disc. If the Locale number described on the DVD disc does not correspond to the Locale number of this DVD player, this DVD player cannot play this disc.

This product incorporates copyright protection technology that is protected by method claims of certain U.S. patents and other intellectual property rights owned by Macrovision Corporation and other rights owners. Use of this copyright protection technology must be authorized by Macrovision Corporation, and is intended for home and other limited viewing uses only unless otherwise authorized by Macrovision Corporation. Reverse engineering or disassembly is prohibited.

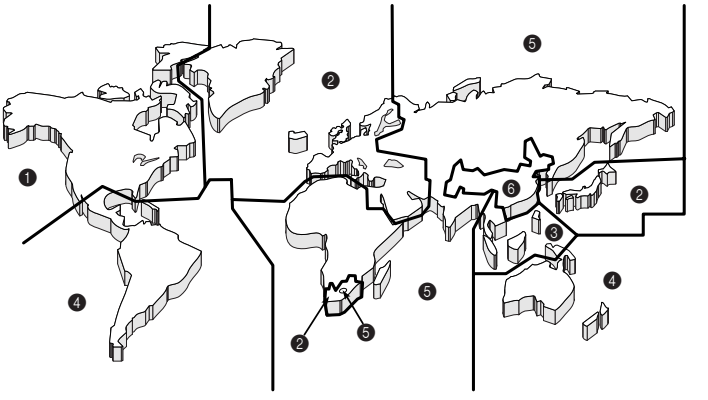

■ SYSTEM COMPOSITION / システム構成

The DVX-S100 is composed of the DVR-S100 and the NX-SW100.

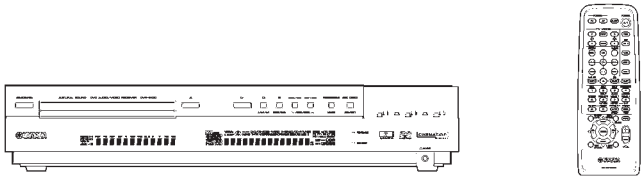

DVD AUDIO/VIDEO RECEIVER DVR-S100

The NX-SW100 is composed of the SW-S100, the NX-S100C and NX-S100S.

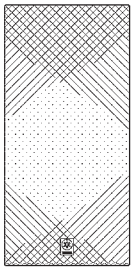

Satellite Speaker NX-S100S

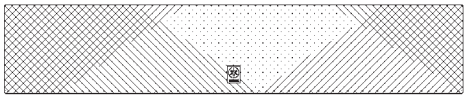

Center Speaker NX-S100C

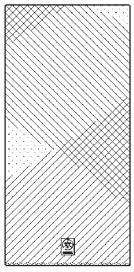

Satellite Speaker NX-S100S

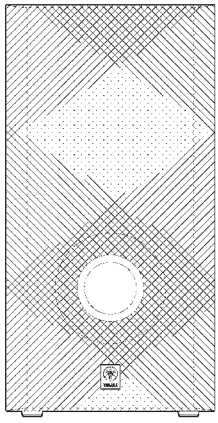

Subwoofer SW-S100

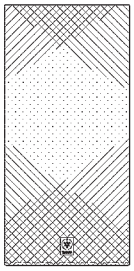

Satellite Speaker NX-S100S

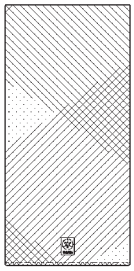

Satellite Speaker NX-S100S

■ FRONT PANELS

DVR-S100 (U, C models)

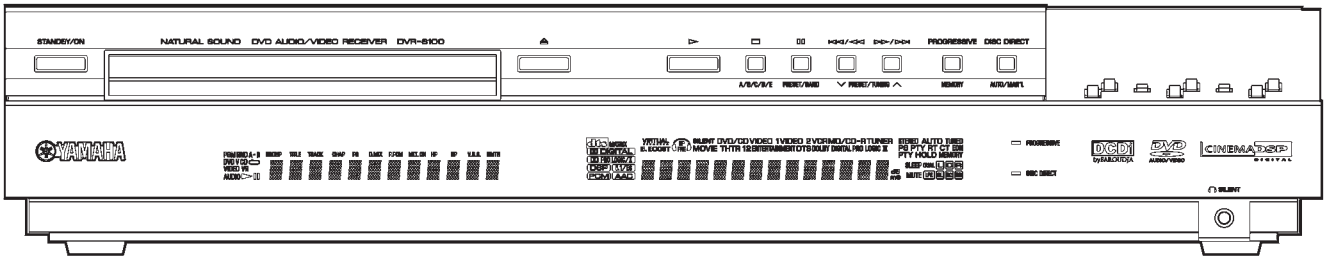

DVR-S100 (A, R models)

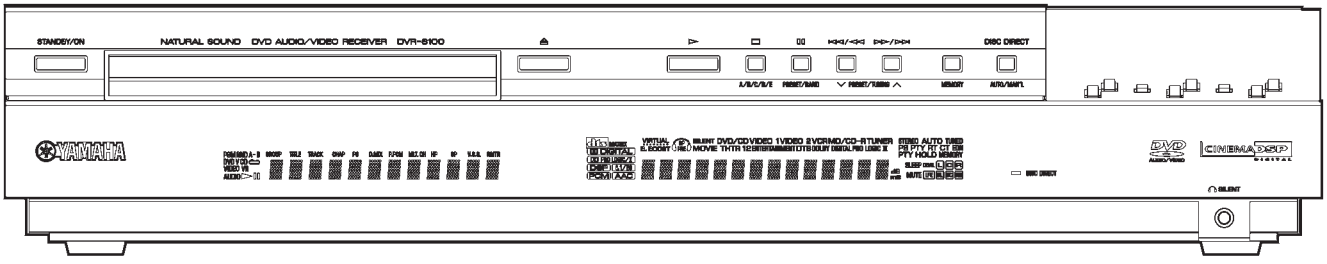

DVR-S100 (B, G models)

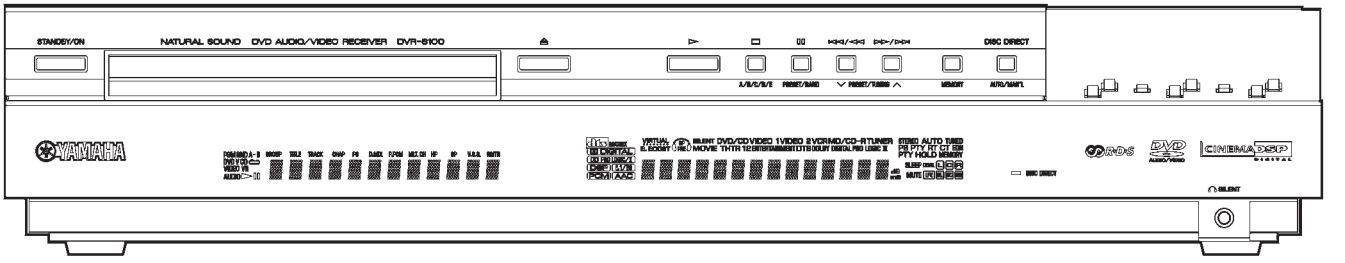

DVR-S100 (J model)

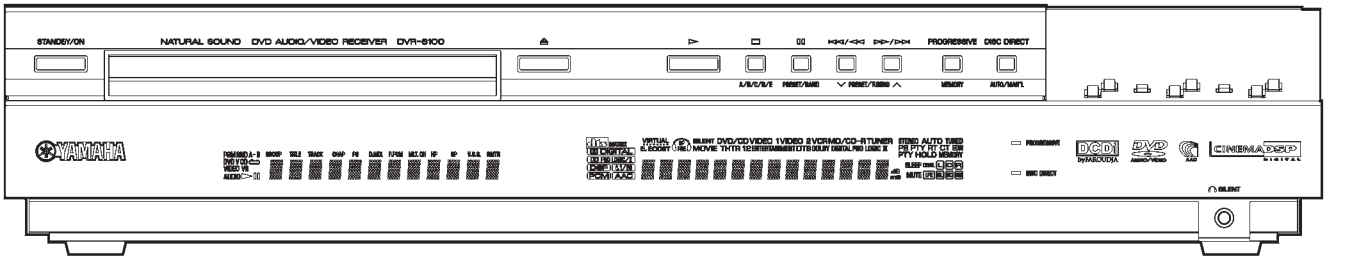

Subwoofer SW-S100

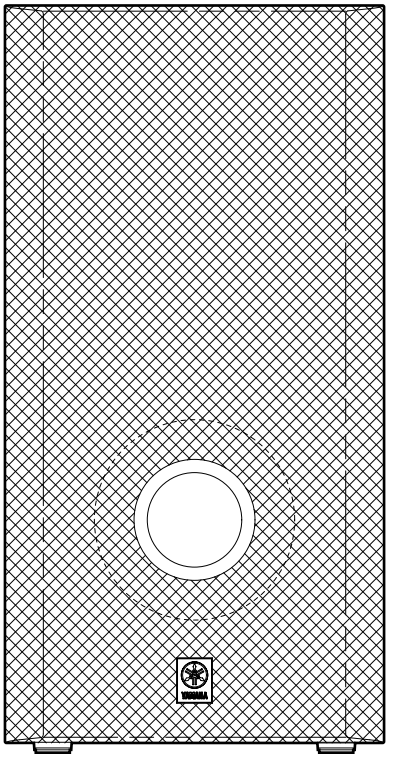

Satellite Speaker NX-S100S

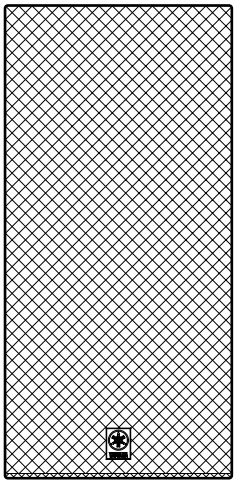

Center Speaker NX-S100C

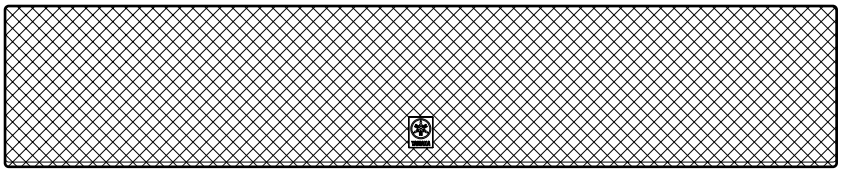

■ REMOTE CONTROL PANELS

U, C, A, R, J models

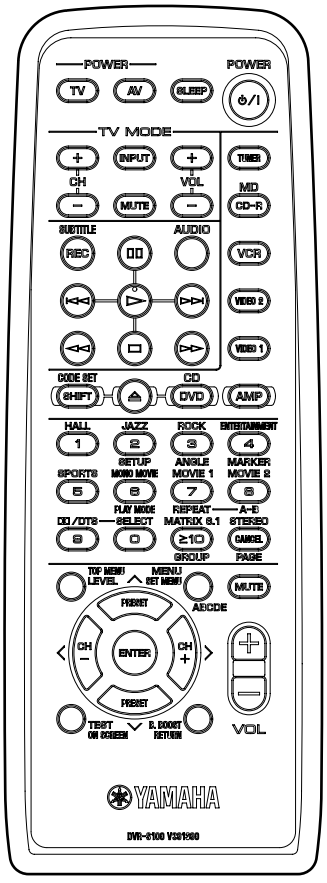

B, G models

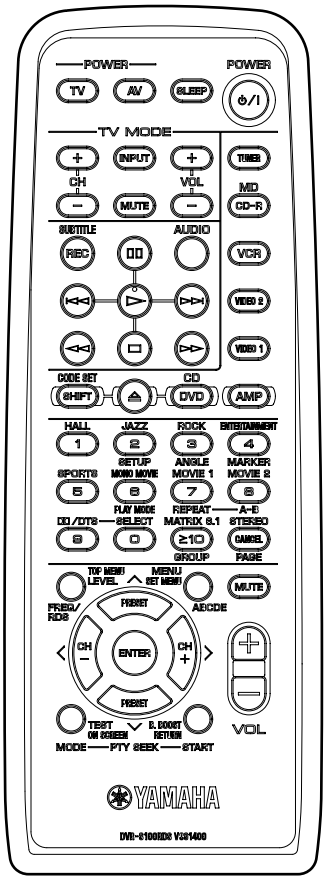

■ REAR PANELS

DVR-S100 (U, C, A models)

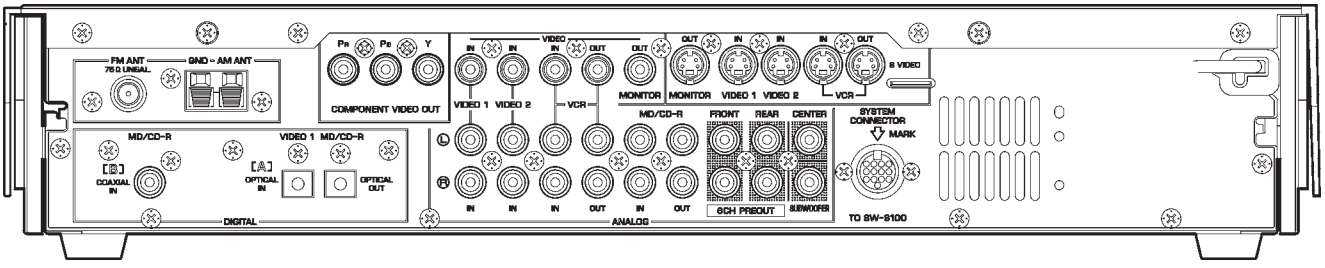

DVR-S100 (B, G models)

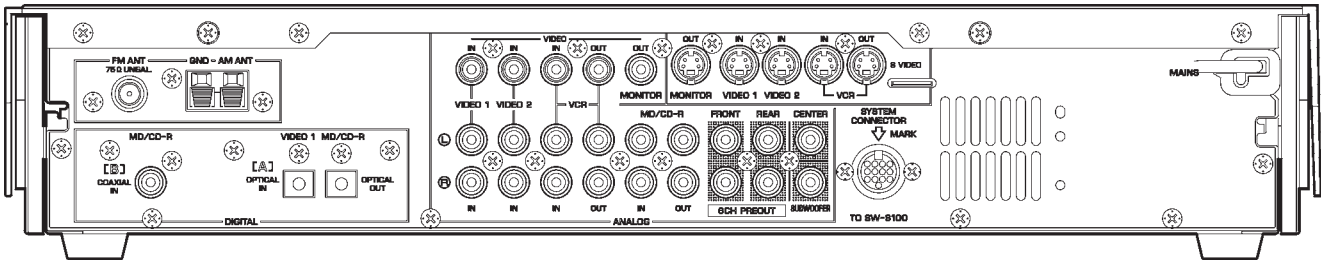

DVR-S100 (R model)

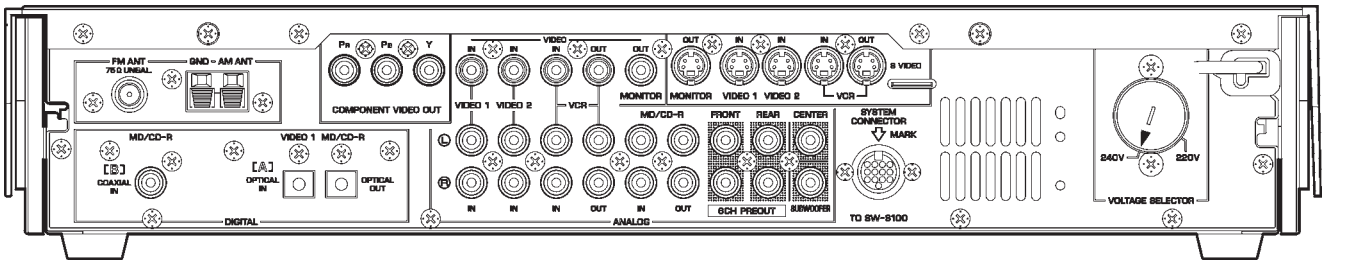

DVR-S100 (J model)

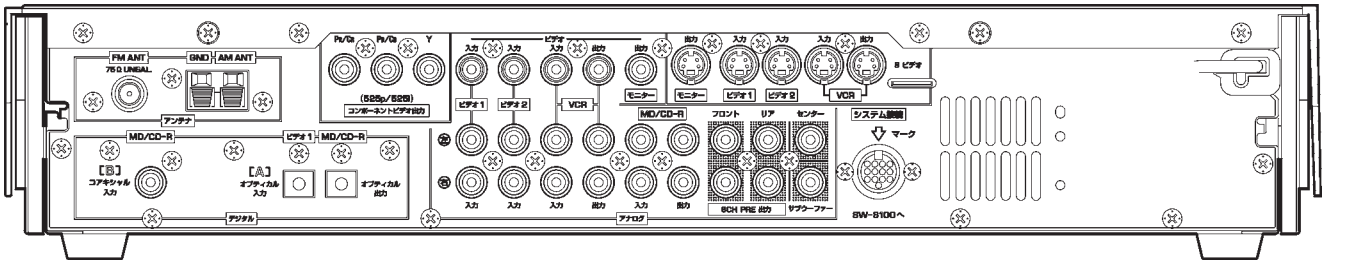

Subwoofer SW-S100 (U, C models)

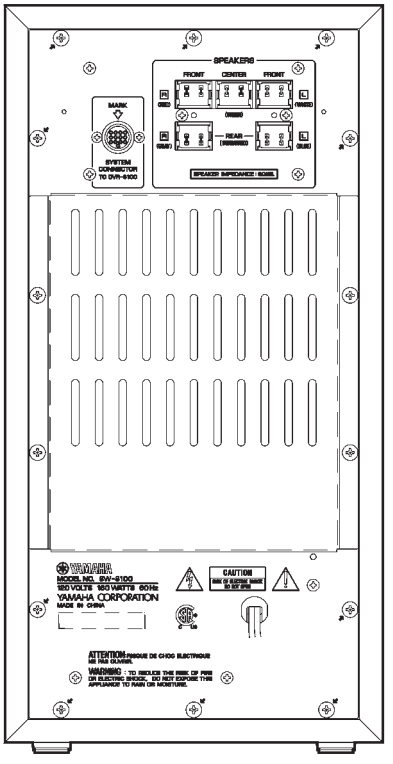

Subwoofer SW-S100 (A model)

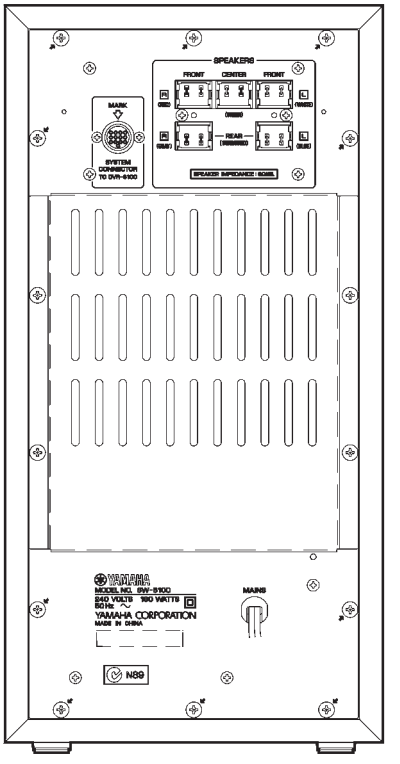

Subwoofer SW-S100 (B, G models)

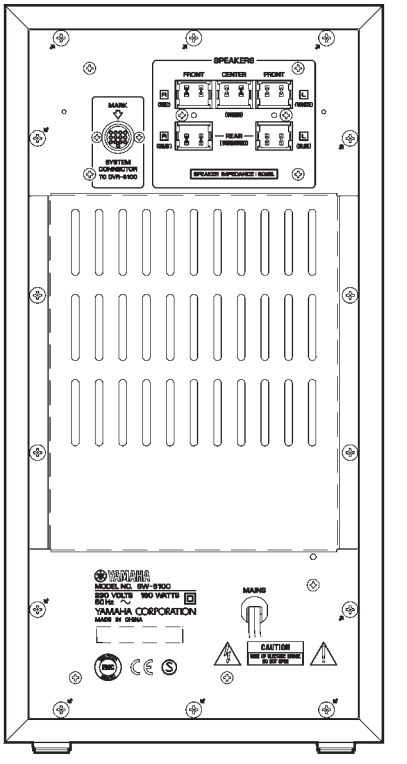

Subwoofer SW-S100 (R model)

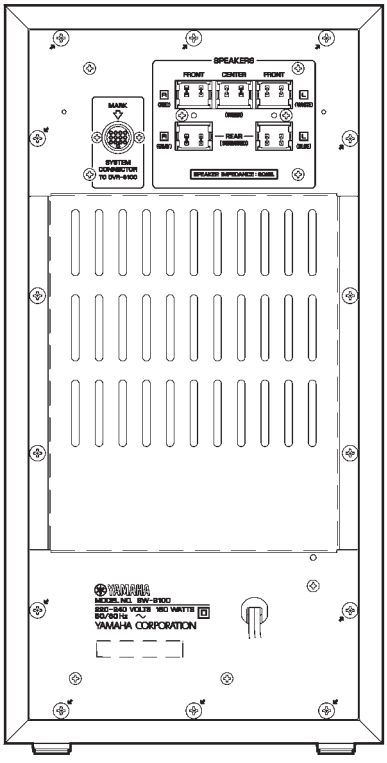

Subwoofer SW-S100 (J model)

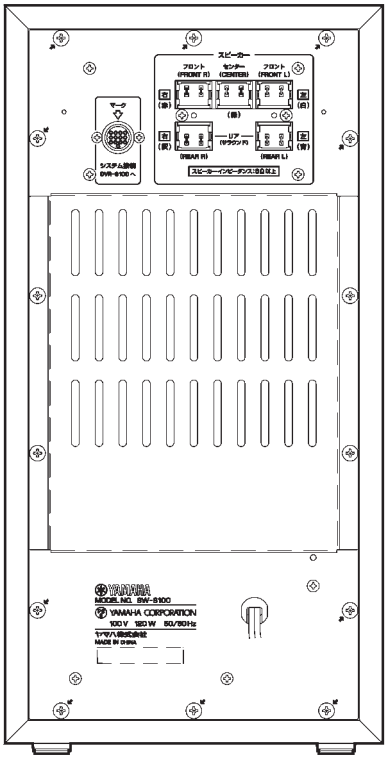

Satellite Speaker NX-S100S

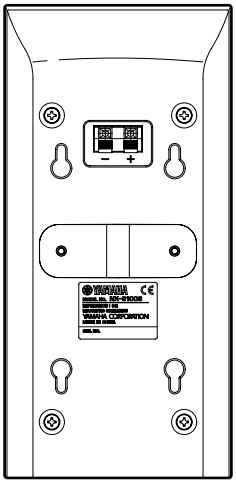

Center Speaker NX-S100C

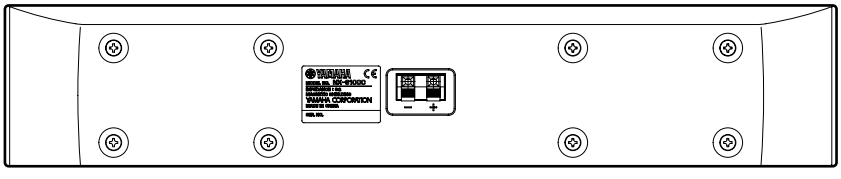

■ SPECIFICATIONS / 参考仕様

■ DVR-S100

● Audio Section / オーディオ部

Input Sensitivity / Input Impedance (入力感度/入力インピーダンス)
VCR, VIDEO1, VIDEO2, MD/CD-R ..... 200 mV / 47 k-ohms
Maximum Input Signal Level / 最大許容入力
VCR, VIDEO1, VIDEO2, MD/CD-R (1kHz, 0.5% THD) 2.2V
Output Level / Output Impedance (出力電圧/出力インピーダンス)
(1kHz 200mV INPUT, Subwoofer 50Hz)
REC OUT ..... 200mV / 1.2 k-ohms
PRE OUT (FRONTL/R, CENTER, REAR L/R) 1V
PRE OUT (SUB WOOFER/FRONT SP: Small) 4V
HEADPHONE ..... 165mV / 100 ohms
Frequency Response / 周波数特性
(FRONT L/R, 20 Hz to 88 kHz, DISC DIRECT ON)
PRE OUT ..... +0/-3.0dB
Signal to Noise Ratio / 信号対雑音比 (IHF-A network)
(EFFECT OFF, Input shorted 200mV, PREOUT)
VCR, VIDEO1, VIDEO2, MD/CD-R ..... 95dB or more

● Video Section / ビデオ部

Video Signal Type / ビデオ信号方式
U, C, J models ..... NTSC
A, B, G models ..... PAL
R model ..... NTSC or PAL
Video Signal Level / ビデオ信号
..... 1 Vp-p / 75 ohms
S-Video Signal Level / Sビデオ信号
Y ..... 1 Vp-p / 75 ohms
C ..... 0.286 Vp-p / 75 ohms
Maximum Input Level / 最大許容入力
VCR, VIDEO1, VIDEO2 ..... 1.5 Vp-p
Signal to Noise Ratio / 信号対雑音比
MONITOR OUT ..... 50 dB or more
Monitor Out Frequency Response / モニターアウト周波数帯域
Video Signal Level, S-Video Signal Level 5 Hz to 10 MHz, 0/-3 dB

● Tuner Section / チューナー部

FM Tuning Range / FM受信周波数範囲
U, C models ..... 87.5 to 107.9 MHz
A, B, G, R models ..... 87.50 to 108.00 MHz
J model ..... 76.0 to 90.0 MHz
FM Usable Sensitivity / FM実用感度
(MONO)
U, C, R, J models ..... 1.5 µV (14.8 dBf)
A, B, G models ..... 1.8 µV
AM Tuning Range / AM受信周波数範囲
U, C models ..... 530 to 1,710 kHz
A, B, G, R, J models ..... 531 to 1,611 kHz

● DVD Section / DVD部

Output Level / 出力レベル
(DVD/VIDEO CD/CD-DA, 1kHz, 0dB)
REC OUT ..... 2 ± 0.3V
Signal to Noise Ratio / 信号対雑音比
(DVD/VIDEO CD/CD-DA, Weighted)
REC OUT ..... 109 dB or more
Dynamic Range / ダイナミックレンジ
(REC OUT)
DVD 48kHz, 24bit ..... 100 dB or more
CD-DA/VIDEO CD ..... 96 dB or more
Harmonic Distortion + Noise / 歪率 + ノイズ
(DVD/VIDEO CD/CD-DA)
REC OUT ..... 0.008% or less
Frequency Response / 周波数特性
(PRE OUT)
CD-DA/VIDEO CD ..... 10Hz to 20kHz
DVD 48kHz Sampling ..... 10Hz to 22kHz
DVD 96kHz Sampling ..... 10Hz to 44kHz
DVD Audio 192kHz Sampling ..... 10Hz to 88kHz
Video Output / 映像信号出力
..... 1 Vp-p / 75 ohms
S-Video Output / Sビデオ出力
Y ..... 1 Vp-p / 75 ohms
C (U, C, R, J models) ..... 0.286 Vp-p / 75 ohms
C (A, B, G models) ..... 0.3 Vp-p / 75 ohms
Component Video Output / コンポーネントビデオ出力
U, C, A, R, J models
Y ..... 1 Vp-p / 75 ohms
Pb ..... 0.7 Vp-p / 75 ohms
Pr ..... 0.7 Vp-p / 75 ohms

● General / 総合

Power Supply / 電源電圧
U, C models ..... AC 120 V, 60 Hz
A model ..... AC 240 V, 50 Hz
B, G models ..... AC 230 V, 50 Hz
R model ..... AC 220~240 V, 50/60 Hz
J model ..... AC 100V, 50/60 Hz
Power Consumption / 消費電力
U, C, A, B, G, R models 40W
J model 35W
Standby Power Consumption (reference data) / 待機電力(参考値)
U, C, A, B, G, J models ..... 0.4 W
R model ..... 0.5 W
Dimensions / 寸法 (W x H x D)
..... 435 x 84 x 360 mm (17-1/8" x 3-5/16" x 14-3/16")
Weight / 重量
..... 6.0 kg (13 lbs. 4 oz.)
Accessories / 付属品
Remote Control, Batteries (Manganese Dry), Indoor FM Antenna, AM Loop Antenna, VIDEO Pin Cable

■ NX-SW100

● Amplifier Section / アンプ部

Minimum RMS Output Power / 定格出力
FRONT L/R (6 ohms, 1kHz, 0.9% THD) ..... 33W + 33W
CENTER (6 ohms, 1kHz, 0.9% THD) 33W
REAR L/R (6 ohms, 1kHz, 0.9% THD) ..... 33W + 33W
SUB WOOFER (5 ohms, 100 Hz, 0.9% THD) 40W
(U, C models only)
FRONT L/R (6 ohms, 20Hz to 20 kHz, 0.9% THD) ... 25W + 25W
CENTER (6 ohms, 20Hz to 20 kHz, 0.9% THD) 25W
REAR L/R (6 ohms, 20Hz to 20 kHz, 0.9% THD) ..... 25W + 25W
Maximum Power / 実用最大出力 (EIAJ)
FRONT L/R (6 ohms, 1kHz, 10% THD) ..... 40W + 40W
CENTER (6 ohms, 1kHz, 10% THD) 40W
REAR L/R (6 ohms, 1kHz, 10% THD) ..... 40W + 40W
SUB WOOFER (5 ohms, 100 Hz, 10% THD) 50W
Total Harmonic Distortion / 全高調波歪率 (1kHz, 20W)
FRONT L/R ..... 0.05% or less
Signal to Noise Ratio / 信号対雑音比 (IHF-A network)
FRONT L/R (Input shorted) ..... 95 dB or more

● Speaker Section / スピーカー部

Type / 型式
(Magnetic -Shielding Type)
SW-S100 ..... Advanced Yamaha Active Servo Technology
NX-S100C ..... 2-way Bass Reflex
NX-S100S ..... 2-way Bass Reflex
Drivers / スピーカーユニット
SW-S100 ..... 16cm Cone Woofer
NX-S100C ..... 7cm Cone Woofer x 3, 1.5cm Piezo tweeter
NX-S100S .... 10cm Cone Woofer, 1.9cm Balanced Dome Tweeter
Impedance / インピーダンス
SW-S100 ..... 5 ohms
NX-S100C ..... 6 ohms
NX-S100S ..... 6 ohms
Nominal Input Power / 許容入力
NX-S100C 70W
NX-S100S 30W
Maximum Input Power / 最大入力
NX-S100C 180W
NX-S100S 110W
Frequency Range / 再生周波数帯域
SW-S100 ..... 30Hz to 200Hz
NX-S100C ..... 95Hz to 20 kHz
NX-S100S ..... 110Hz to 27 kHz
Sensitivity / 出力音圧レベル
(1m, 2.83V)
NX-S100C 91dB
NX-S100S 91dB

● General / 総合

Power Supply / 電源電圧
U, C models ..... AC 120 V, 60 Hz
A model ..... AC 240 V, 50 Hz
B, G models ..... AC 230 V, 50 Hz
R model ..... AC 220~240 V, 50/60 Hz
J model ..... AC 100V, 50/60 Hz
Power Consumption / 消費電力
U, C, A, B, G, R models 160W
J model 120W
Standby Power Consumption (reference data) / 待機電力(参考値)
..... 0W
Dimensions / 寸法 (W x H x D)
SW-S100 ..... 200 x 395 x 416 mm (7-7/8" x 15-9/16" x 16-3/8")
NX-S100C ..... 440 x 85 x 122 mm (17-5/16" x 3-3/8" x 4-13/16")
NX-S100S ..... 120 x 250 x 92 mm (4-3/4" x 9-13/16" x 3-5/8")
Weight / 重量
SW-S100 ..... 10.7 kg (23 lbs. 9 oz.)
NX-S100C ..... 1.7 kg (3 lbs. 12 oz.)
NX-S100S ..... 1.1 kg (2 lbs. 7 oz.)
Accessories / 付属品
Speaker Cable (5m x 3, 15m x 2), System Control Cable (DIN 13 pin 5m x1), Fastener Tape (4 pcs), Side Pads (16 pcs), Non-Skid Pads (16 pcs)

* Specifications are subject to change without notice due to product improvements.

※ 参考仕様および外観は予告なく変更されることがあります。

U ..... U.S.A. model
A ..... Australian model
G ..... European model
J ..... Japanese model
C ..... Canadian model
B ..... British model
R ..... General model

Manufactured under license from Dolby Laboratories.
“Dolby”, “Pro Logic” and the double-D symbol are trademarks of Dolby Laboratories.

ドルビーラボラトリーズからの実施権に基づき製造されています。ドルビー、DOLBY、ドルビーデジタル、PRO LOGICおよびダブルD記号は、ドルビーラボラトリーズの商標です。

“DTS” and “DTS Digital Surround” are registered trademarks of Digital Theater Systems, Inc.

DTS、DTS Digitalサラウンドはデジタルシアターシステムズの登録商標です。

“DCDi” is a trademark of Faroudia, a division of Sage Inc.

DCDiはSage社の事業部門であるFaroudiaの登録商標です。

AACロゴマークはドルビーラボラトリーズの商標です。

DIMENSIONS / 寸法図

• DVR-S100

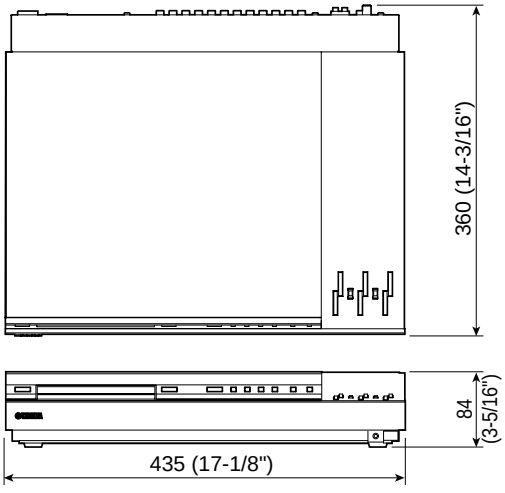

Unit : mm (inch)
単位: mm（インチ）

• SW-S100

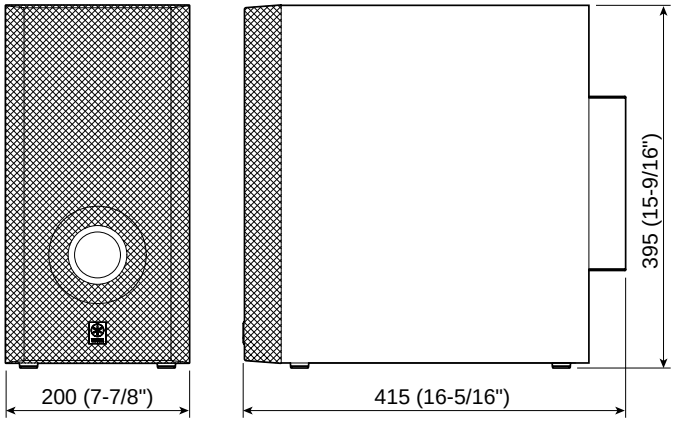

Unit : mm (inch)
単位: mm（インチ）

• NX-S100C

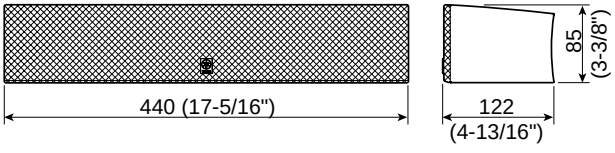

Unit : mm (inch)
単位: mm（インチ）

• NX-S100S

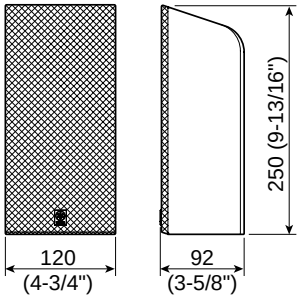

Unit : mm (inch)
単位: mm（インチ）

■ INTERNAL VIEW

• DVR-S100

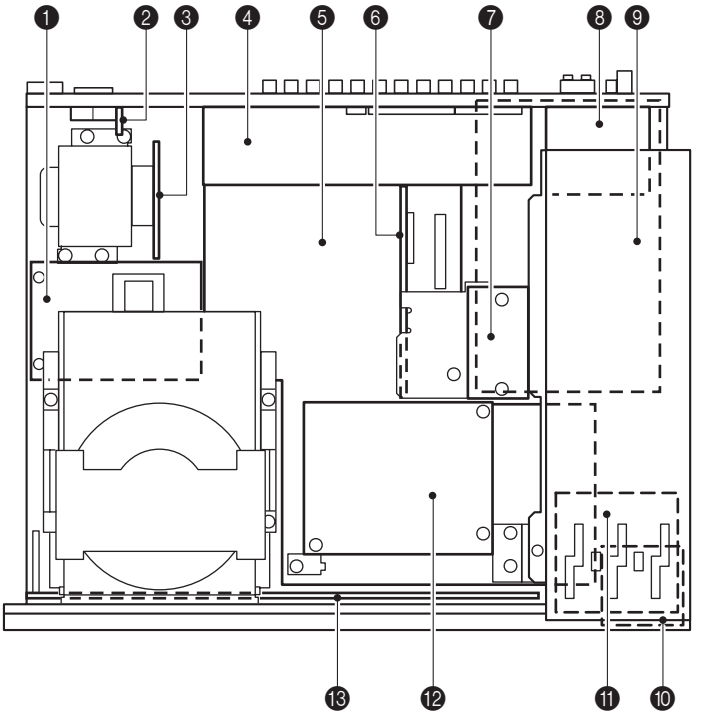

1. SUB (2) P.C.B.
2. SUB (6) P.C.B. (R model only)
3. SUB (3) P.C.B.
4. MAIN (2) P.C.B.
5. MAIN (1) P.C.B.
6. SUB (1) P.C.B.
7. EX P.C.B.
8. TUNER
9. DSP P.C.B.
10. SUB (5) P.C.B.
11. SUB (4) P.C.B.
12. DVD MODULE P.C.B.
13. OPERATION P.C.B.

• SW-S100

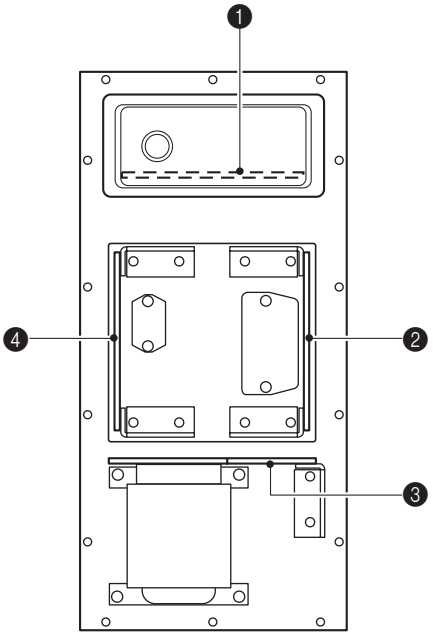

1. POWER AMP (3) P.C.B.
2. POWER AMP (1) P.C.B.
3. POWER AMP (4) P.C.B.
4. POWER AMP (2) P.C.B.

■ DVR-S100 DISASSEMBLY PROCEDURE / DVR-S100分解手順

(Remove parts in the order as numbered.)
Disconnect the power cord from the AC outlet.

1. Removal of Top Cover Unit

a. Remove 3 screws (①) and then remove the Cover/Side-L. (Fig. 1)
b. Remove 4 screws (②) and then remove the Cover/Rear. (Fig. 1)
c. Remove 2 screws (③) and 2 screws (④). (Fig. 1)
d. Slide the Top Cover Unit rearward to remove it. (Fig. 1)

2. Removal of Top Panel Unit

a. Remove 3 screws (⑤) and then remove the Cover/Side-R. (Fig. 1)
b. Remove 3 screws (⑥) and 2 screws (⑦). (Fig. 1)
c. Remove the Top Panel Unit. (Fig. 1)

（番号順に部品を取り外してください。）
AC電源コンセントから、電源コードを抜いてください。

1. トップカバーユニットの外し方

a. ①のネジ3本を外し、カバー/サイド-Lを取り外します。（Fig. 1）
b. ②のネジ4本を外し、カバー/リアを取り外します。（Fig. 1）
c. ③のネジ2本、④のネジ2本を外します。（Fig. 1）
d. トップカバーユニットを後方へスライドさせ、取り外します。（Fig. 1）

2. トップパネルユニットの外し方

a. ⑤のネジ3本を外し、カバー/サイド-Rを取り外します。（Fig. 1）
b. ⑥のネジ3本、⑦のネジ2本を外します。（Fig. 1）
c. トップパネルユニットを取り外します。（Fig. 1）

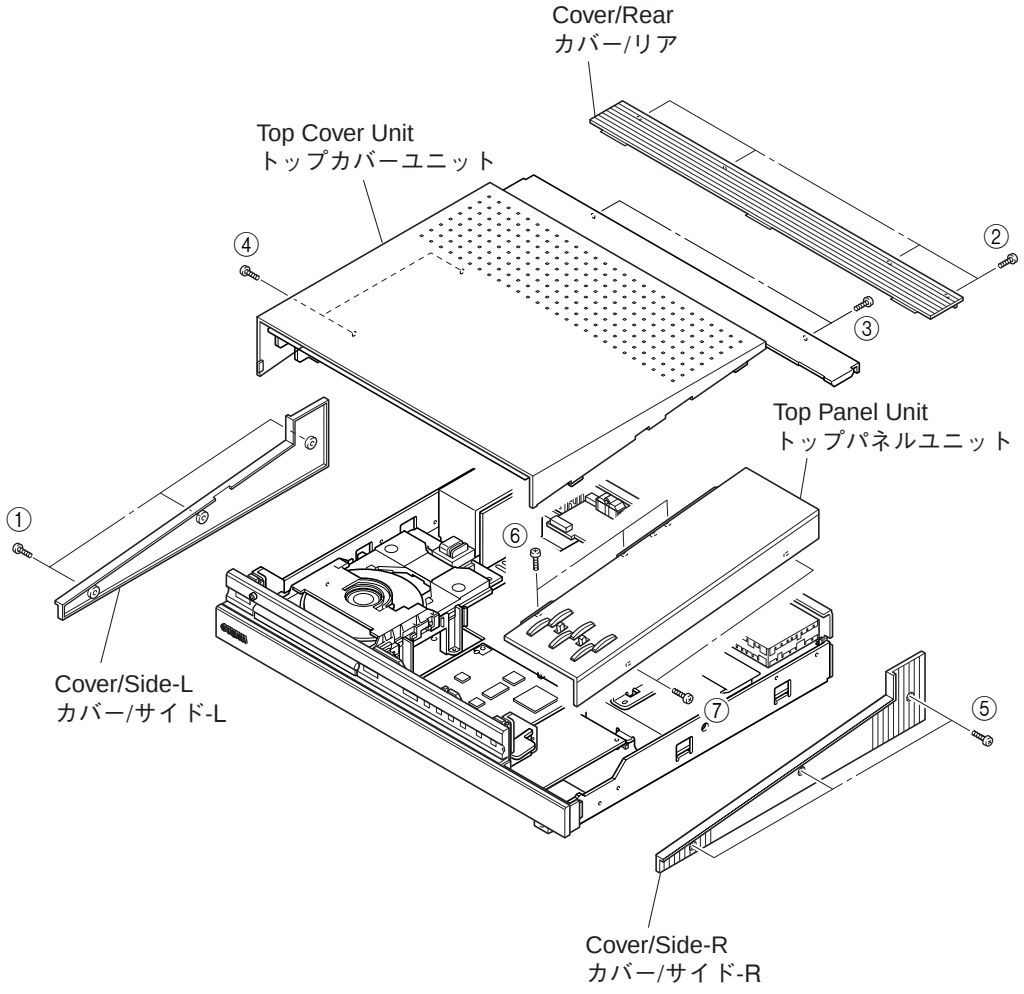

Fig. 1

3. Removal of Tray Lid

a. Pull the tray out of the DVD-Mechanism. Remove the gear and install it onto a screwdriver to make a gear jig. (Fig. 2)
b. Insert the gear jig into the tray open/close hole. (Fig. 3)
3. Turn the gear jig counterclockwise to open the tray. (Fig. 3)
4. Remove the tray lid from the tray section. (Fig. 4)

3. トレーリッドの外し方

a. DVDメカよりトレー引き出しギアを外し、ドライバーに挿入し、ギア治具を準備します。(Fig. 2)
b. ギア治具をトレー開閉穴に挿し込みます。(Fig. 3)
c. ギア治具を反時計方向に回し、トレーをオープンさせます。(Fig. 3)
d. トレー部よりトレーリッドを取り外します。(Fig. 4)

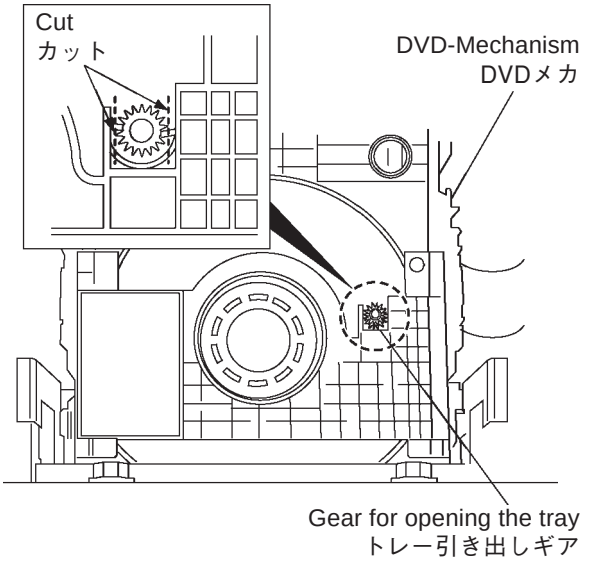

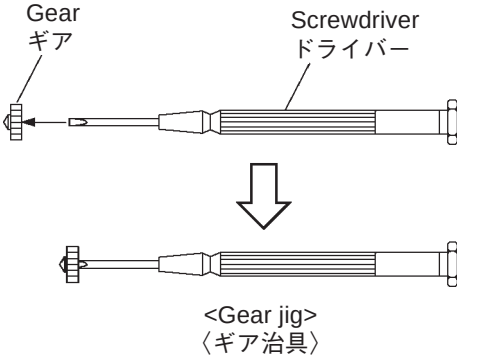

Keep the Gear after using
使用後、ギアは大切に保管してください。

Fig. 2

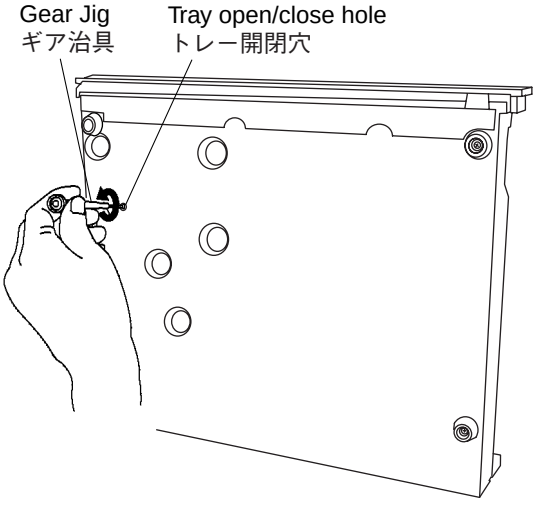

Fig. 3

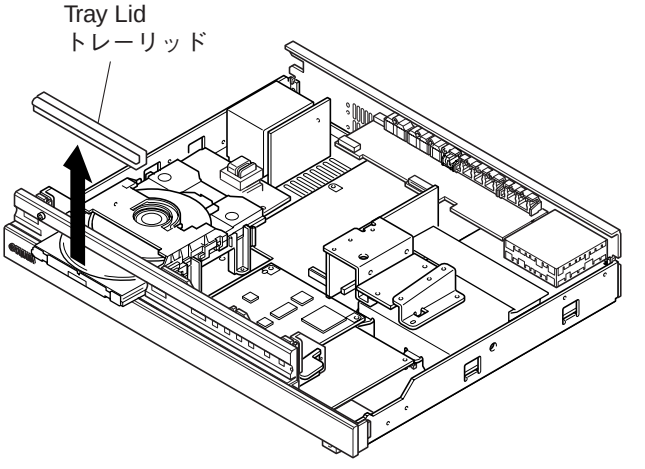

Fig. 4

4. Removal of Rear Panel Unit

a. Remove 18 screws (⑧) and 2 screws (⑨). (Fig. 5)

b. Remove the Rear Panel. (Fig. 6)

5. Removal of Front Panel Unit

a. Remove 2 screws (⑩) and 2 screws (⑪). (Fig. 6)

b. Remove 4 screws (⑫) and then remove the Front Panel Unit. (Fig. 6)

4. リアパネルの外し方

a. ⑧のネジ18本、⑨のネジ2本を外します。(Fig. 5)

b. リアパネルを取り外します。(Fig. 6)

5. フロントパネルユニットの外し方

a. ⑩のネジ2本、⑪のネジ2本を外します。(Fig. 6)

b. ⑫のネジ4本を外し、フロントパネルユニットを取り外します。(Fig. 6)

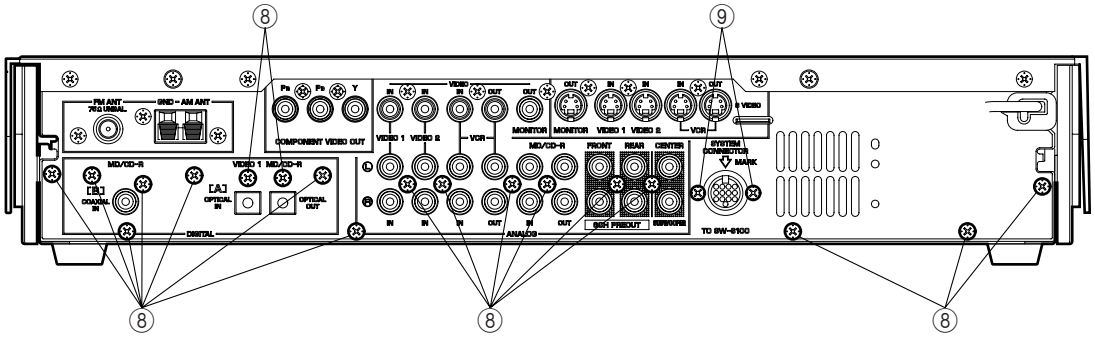

Fig. 5

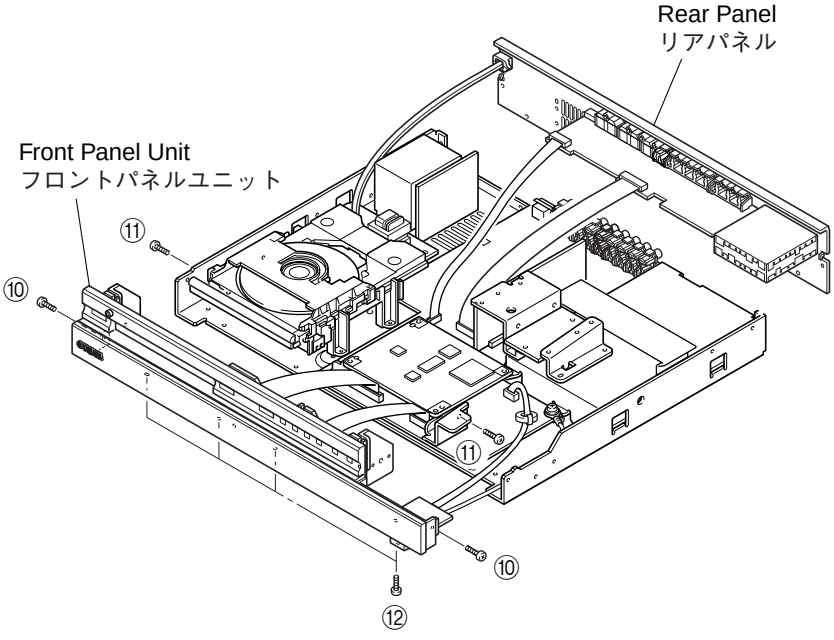

Fig. 6

6. Removal of DVD-Mechanism

a. Remove 4 screws (⑬). (Fig. 7)
b. Remove the DVD-Mechanism. (Fig. 7)

7. Removal of DVD Module P.C.B.

a. Remove 3 screws (⑭). (Fig. 7)
b. Remove the DVD module P.C.B. with the tip of the support pinched with pliers or the like. (Fig. 7)

When checking the DVD Module P.C.B.:

- Reconnect all cables (connectors) that have been disconnected.
- Connect the DVD module P.C.B. and MAIN (1) P.C.B. with servicing extension cable. (Fig. 8)
  Extension cable for pin No. 26: TX946370 (JGS0098)
  Extension cable for pin No. 22: AAX16610 (JGS0116)
- Using a lead wire or the like, connect the earth of the DVD module P.C.B. to the chassis or GND.

6. DVDメカの外し方

a. ⑬のネジ4本を外します。(Fig. 7)
b. DVDメカを取り外します。(Fig. 7)

7. DVDモジュールP.C.B.の外し方

a. ⑭のネジ3本を外します。(Fig. 7)
b. サポートの先をペンチ等でつまみながら、DVDモジュールP.C.B.を取り外します。(Fig. 7)

DVDモジュールP.C.B.をチェックする場合には

- 外したケーブル(コネクター)をすべて接続してください。
- DVDモジュールP.C.B.とMAIN (1) P.C.B.間を、サービス用延長ケーブルで接続します。(Fig. 8)
  26ピン延長ケーブル: TX946370 (JGS0098)
  22ピン延長ケーブル: AAX16610 (JGS0116)
- DVDモジュールP.C.B.のアースを、リード線等でシャーシまたはGNDに接続してください。

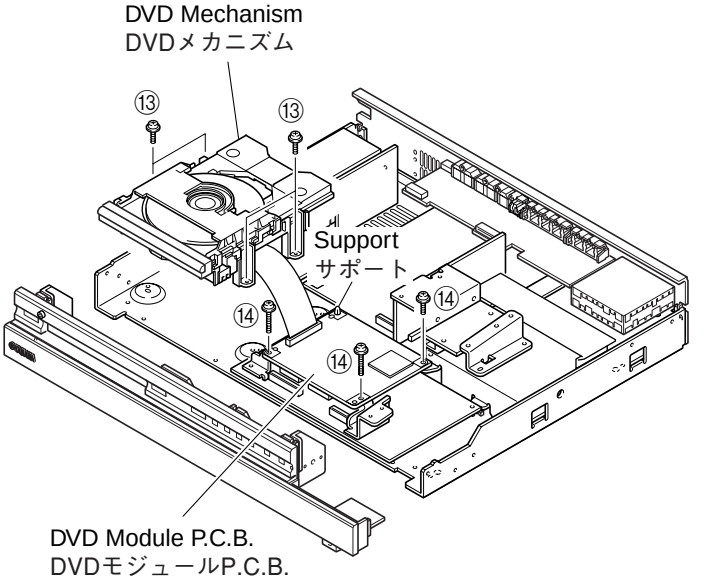

Fig. 7

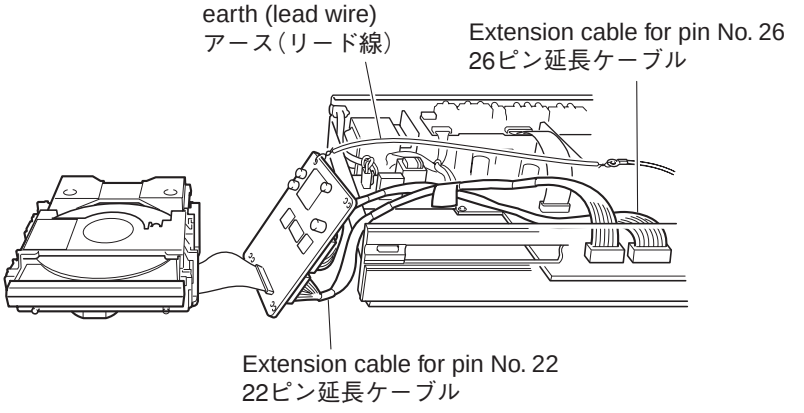

Fig. 8

8. Removal of DSP P.C.B.

a. Remove 3 screws (⑮). (Fig. 9)
b. Remove the Tuner. (Fig. 10)
c. Remove 3 screws (⑯). (Fig. 9)
d. Remove CB5. (Fig. 10)
e. Remove 3 screws (⑰) and then remove the Shield Frame. (Fig. 10)
f. Remove 3 screws (⑱). (Fig. 9)
e. Remove 3 screws (⑲) and then remove the DSP P.C.B.. (Fig. 10)

9. Removal of MAIN P.C.B.

a. Remove 6 screws (⑳). (Fig. 9)
b. Remove 2 screws (㉑) and then remove the MAIN (1) P.C.B. together with the rear panel. (Fig. 10)

When checking the P.C.B.:

- Using a servicing extension cable, connect the MAIN (1) P.C.B and OPERATION P.C.B. (Fig. 11)
  Extension cable for pin No. 28: MF128250
  Extension cable for pin No. 15: MF115250
- Using lead wires or the like, connect the earth at 3 locations on the MAIN (1) P.C.B., at 1 location on the DSP P.C.B. and rear panel to the chassis or GND. (Fig. 11)

8. DSP P.C.B.の外し方

a. ⑮のネジ3本を外します。(Fig. 9)
b. チューナーを取り外します。(Fig. 10)
c. ⑯のネジ3本を外します。(Fig. 9)
d. CB5を外します。(Fig. 10)
e. ⑰のネジ3本を外し、シールドフレームを取り外します。(Fig. 10)
f. ⑱のネジ3本を外します。(Fig. 9)
e. ⑲のネジ3本を外し、DSP P.C.B.を取り外します。(Fig. 10)

9. MAIN P.C.B.の外し方

a. ⑳のネジ6本を外します。(Fig. 9)
b. ㉑のネジ2本を外し、リアパネルといっしょにMAIN (1) P.C.B.を取り外します。(Fig. 10)

P.C.B.チェックをする場合には

・MAIN (1) P.C.B.とOPERATION P.C.B.間を、サービス用延長ケーブルで接続します。(Fig. 11)
  28ピン延長ケーブル: MF128250
  15ピン延長ケーブル: MF115250
・MAIN (1) P.C.B.のアース3箇所、DSP P.C.B.のアース1箇所およびリアパネルを、リード線等でシャーシまたはGNDに接続してください。(Fig. 11)

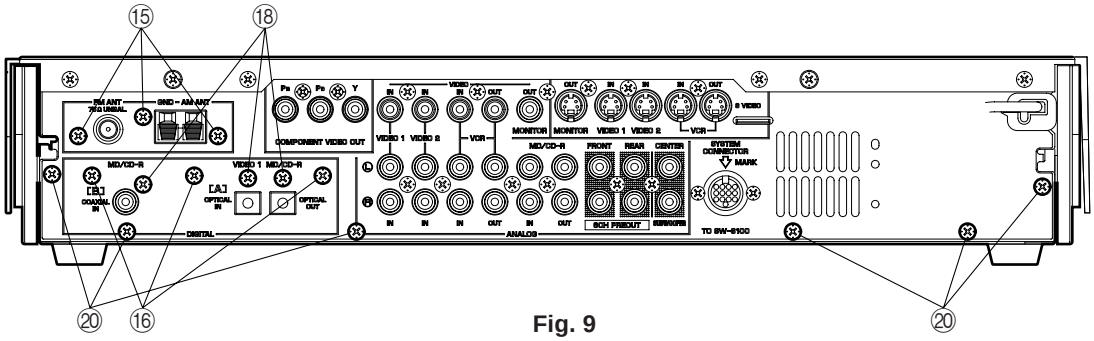

Fig. 9

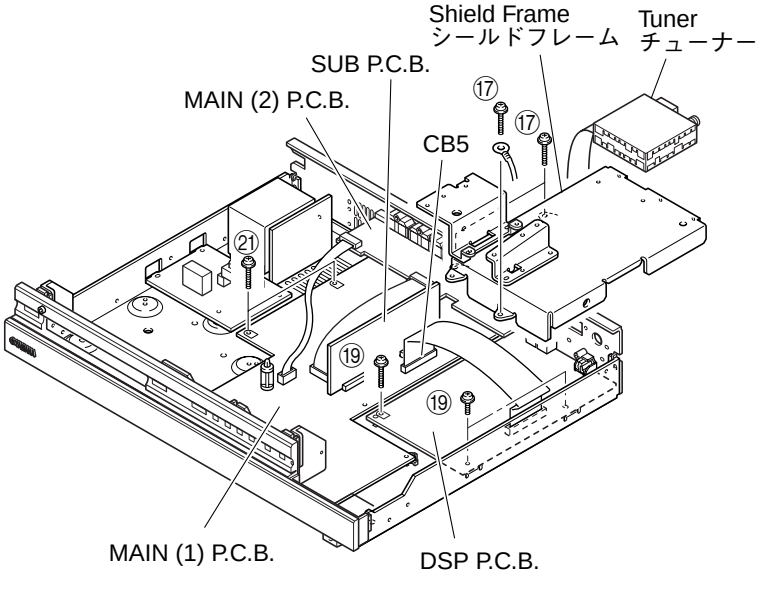

Fig. 10

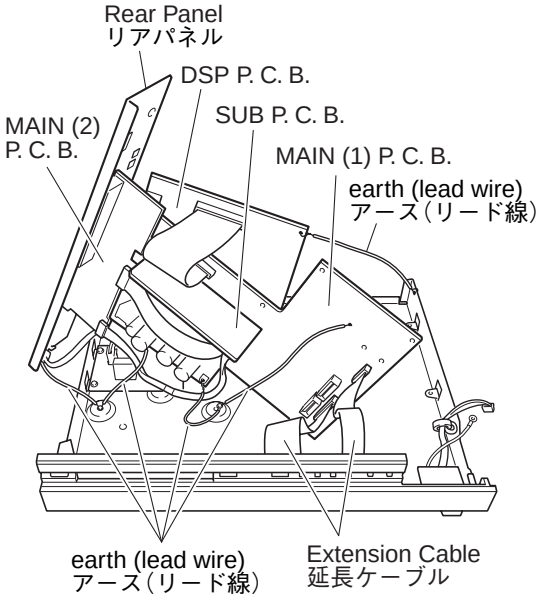

Fig. 11

■ SW-S100 DISASSEMBLY PROCEDURE / SW-S100分解手順

(Remove parts in the order as numbered.)
Disconnect the power cord from the AC outlet.

1. Removal of Grille Assembly

a. Insert the tip of flat tip (-) screwdriver to the slot on the bottom.
Push up the Grille Assembly by applying force to the screwdriver. (Fig. 12)

b. Keep pushing up the Grille Assembly gradually until it can be removed. (Fig. 12)

* The Grille Assembly is fixed securely at 6 dowels. When removing it, use care not to cause a scratch or any damage to the main unit.
When reinstalling it, apply quick-drying type bond to the dowels of the Grille Assembly and fit it in place securely. (If it is only pushed in, it will come off easily.)

2. Removal of Top Amplifier Unit

Remove 14 screws (㉒) and then remove the Amplifier Unit. (Fig. 13)

（番号順に部品を取り外してください。）
AC電源コンセントから、電源コードを抜いてください。

1. グリルAss'yの外し方

a. 底側からマイナスドライバーを差し込み、グリルAss'yを押し上げます。（Fig. 12）

b. 徐々に上面へマイナスドライバーで押し上げて、グリルAss'yを取り外します。（Fig. 12）

※ グリルAss'yは6箇所のダボで固定されています。取り外しの際、本体に傷が付かないように十分注意してください。
取り付け時には、グリルAss'yのダボに速乾ボンドなどを塗って差し込み、固定してください。（グリルAss'yを差し込むだけでは、簡単に外れてしまいます。

2. アンプユニットの外し方

㉒のネジ14本を外し、アンプユニットを取り外します。（Fig. 13）

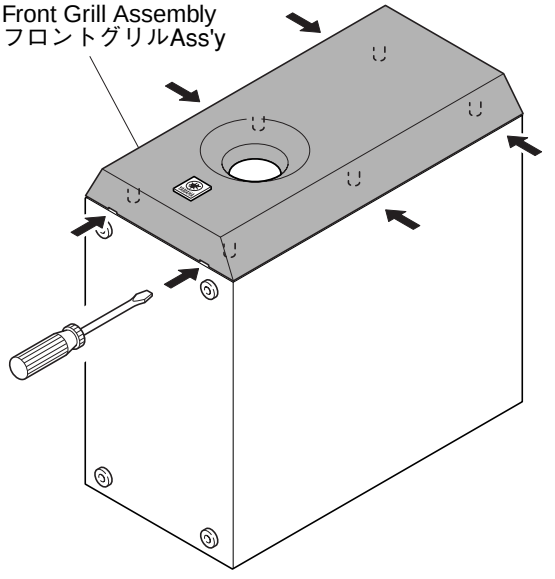

Fig. 12

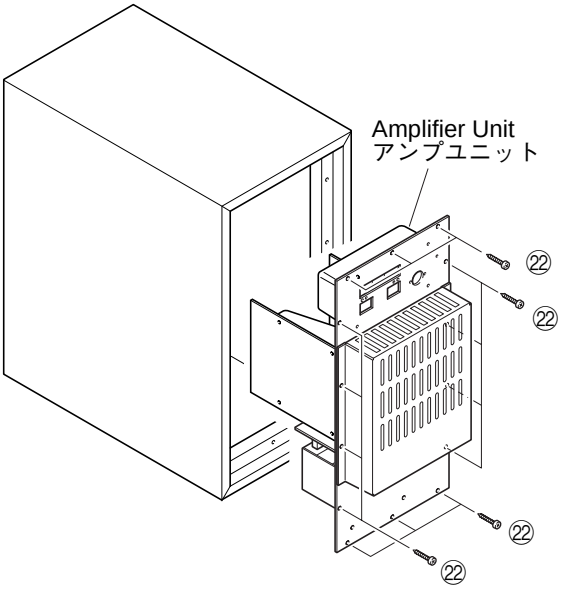

Fig. 13

When checking the P.C.B.:

The power to the SW-S100 cannot be turned on independently. Connect the DVR-S100 or an external DC power source and use it to turn on the power.

1. When using the DVR-S100

a. Using the system connection cable (DIN 13P) supplied with the unit, connect the system connector terminal of the DVR-S100 and that of the SW-S100.
b. Connect the power cords of the DVR-S100 and SW-S100 to the service outlet.
c. Press the STANDBY/ON button of the DVR-S100.

2. When using the external DC power source

a. Prepare a DC power source and set the output voltage to 10V in advance. (Fig. 14)
b. Connect pins No. 5, 10 and 13 of the system connector terminal of the SW-S100 and the (+) output terminal of the DC power source with a cable. (Fig. 14)
c. Connect the pin No.7 of the system connector terminal of the SW-S100 and the (-) output terminal of the DC power source with a cable. (Fig. 14)
d. Connect the power cords of the SW-S100 and the DC power source to the service outlet.
e. Turn on the power switch of the DC power source.

P.C.B.チェックをする場合には

SW-S100は単独で電源を投入することができません。DVR-S100または外部DC電源を接続して、それにより電源を投入します。

1. DVR-S100を使用する場合

a. DVR-S100のシステムコネクター端子とSW-S100のシステムコネクター端子を、付属のシステム接続ケーブル(DIN 13P)で接続します。
b. DVR-S100およびSW-S100の電源コードを、電源コンセントに接続します。
c. DVR-S100のSTANDBY/ONボタンを押します。

2. 外部DC電源を使用する場合

a. DC電源を用意し、あらかじめ出力電圧を10Vに設定します。(Fig. 14)
b. SW-S100のシステムコネクター端子5、10、13ピンと、DC電源+出力端子をケーブルで接続します。(Fig. 14)
c. SW-S100ののシステムコネクター端子7ピンと、DC電源-出力端子をケーブルで接続します。(Fig. 14)
d. SW-S100およびDC電源の電源コードを、電源コンセントに接続します。
e. DC電源の電源SWをONします。

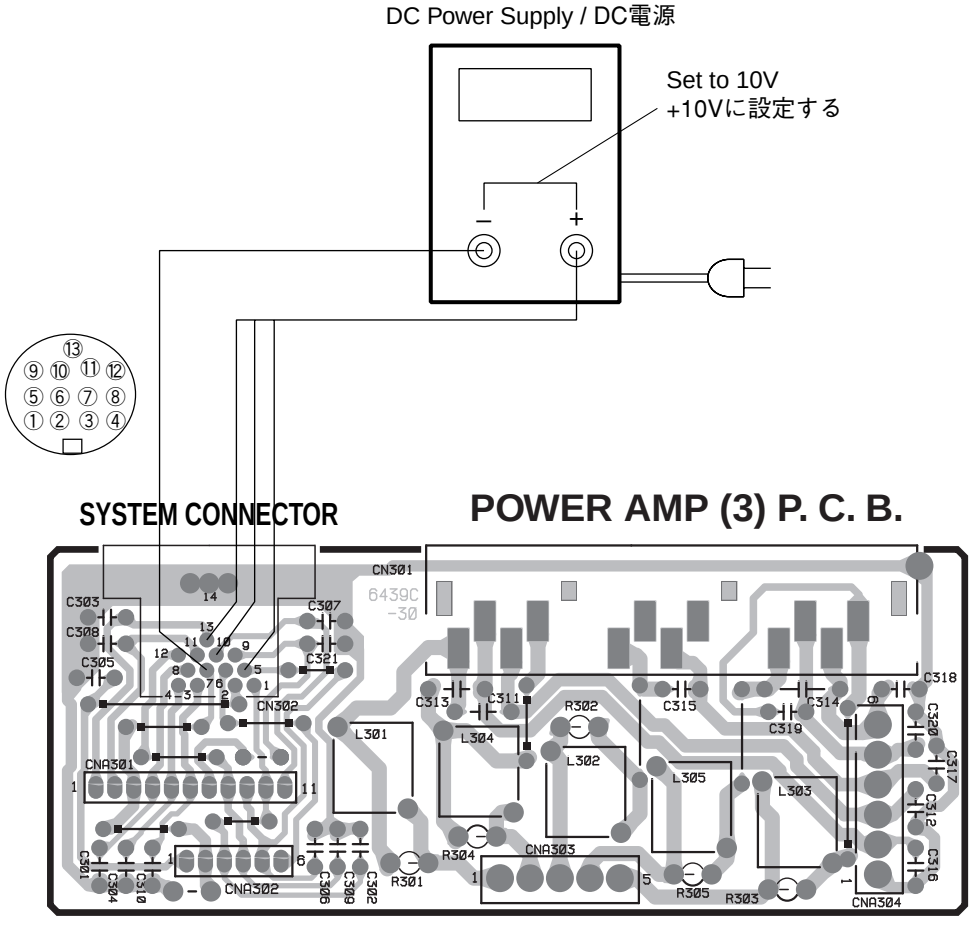

Fig. 14

■ ASSEMBLING AND DISASSEMBLING THE MECHANISM UNIT / メカニズムユニットの分解組立

1. Disassembly Procedure

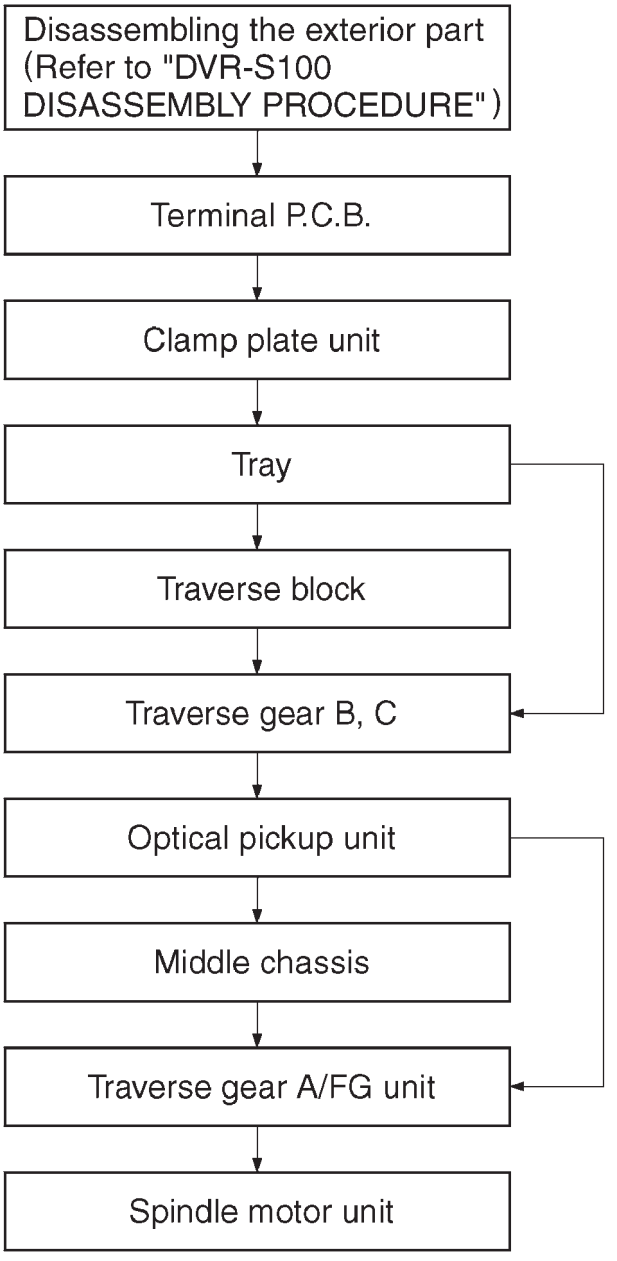

1. 分解手順

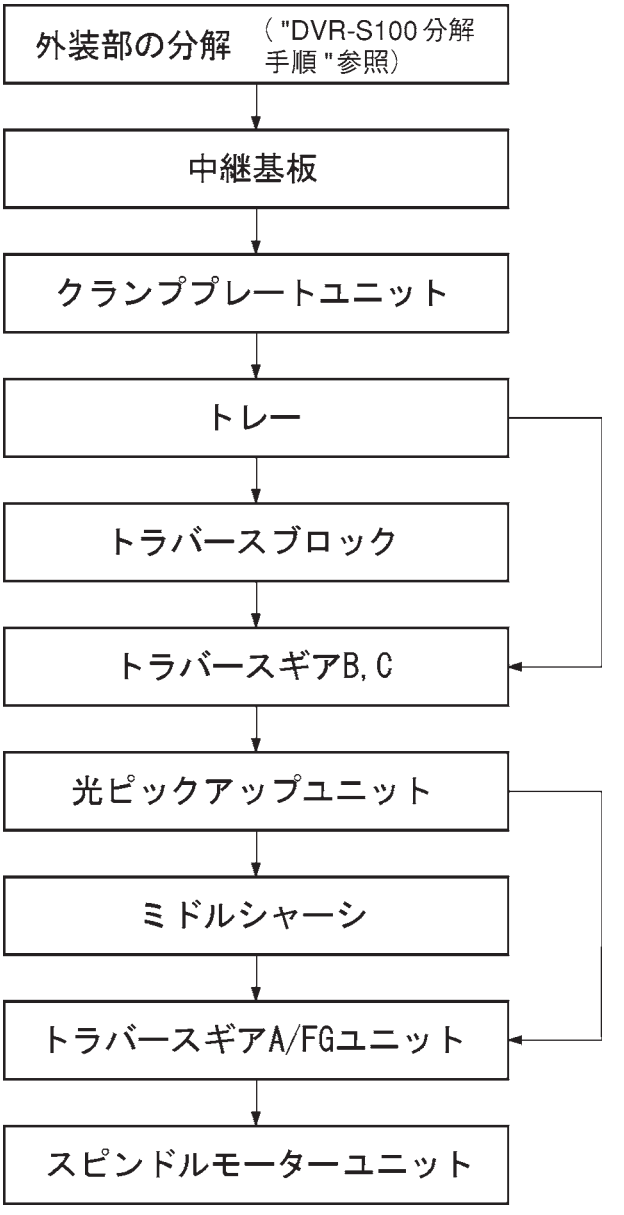

2. Terminal P.C.B.

1. Remove the screws.
2. Remove the solder from the motor connections.
3. Remove the connectors.

2. 中継基板

1. ねじを外す。
2. はんだを取り除く。
3. コネクターを外す。

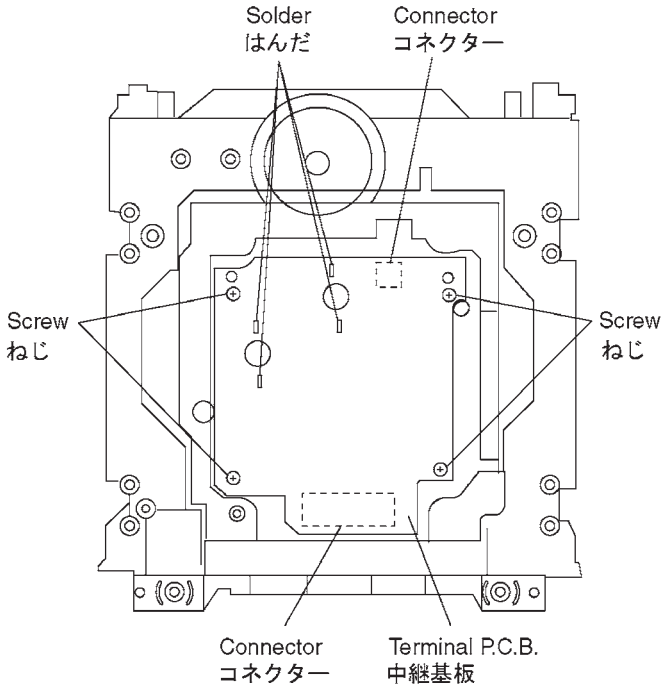

<Mechanism unit bottom>
＜メカニズムユニット底部＞

3. Clamp Plate Unit

Spread the stopper with hand to slide the tabs and remove the clamp plate unit.

3. クランププレートユニット

ストッパーを手で広げながらツメをスライドさせ、クランププレートユニットを外す。

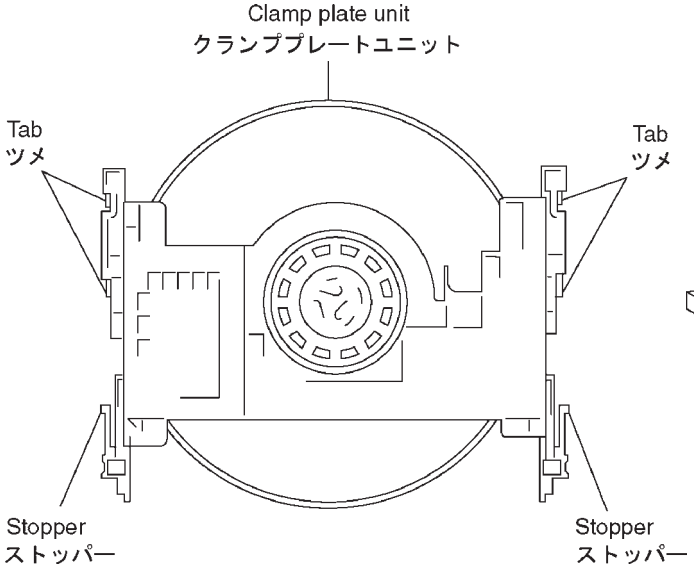

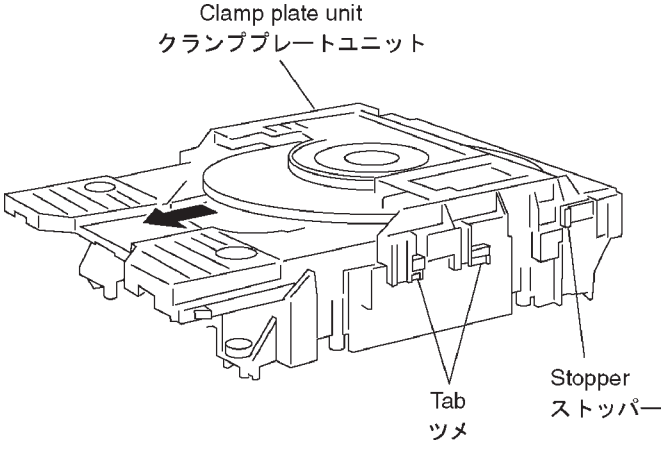

4. Tray

Lift the tray.

4. トレー

トレーを持ち上げる。

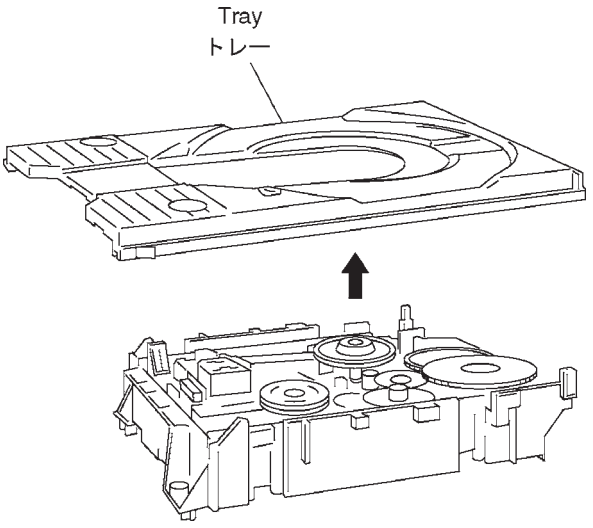

<Precautions in reassembling the tray>

- Reassemble the tray so that it is in the backmost position.

1. Turn traverse gear until cam gear lever comes to the lever adjusting position at the end of the mechanical chassis unit.

＜トレー組立ての注意点＞

●トレーが最後端位置になるように組立てる。

1. カムギアのレバーの位置とメカシャーシユニットのレバー合わせ位置(メカシャーシユニットの端)が合うようにトラバースギアを回転させる。

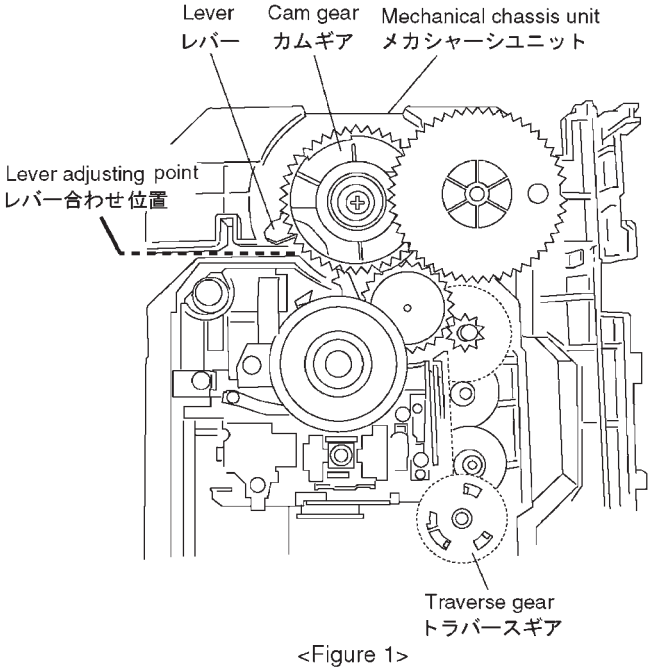

<Figure 1>
＜図1＞

2. Check the position of convex phase on back of the tray, and that of concave phase on drive gear.

2. トレー裏面の位相凸と駆動ギアの位相凹の位置を確認する。

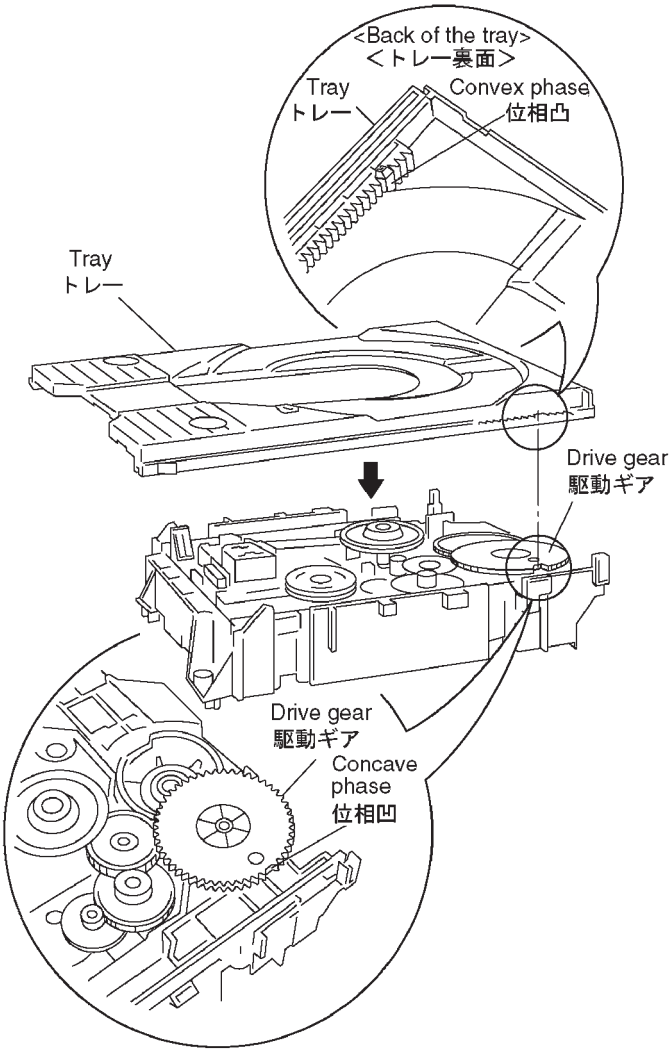

<Figure 2>
<図2>

a. Place the tray on the unit from rearward.

a. トレーを奥よりかぶせる。

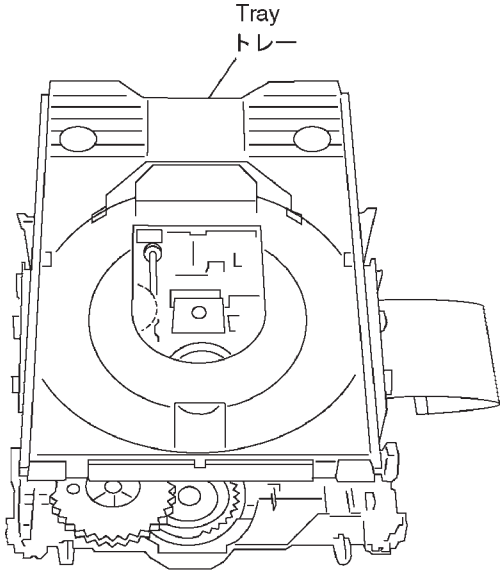

<Figure 3>
<図3>

b. Inch the tray frontward until convex phase and concave phase mate.

b. トレーを手前へ少しずつ押し、位相凸と位相凹を合わせる。

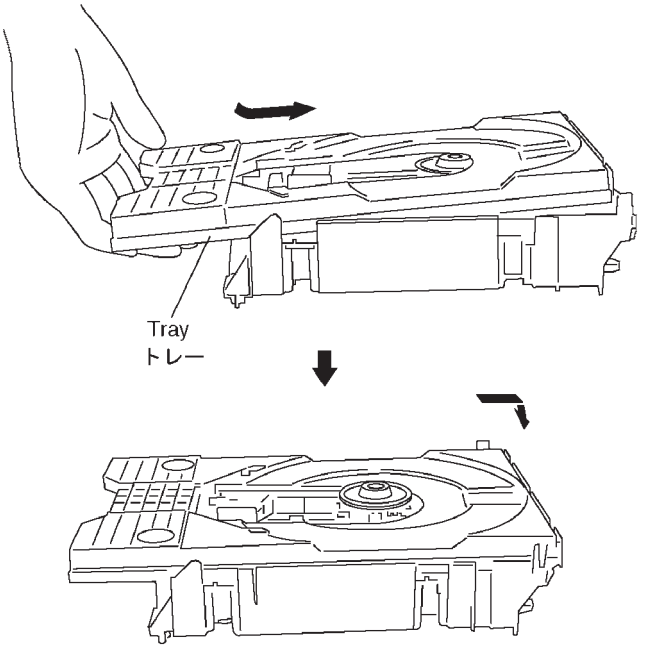

<Figure 4>
＜図4＞

Caution:

Make sure to mate convex phase and concave phase properly, so that the gap between turntable and tray becomes 5mm or less.

注意：

ターンテーブルとトレーのすき間が 5 mm以内になるように位相凸と位相凹を合わせる。

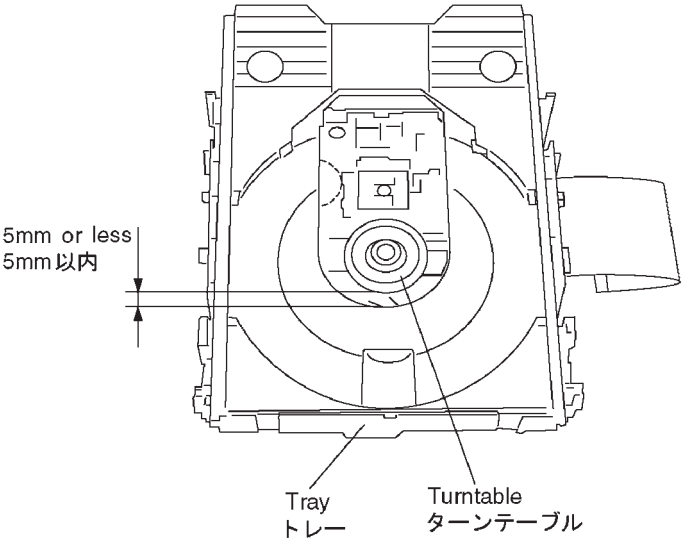

<Figure 5>
＜図5＞

5. Traverse Block

1. Lift the traverse block while spreading the hook of the mechanical chassis unit.
2. Disengage the tabs from the holes of the mechanical chassis unit.

<Precautions in reassembling the traverse block>

- Take the following precautions when reassembling the traverse block.

1. Turn traverse gear on the traverse block to let trigger lever turn rightward.
2. Bring cam gear lever to the lever adjusting position at the end of mechanical chassis unit.
3. Put tabs A and B into slots A and B respectively.
   Place tabs C into hooks to mount the traverse block on mechanical chassis unit.

5. トラバースブロック

1. メカシャーシユニットのフックを手で広げながら、トラバースブロックを持ち上げる。
2. ツメをメカシャーシユニットの孔から外す。

＜トラバースブロック組立ての注意点＞

● トラバースブロックの組立て時は、下記の点に注意して下さい。

1. トラバースブロックのトラバースギアを動かし、トリガーレバーを右側へ回転させる。
2. カムギアのレバーの位置とメカシャーシユニットのレバー合わせ位置（メカシャーシユニットの端）を合わせる。
3. ツメA、Bを溝A、Bへ入れる。
   ツメCをフックへはめこみトラバースブロックとメカシャーシユニットを組立てる。

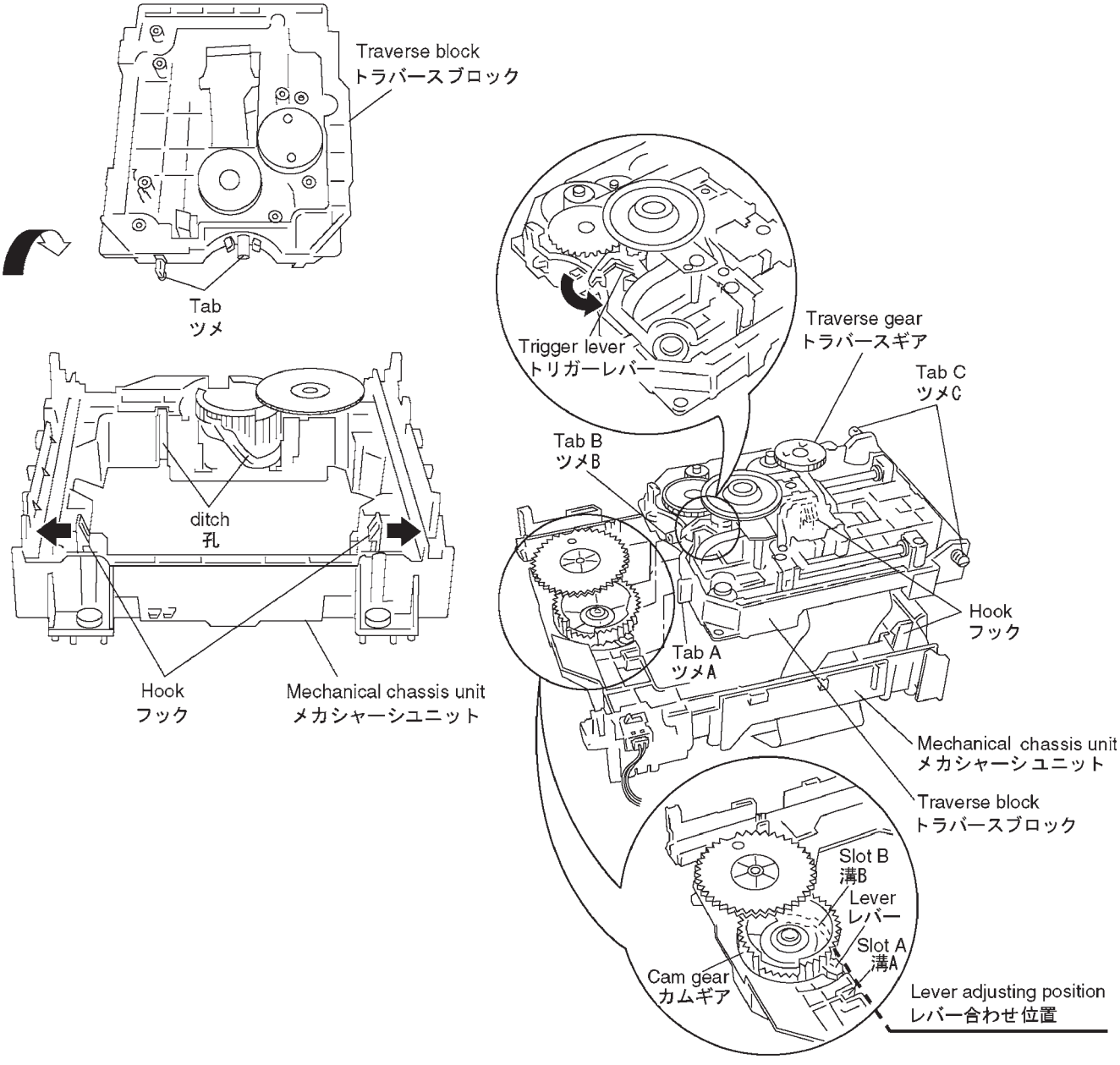

Figure 6
＜図6＞

6. Traverse Gear

1. Disengage the tabs from the traverse gear.
2. Remove the traverse gears B and C.

6. トラバースギアB、C

1. トラバースギアのツメを外す。
2. トラバースギアB、C を外す。

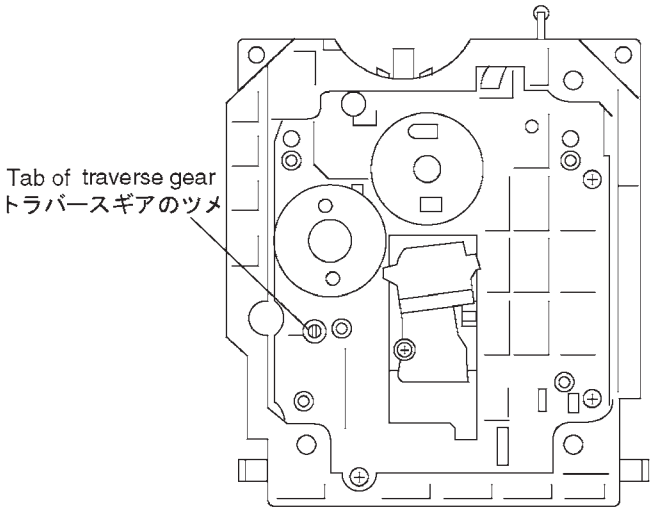

<Traverse block bottom>
＜トラバースブロック底部＞

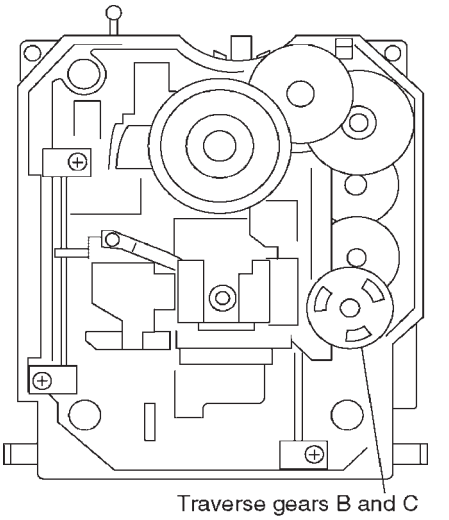

Note: The traverse gear B is under the traverse gear C.
注）トラバースギアBはトラバースギアCの下にあります。

7. Optical Pickup Unit

1. Remove the screws.
2. Remove the spring holders and the springs.
3. Pull out the drive shaft and guide shaft.

7. 光ピックアップユニット

1. ねじを外す。
2. スプリングホルダー、スプリングを外す。
3. ドライブシャフト、ガイドシャフトを引き抜く。

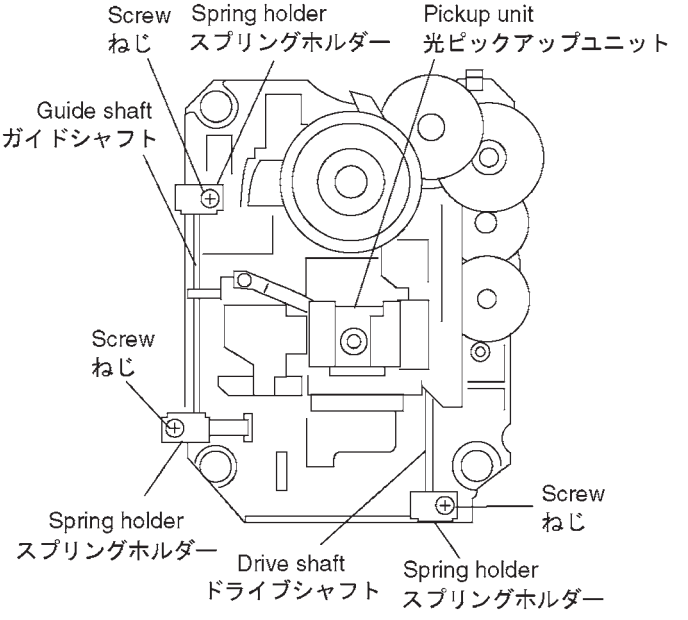

Precautions in optical pickup replacement

The optical pickup can be damaged by static electricity from your body. Be sure to take static electricity countermeasures when working around the optical pickup.
(Refer to the related page in this Manual about the countermeasures.)

1. Do not touch the laser diode, actuator or their associated parts.
2. Do not use a tester to check the laser diode. (Laser diode can be easily damaged.)
3. Using an anti-static soldering iron with ESD protection is recommended when adding or removing the laser diode shorting jumper.
4. Solder the land on flexible cable of optical pickup unit.

Caution

- When using the soldering iron without anti-static feature, short-circuit the flexible cable terminal with a clip before short-circuiting the land.
- After completing the repair, remove the solder from the laser diode shorting jumper properly following the procedures described in this Manual.

光ピックアップ交換時のお願い

光ピックアップは体に帯電している静電気等で破壊される場合があります。光ピックアップ周辺を修理する場合は静電気保護対策を行った上で実施してください。（静電気対策についてのページを参照してください。）

1. レーザーダイオード周辺やアクチュエータ周辺はさわらないこと。
2. レーザーダイオードをテスター等で良否判定しないこと。（簡単に破壊されます。）
3. レーザーダイオードのショート・除去に使用する半田ゴテは静電対策されたものを推奨します。
   （推奨半田ゴテ）HAKKO ESD 対策品
4. 光ピックアップのフレキシブルケーブルにあるランドを半田付けします。

注意

- 静電対策されていない半田ゴテ使用時は、フレキシブルケーブルの端子面をクリップ等でショートしてから、ランドをショートしてください。
- 上記のレーザーダイオードのショートは修理完了後、本文説明順に従い正しい手順でハンダを取り除いてください。

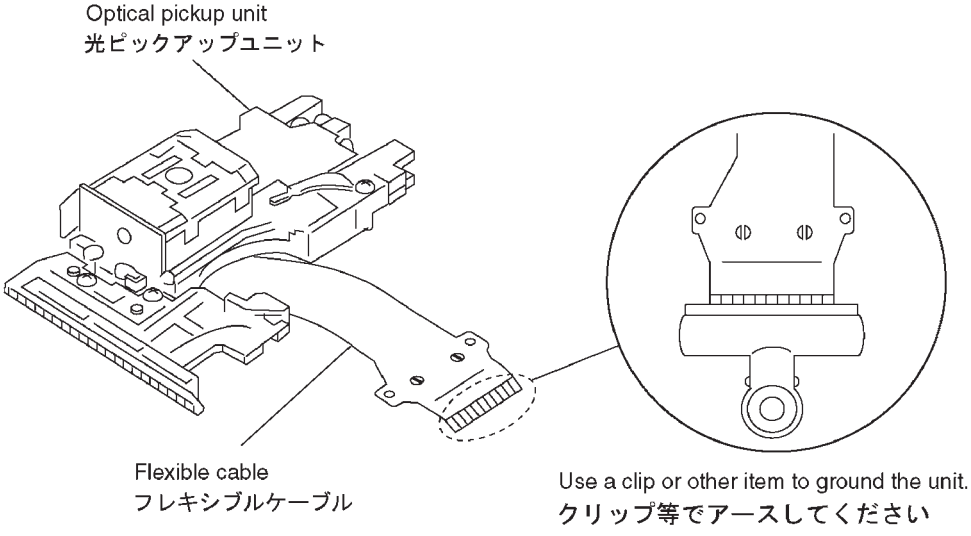

8. Disassembling the Middle Chassis

1. Remove the holder pins.
2. Remove the tab.
3. It lifts while pulling it in the direction of the arrow.

8. ミドルシャーシ

1. 押えピンを外す。
2. ツメを外す。
3. 矢印の方向に引きながら持ち上げる。

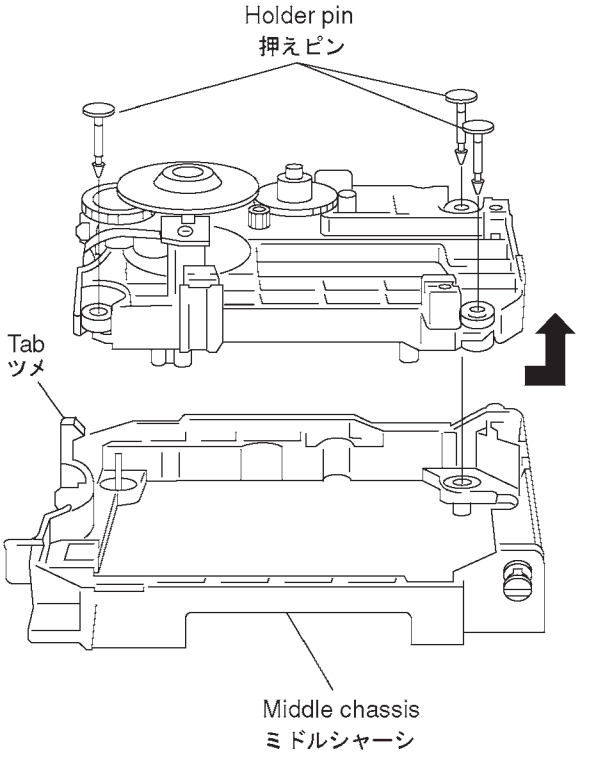

9. Disassembling the Traverse Gear A/FG unit

1. Remove the screw.
2. Remove the traverse gear A.

9. トラバースギアA/FG ユニット

1. ねじを外す。
2. トラバースギアA を外す。

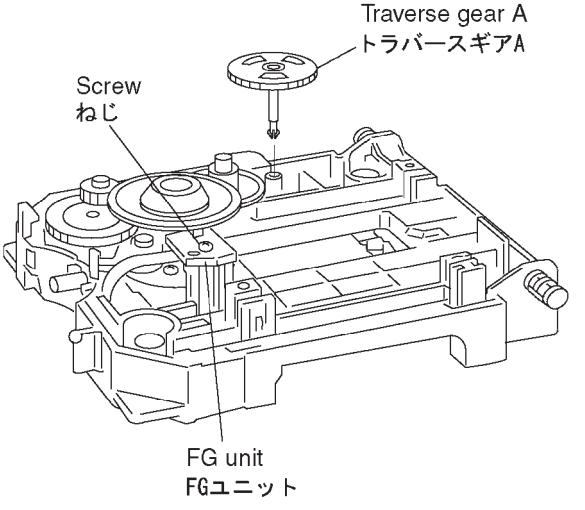

10. Disassembling the Spindle Motor Unit

Remove the rubber isolators.

10. スピンドルモータアセンブリ

フローティングゴムを外す。

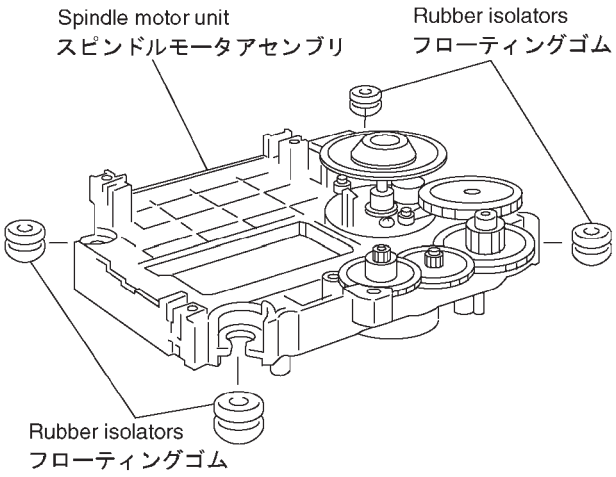

■ SERVICE MODE AND SELF-DIAGNOSIS FUNCTION

1. Service Mode

- While pressing the "▭" button and "⏏" button, press the STANDBY/ON button, and then the service mode is activated.
- In the service mode, the function becomes DVD/CD regardless of the preceding state.
- When the service mode is activated, PGM and RND on the FL display light up simultaneously.
- In the service mode, the DVD operation is usually executed. Only when the operator uses the procedure as described below, special operation is executed.

Note: For jitter check, load the DVD test disc. [DVDT-S15 (AAX07320) or DVDT-S01]

Item	Player mode and button combination	Function	Display	Cancellation method
Error code check	In STOP mode, press "0" button on the remote control unit.	The latest error code stored in EEPROM is displayed.	Error code (play_err) is expressed in the following convention. Error code = 0 x DAXX is expressed: → nn UXX Error code = 0 x DBXX is expressed: → nn HXX Error code = 0 x DXXX is expressed: → nn FXXX Error code = 0 x 0000 is expressed: → nn F—— * "nn" denotes the serial number of history.	Cancelled automatically 5 seconds later.
Jitter check	In PLAY mode, press "1" button on the remote control unit.	Jitter rate is measured and displayed.	J_xxx_yyy_zz Focus drive value Read error counter Jitter rate Jitter check mode Jitter rate is shown in decimal notation to one place of decimal. Focus drive value is shown in hexadecimal notation.	Press STOP or OPEN button.
Region display	In STOP mode, press "2" button on the remote control unit.	The region numbers and video format are displayed.	x_yy_zzz N: NTSC / 6: PAL60 N: noPAL / P:PAL Region No.	Cancelled automatically 5 seconds later.
Version display	In STOP mode, press "3" button on the remote control unit.	DVD module firmware version is displayed.	srrr_xyzzzz System controller release number System controller model number System controller generation Panel controller release number Panel controller model number	Cancelled automatically 5 seconds later.
Lighting of display tube	In STOP mode, press "4" button on the remote control unit.	All segments light up.	——	Turn off the power.
DVD laser drive current measurement	In STOP mode, press "5" button on the remote control unit.	DVD laser drive current is measured and the result is displayed together with the initial value stored in EEPROM. After the measurement, DVD laser emission is kept on. It is turned off when the "STANDBY/ON" key is switched off.	LDD_034_032 Measured current Initial current stored in EEPROM DVD laser current measurement mode The value denotes the current in decimal notation. The above example shows the initial current is 34mA and the measured value is 32mA.	Cancelled automatically 5 seconds later.
Initial setting of laser drive current	In STOP mode, press "6" button on the remote control unit.	The initial current value for each DVD laser and CD laser is separetely saved in EEPROM.	LDO_034_028 CD laser current measurement DVD laser current measurement Laser current initial setting mode The value denotes the current in decimal notation. The above example shows the initial current is 34mA and 28mA for DVD laser and CD laser respectively when the laser is switched on.	Cancelled automatically 5 seconds later.

■サービスモードと自己診断機能

1. サービスモード

・ 本体の“▭”ボタンと“≜”ボタンを押しながらSTANDBY/ONボタンを押すと、サービスモードに入る。
・ サービスモードでは、以前の状態に関わらずファンクションはDVD/CDになる。
・ サービスモードに入ると、FL表示のPGMとRNDが同時に点灯する。
・ サービスモードでは、通常DVD動作をするが、以下の操作に対してのみ特別な動作を行う。
注）ジッタチェックには、DVDテストディスクを使用します。

項目	動作条件とキー操作	機能	表示	解除方法
エラーコード表示	ストップ状態で、リモコンの"0"ボタンを押す。	EEPROMに格納された最新のエラーコードを表示する。	エラーコード(play_err)を下記ルールで表示する。 エラーコード= 0 x DAXXの表示 → nn UXX エラーコード= 0 x DBXXの表示 → nn HXX エラーコード= 0 x DXXXの表示 → nn FXXX エラーコード= 0 x 0000の表示 → nn F--- ※"nn"はエラー履歴番号	5秒後に自動解除する。
ジッタ表示	プレイ状態で、リモコンの"1"ボタンを押す。	ジッタを測定し表示する。	J_xxx_yyy_zz └ フォーカス駆動値 └ リードエラーカウンタ └ ジッタ測定値 └ ジッタ表示モード 表示値は小数点以下1桁の10進数。 フォーカス駆動値は16進数表示。	STOPまたはOPENボタンを押す
リージョン表示	ストップ状態で、リモコンの"2"ボタンを押す。	リージョン番号とビデオフォーマットを表示する。	x_yy_zzz └ N: NTSC / 6: PAL60 └ N: noPAL / P:PAL └ リージョン番号	5秒後に自動解除する。
バージョン表示	ストップ状態で、リモコンの"3"ボタンを押す。	DVDモジュールファームウエアバージョンを表示する。	srrr_xyzzzz └ シスコンのリリース番号 └ シスコンの機種タイプ └ シスコンの世代 └ パネコンのリリース番号 └ パネコンの機種タイプ	5秒後に自動解除する。
FL全点灯	ストップ状態で、リモコンの"4"ボタンを押す。	FL全点灯	————	二次パワーオフ
DVDレーザ電流測定	ストップ状態で、リモコンの"5"ボタンを押す。	DVDレーザー電流を測定し、EEPROMに記録された初期値と共に表示する。 なお、測定後、DVDレーザは点灯を継続し、"STANDBY/ON"キーによる電源オフで消灯する。	LDD_034_032 └ 電流現在値 └ EEPROMに記録された電流初期値 └ DVDレーザ電流測定モード 表示値は10進数で電流を示す。上記の例では、レーザオン時電流の初期値が34mA、現在値が32mAであることを示す。	5秒後に自動解除する。
レーザ電流初期値設定	ストップ状態で、リモコンの"6"ボタンを押す。	DVDとCDの初期値を別々にEEPROMに記憶する。	LDO_034_028 └ CD電流測定値 └ DVD電流測定値 └ レーザ電流初期値設定モード 表示値は10進数で電流を示す。上記の例では、レーザオン時の電流初期値が、DVDレーザ34mA、CDレーザ28mAであることを示す。	5秒後に自動解除する。

Item	Player mode and button combination	Function	Display	Cancellation method
CD laser drive current measurement	In STOP mode, press "7" button on the remote control unit.	CD laser drive current is measured and the result is displayed together with the initial value stored in EEPROM. After the measurement, CD laser emission is kept on. It is turned off when the "STANDBY/ON" key is switched off.	LDC_028_026 Measured current Initial current stored in EEPROM CD laser current measurement mode The value denotes the current in decimal notation. The above example shows the initial current is 28mA and the measured value is 26mA.	Cancelled automatically 5 seconds later.
DVD module initialization	In STOP mode, press "□" and "⏮/◁◁" buttons on the player for 3 seconds or longer.	DVD module is initialized.	"INITIALIZE"	

2. Self-Diagnosis Function (UHF Display)

This unit incorporates a convenient self-diagnosis function for use in troubleshooting.

Display method	Display	Diagnosis	
Service numbers displayed during use.	U11	Focus error	
	H01	Tray loading error	
	H02	Spindle servo error	
	H03	Traverse error	
	H04	Tracking servo error	
	H05	Seek error	
	H06	Power supply error	
In SERVICE mode, press "0" button on the remote control unit.	F0**	Disc format error	Refer to error code.
	F1**	Disc code error	
	F2**	Decoder LSI error	
	F3**	SDRAM error	
	F4**	IIC BUS error	
	F5**	DSC error	
	F6**	ECC error	
	F7**	Microprocessor error	
	F8**	Microprocessor error	

項目	動作条件とキー操作	機能	表示	解除方法
CDレーザ電流測定	ストップ状態で、リモコンの"7"ボタンを押す。	CDレーザー電流を測定し、EEPROMに記録された初期値と共に表示する。 なお、測定後、CDレーザは点灯を継続し、"STANDBY/ON"キーによる電源オフで消灯する。	LDC_028_026 ↑ ↑ ↑ └ 電流現在値 └ EEPROMに記録された電流初期値 └ CDレーザ電流測定モード 表示値は10進数で電流を示す。上記の例では、レーザオン時電流の初期値が28mA、現在値が26mAであることを示す。	5秒後に自動解除する。
DVDモジュールイニシャライズ	ストップ状態で、プレイヤーの"□"ボタンと"⏮/⏪"を3秒以上押す。	DVDモジュールがイニシャライズされる。	"INITIALIZE"	

2．自己診断機能（UHF表示）

本機には、故障修理時に使うのに便利な自己診断機能が組み入れてあります。

表示モード	表示	診断	
使用中は、サービス番号を表示。	U11	フォーカス・エラー	
	H01	トレー搭載エラー	
	H02	スピンドル・サーボエラー	
	H03	トラバース・エラー	
	H04	トラッキング・サーボ・エラー	
	H05	シーク・エラー	
	H06	電源エラー	
サービスモードで、リモコンの“0”ボタンを押す。	F0**	ディスク・フォーマット・エラー	エラーコード参照
	F1**	ディスク・コード・エラー	
	F2**	デコーダーLSIエラー	
	F3**	SDRAMエラー	
	F4**	IIC BUS エラー	
	F5**	DSCエラー	
	F6**	ECCエラー	
	F7**	マイコン・エラー	
	F8**	マイコン・エラー	

3. Test mode

- While pressing the "▭" button and "▷▷/▷▷|" button, press the "STANDBY/ON" button; then the test mode (exclusively for display) is activated.
- In the test mode, the function becomes DVD/CD regardless of the preceding state.
- When the test mode is activated, "Test Mode" appears on the FL display.
- While in the test mode, the DVD function is at stop.
- The display changes as follows when the "▷▷/▷▷|" button or "|◁◁/◁◁" button is pressed.

Item	Operation
0	Test Mode displayed
1	Firmware version of IC600 Operation CPU displayed

4. Initialization of user settings

- To initialize the user settings, press the "▭" button and "▯▯" button simultaneously when the unit operation is at stop.
- The contents to be initialized are ON SCREEN setting items and SETUP setting items.

5. Dealer's lock

- Pressing the "▭" button and "⏏"button simultaneously when the unit is at stop causes the dealer's lock to turn ON/OFF.
- While the dealer's lock is ON, the tray does not come out even when "⏏" button is pressed. (to prevent discs from being stolen from store display)
- The ON/OFF state of the dealer's lock remains unaffected even when the primary power supply is turned ON/OFF.

3. テストモード

・本体の“▭”ボタンと“▷▷/▷▷|”ボタンを押しながら“STANDBY/ON”ボタンを押すと、テストモード(表示専用)に入ります。
・テストモードでは、以前の状態に関わらずファンクションはDVD/CDになります。
・テストモードに入ると、FL表示にTest Modeと表示されます。
・テストモード中は、DVD機能は停止しています。
・“▷▷/▷▷|”ボタンまたは“|◁◁/◁◁”ボタンを押すことで、以下の項目表示に移行します。

項目	動作
0	Test Mode表示
1	IC600 Operation CPUのファームウェアバージョンを表示する。

4. ユーザ設定初期化

・停止状態で本体の“▭”ボタンと“▯▯”ボタンを同時に押すと、ユーザ設定を初期化します。
・初期化される内容は、ON SCREEN設定項目とSETUP設定項目です。

5. ディーラーズロック

・停止状態で本体の“▭”ボタンと“⏏”ボタンを同時に押すと、ディーラーズロックのON/OFFを切り替えます。
・ディーラーズロックONのときは、“⏏”ボタンを押してもトレーが出ません。(店頭でのディスク盗難防止)
・一次電源をON/OFFしても、ディーラーズロックのON/OFF状態は保持しています。

6. Service Precautions

6.1. Recovery after the dvd player is repaired

When a FROM or an EEPROM on the DVD module P.C.B. has been replaced, carry out the recovery disc procedure to optimize the drive.
Playback the disc below to perform the recovery automatically,

Recovery disc: RFKZD5TR001 (AAX27810)

Note:
When the recovery procedure is performed, the user settings will be erased and the factory settings will be restored as when the initialization procedure is used. Therefore, it is necessary to write down the content of the user settings before performing the recovery procedure and reset it after that.

6.2. Firmware version-up of the DVD player

The firmware of the DVD player may be updated to improve the quality, including optimizing operationability and playability with substandard discs.
The version-update disc also has a recovery function so that you don't need to use the recovery disc again.

Note:
If the AC power supply is lost during version-updating due to a power failure, the version-update is improperly carried out.
In such a case, replace the FROM and carry out the version-update again.
The product number of the version-update disc will be noticed when it is supplied.

7. Handling After Completing Repairs

Use the following procedure after completing repairs.

7.1. Method

Confirm that the power is turned on:
1. Press the "OPEN/CLOSE" button to close the tray.
2. Press the "STANDBY/ON" button to turn off the power.
3. Disconnect the power plug from the outlet.

7.2. Precautions

Do not disconnect the power plug from the outlet with the tray still open, then close the tray manually.

6. サービス時の注意事項

6.1. DVD プレーヤ修理後のリカバリー処置

DVDモジュール基板内のFROMまたはEEPROM等を交換した場合はドライブを最適化するためにリカバリーディスク処置を実施してください。

リカバリーディスク：RFKZD5TR001（AAX27810）

注意
リカバリー処置を実施すると、ユーザイニシャライズと同様にお客様が設定された情報が工場出荷状態に戻りますので、あらかじめ設定内容を控えておき、リカバリー処置実施後に再設定してください。

6.2. DVD プレーヤのファームウェアバージョンアップ

DVDプレーヤでは製品の操作性や規格外ディスクに対するプレーヤビリティー等の品質性能向上のためプレーヤのファームウェアを更新する場合があります。
その場合、バージョンアップディスクはリカバリー機能も有していますのでリカバリーディスクでもう一度やり直す必要はありません。

注意
バージョンアップ中に停電等でAC電源が切れた場合はバージョンアップが正常に行われません。
その場合はFROMを交換して再度バージョンアップを実施してください。
バージョンアップディスクの品番は発生時に案内します。

7. 修理完了後の取り扱い

修理完了後は次の操作を行なってください。

7.1. 方法

電源オンの状態で
1. 開/閉ボタンを押し、トレーを閉じる。
2. “STANDBY/ON”ボタンを押し、電源を切る。
3. 電源のコンセントを抜く。

7.2. ご注意

トレーが出たまま電源コンセントを抜いて、後から手動でトレーを閉じないでください。

8. Error Code

	Description of error	Supplementary explanation	Faulty point 1	Faulty point 2	Faulty point 3	Faulty point 4
	L. H error					
U11	Focus error					
H01	Tray loading error					
H02	Spindle servo error	(Spindle servo, DSC SP motor, CLV servo error)				
H03	Traverse servo error					
H04	Tracking servo error					
H05	Seek error					
H06	Power supply error	The power cannot be turned off due to a communication error between the panel control and the system control.				
	DSC related error					
F500	DSC error	DSC is stopped due to occurrence of a servo error. (startup, focus error, etc.)	OPU	ADSC	FEP	Servo drive
F501	DSC not ready	Communication error between DSC and system control (communication failure due to DSC not at work)	ADSC	CPU		
F502	DSC time out error	To be handled in the same way as F500	OPU	ADSC	FEP	Servo drive
F503	DSC communication failure	Communication error (A communication command was transmitted but an error occurred.)	ADSC	FEP	EEPROM	
F505	DSC Attention Error	To be handled in the same way as F500	OPU	ADSC	FEP	Servo drive
F506	Invalid media	The disc is upside down, TOC cannot be read, unusable disc	Disc	FEP	ADSC	ODC
	ODC related error					
F600	No control data is obtainable due to a demodulation error	Operation is stopped because the navigation data cannot be obtained due to a faulty condition of the demodulation system	ODC	FEP	ADSC	
F601	Undefined sector ID is requested.	Operation is stopped due to a request for access by an abnormal ID data.	ODC	FEP	ADSC	
F602	LEAD-IN is not obtainable due to demodulation error.	LEAD IN data cannot be read.				
F603	KEY DET is not obtainable due to a demodulation error	The CSS data of the disc cannot be obtained.				
F610	ODC abnormal	Issuing a command is not permitted.	ODC			
F611	6626 QCODE don't read Error	No seek address is obtainable in the CD system.	ODC			
F612	No CRC OK is issued for a certain time.	No ID data is obtainable in the DVD system.	ODC			
F630	No response is provided for the inquiry of KEY DET.	(Only when used internally)				
F631	CPPM KEY DET is not usable until the end of the file.	The CPPM file system cannot be read due to a scratch, etc.	Disc	CPPM		
F632	CPPM-KEY-DET is not usable.	CPPM-KEY-DET is revoked or falsified.	Disc	EEPROM	CPPM	
	Disc code					
F103	Illegal highlight position	It is highly possible that disc code is violated when displaying the highlight.	Disc			
	IIC error					
F4FF	Forcible initialization failure (time-out)		EEPROM	CPU	FEP	ADSC
	Microprocessor error					
F700	MBX overflow	When sending a message back to Disc Manager	Firm bug			
F701	Message command does not end.	Next message was issued before replying to Disc Manager.	Firm bug			
F702	Message command is changed.	The message is changed before replying to Disc Manager.	Firm bug			
F880	Incorrect task number	When a message comes from non-existing task (error stop, firm bug correction required)	Firm bug			
F890	Message transmission is attempted while transmitting to AV task	A message is being transmitted to AV task (error stop, firm bug correction, etc.)	Firm bug			
F891	A message cannot be transmitted to AV task.	Transmission of a message to AV task is started. (error stop, firm bug correction required)	Firm bug			
F893	FROM is falsified.		FROM	CPU		
F894	EEPROM abnormal		EEPROM	Serial communication line		
F8A0	Message command is not correct.	Transmission of a message to AV task is started. (error stop, firm bug correction required)	Firm bug			

OPU : Optical Pick Up, DSC : Digital Servo Controller, FEP : Front End Processor, ODC : Optical Disc Controller, FROM : Flash ROM

8. エラーコード

	エラー内容	エラー補足説明	不良箇所1	不良箇所2	不良箇所3	不良箇所4
	U，Hエラー					
U11	フォーカスエラー					
H01	トレイローディングエラー					
H02	スピンドルサーボエラー	（スピンドルサーボ、DSC SPモータ、CLVサーボエラー）				
H03	トラバースサーボエラー					
H04	トラッキングサーボエラー					
H05	シークエラー					
H06	電源エラー	パネルコントロールとシステムコントロール通信エラーで電源OFFできない				
	ＤＳＣ関連					
F500	DSCエラー	サーボエラー発生でDSC停止（立上げ、フォーカスエラー等）	OPU	ADSC	FEP	サーボドライブ
F501	DSC not Ready	DSC－システムコントロール通信エラー（DSCが動かないため通信できない）	ADSC	CPU		
F502	DSC Time Outエラー	F500と同じ扱い	OPU	ADSC	FEP	サーボドライブ
F503	DSCコミュニケーションFailure	通信エラー（通信コマンドを送信したが結果エラー発生）	ADSC	FEP	EEPROM	
F505	DSC Attention Error	F500と同じ扱い	OPU	ADSC	FEP	サーボドライブ
F506	無効なメディア	ディスクが裏表、TOCが読めない、使用可能対象外ディスク	ディスク	FEP	ADSC	ODC
	ODC関連					
F600	復調エラーによる管理情報取得不能	復調系の不具合によりナビゲーションデータが取得できないため動作停止	ODC	FEP	ADSC	
F601	不定なセクタＩＤが要求された	異常なIDデータのアクセス要求により動作停止	ODC	FEP	ADSC	
F602	復調エラーによるLEAD-IN取得不能	LEAD INデータが読めない				
F603	復調エラーによりKEY DET取得不能	ディスクのCSSデータが取得できない				
F610	ODC異常	コマンド発行許可が出ない	ODC			
F611	6626 QCODE don't read Error	CD系でシークアドレスが取得できない	ODC			
F612	一定時間CRC OKが出ない	DVD系でIDデータが取得できない	ODC			
F630	KEY DET問合せに対する非応答	（内部使用のみ）				
F631	FILE終端までCPPM KEY DETが不可	CPPMファイルシステムがキズ等により読めない	ディスク	CPPM		
F632	CPPM-KEY-DETが不可	リボークあるいは改ざんされている	ディスク	EEPROM	CPPM	
	ディスクコード					
F103	Ilegal highlight Position	ハイライト表示時　ディスク規格違反の可能性大	ディスク			
	ＩＩＣエラー					
F4FF	強制イニシャライズ失敗（タイムアウト）		EEPROM	CPU	FEP	ADSC
	マイコンエラー					
F700	MBX overflow	Disc Managerへメッセージ返信時	ファームバグ			
F701	メッセージコマンド終了しない	Disc Managerに返事を返す前に次のメッセージが発行された	ファームバグ			
F702	メッセージコマンド変化	Disc Managerに返事を返す前にそのメッセージが変更された	ファームバグ			
F880	タスク番号が適切でない	存在しないタスクからメッセージがきたとき（エラー停止、ファームバグ修正要）	ファームバグ			
F890	AVタスクへ送信中にメッセージを送信しようとした	AVタスクへメッセージ送信中（エラー停止、ファームバグ修正要）	ファームバグ			
F891	AVタスクへのメッセージ送信ができなかった	AVタスクへメッセージ送信開始（エラー停止、ファームバグ修正要）	ファームバグ			
F893	FROM改ざん		FROM	CPU		
F894	EEPROM異常		EEPROM	シリアル通信ライン		
F8A0	メッセージコマンドが適切でない	AVタスクへメッセージ送信開始（エラー停止、ファームバグ修正要）	ファームバグ			

OPU : Optical Pick Up, DSC : Digital Servo Controller, FEP : Front End Processor, ODC : Optical Disc Controller, FROM : Flash ROM

■ OPTICAL PICKUP SELF-DIAGNOSIS AND REPLACEMENT PROCEDURE

1. Self-diagnosis

An optical pickup self-diagnosis function and tilt adjustment check function have been included in this unit. When repairing, use the following procedure for effective Self-diagnosis and tilt adjustment. Be sure to use the self-diagnosis function before replacing the optical pickup when "NO DISC" is displayed. As a guideline, you should replace the optical pickup when the value of the CD laser drive current is more than 55 (70 for DVD).

Note:
Check the value within three minutes after applying the power to the player. (When the unit warms up, the result will be incorrect.)

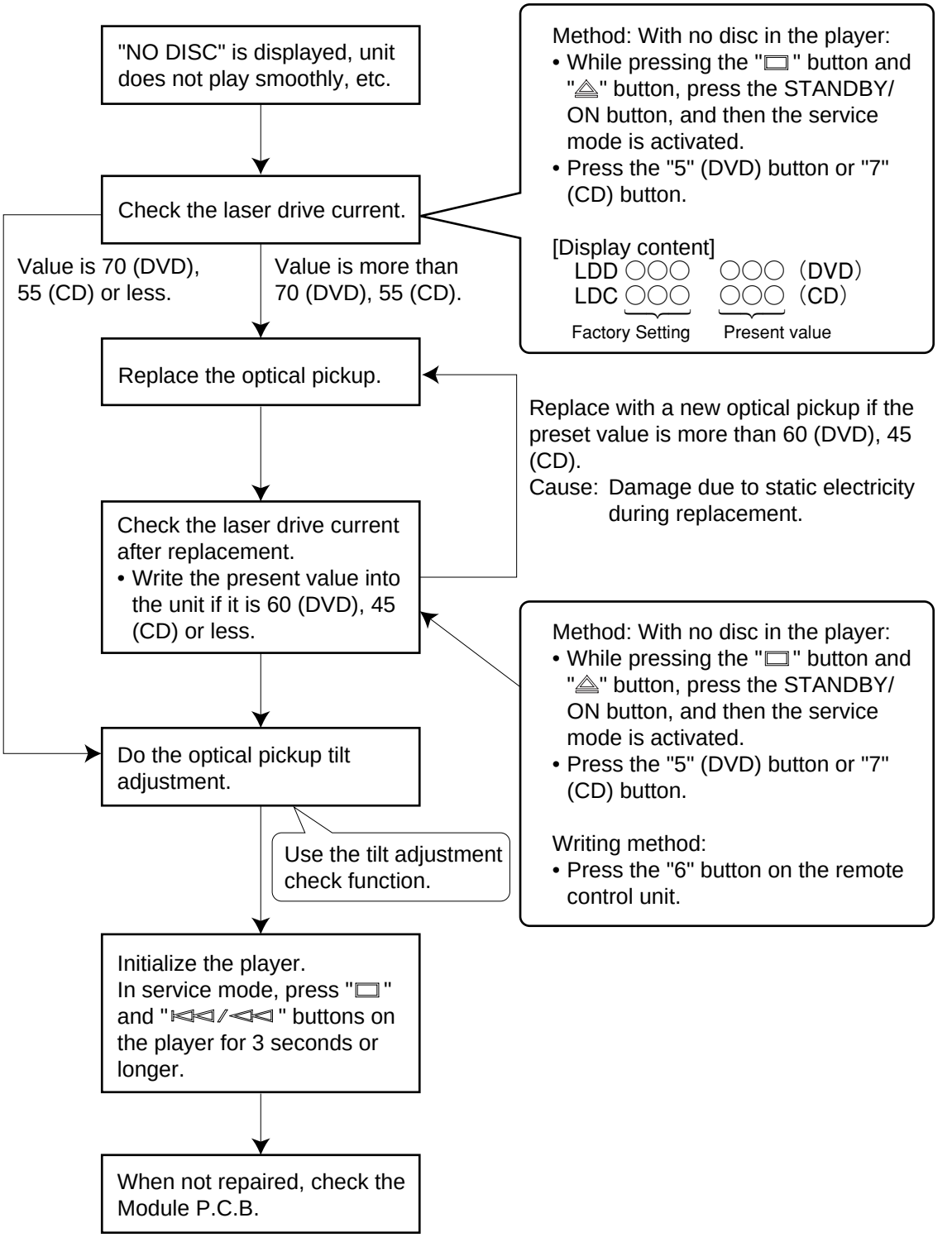

■光ピックアップの故障診断と交換手順

1. 故障診断

本機には、新機能として「光ピックアップ故障診断機能」と「あおり調整確認機能」を内蔵しております。修理時は、次の手法を用い効率的に故障診断、およびあおり調整を実施ください。
特に「NO DISC」表示が出る場合は光ピックアップを交換する前に「故障診断」を行います。レーザー駆動電流の現在値が「55を越える」場合が光ピックアップ交換の目安になります。

注意
電源を入れてから3 分以内に診断をしてください。（プレーヤーが温まると正確な診断ができません。）

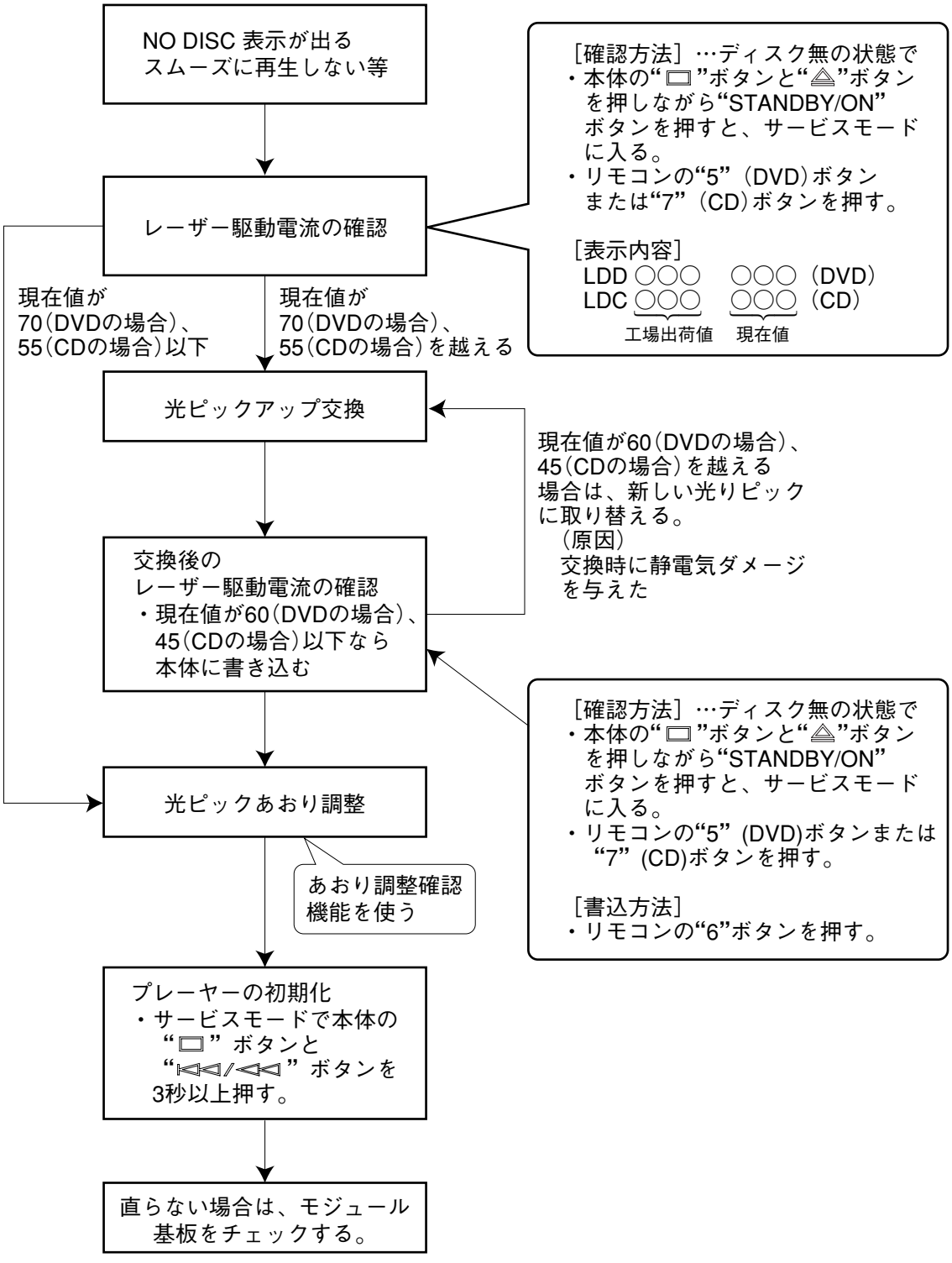

■ OPTICAL PICKUP TILT ADJUSTMENT / 光ピックアップあおり調整

Adjustment point	Tangential adjustment screw, Tilt adjustment screw
Mode	T01 (inner periphery) play, T43 (outer periphery) play
Disc	DVDT-S15 (AAX07320) or DVDT-S01
Measuring equipment	None (Use main unit servicing display.)
Adjustment value	Adjust to the minimum jitter value.
Tool	Hex wrench 1.2mm JZS0100 (TX946380)
Screw Lock	RZZOL01 (TX946400)

調整箇所	タンジェンシャル調整ネジ、チルト調整ネジ
モード	T01（内周）再生, T43（外周）再生
ディスク	DVDT-S15（AAX07320）または DVDT-S01
計測器	なし（本体サービス表示を使用）
調整値	ジッター値が最低になるように調整します。
ツール	六角レンチ 1.2mm JZS0100 (TX946380)
ネジロック	RZZOL01 (TX946400)

1. Important points in optical pickup tilt adjustment

- Before starting optical pickup tilt adjustment, be sure to take anti-static measures.
- Optical pickup tilt adjustment is needed after replacement of the following components.

1. Optical pickup unit
2. Spindle motor unit
3. Optical pickup peripheral parts (such as the rail)

Notes

Adjustment is generally unnecessary after replacing other parts of the traverse unit. However, make adjustment if there is a noticeable degradation in picture quality. Optical adjustments cannot be made inside the optical pickup. Adjustment is generally unnecessary after replacing the traverse unit.

1. 光学調整のポイント

・ 光学系調整を始める前に静電気保護対策を実施してください。
・ 次の部品交換時は光学調整「光ピックあおり調整」が必要です。

1. 光ピックアップを交換した。
2. スピンドルモータアセンブリを交換した。
3. 光ピックアップ周辺（レール等）を交換した。

備考

その他のトラバース内の部品交換は基本的に調整は不要ですが画質劣化が見られる場合は調整してください。光ピックアップ内の光学調整はできません。トラバースユニットを交換した場合は基本的に調整は不要です。

2. Adjustment procedure

1. While pressing the "▭" and "≜" buttons on the main unit, press the "STANDBY/ON" button on the main unit, and then service mode is activated.
2. In play mode, press the "1" button on the remote control unit.
3. Confirm that "J_xxx_yyy_zz" is shown on the front display.

For your information:

"yyy" and "zz" shown to the right have nothing to do with the jitter value. "yyy" is the error counter, while "zz" is the focus drive value.

Note:

Jitter value appears on the front display.

4. Play test disc track01 (inner periphery).
5. Adjust tangential adjustment screw so that the jitter value is minimized.
6. Play test disc track43 (outer periphery).

2. 調整方法

1. 本体の"▭"ボタンと"≜"ボタンを押しながら"STANDBY/ON"ボタンを押すと、サービスモードに入ります。
2. プレー・モードでリモコンの"1"ボタンを押します。
3. フロントのディスプレイの表示に「J_xxx_yyy_zz」と表示されているのを確認します。

参考

右側の「yyy」と「zz」はジッター値とは関係ありません。
「yyy」はエラー発生の回数をあらわします。
「zz」はフォーカス駆動値をあらわします。

注意

フロントのディスプレイにジッター値が表示されます。

4. テストディスクのtrack01（内周）を再生します。
5. タンジエンシャル調整ねじを回してジッター値が最低になるように調整します。
6. テストディスクのtrack43（外周）を再生します。

7. Adjust tilt adjustment screw 1 so that the jitter value is minimized.
8. Play test disc track43 (outer periphery).
9. Adjust tilt adjustment screw 2 so that the jitter value is minimized.
10. Repeat adjusting tilt adjustment screws 1 and 2 alternately until the jitter value is minimized.

3. Important points

1. Make tangential adjustment first, and then make tilt adjustment.
2. Repeat adjusting two or three times to find the optimum point.
3. Finish the procedure with tilt adjustment.

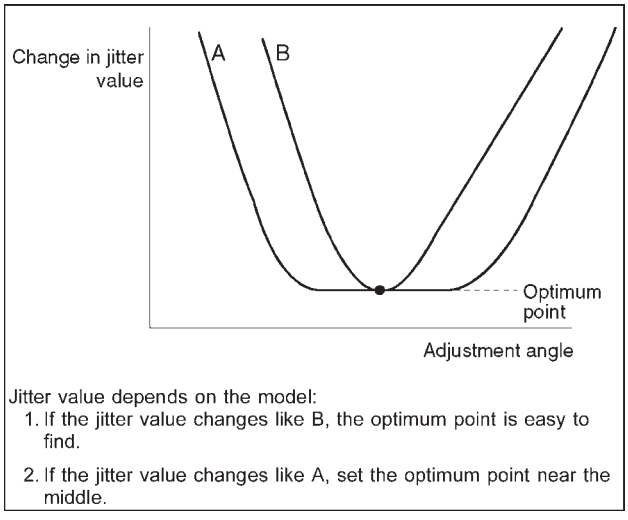

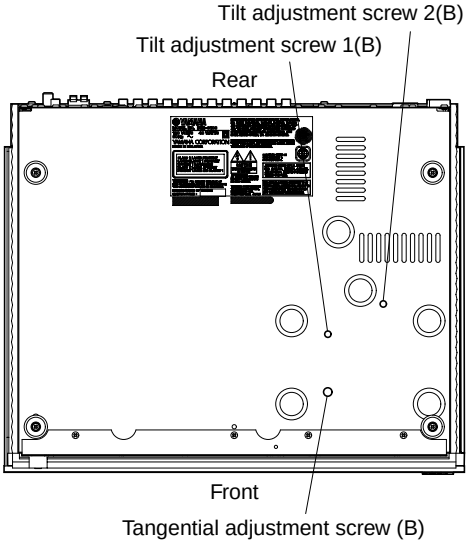

4. Check after adjustment

Play test disc or any other disc to make sure there is no picture degradation in the inner, middle and outer peripheries, and no audio skipping. After adjustment is finished, lock each adjustment screw in position using screw lock.

7. チルト調整ねじ1 を回してジッター値が最低になるように調整します。
8. テストディスクのtrack43（外周）を再生します。
9. チルト調整ねじ2 を回してジッター値が最低になるように調整します。
10. チルト調整ねじ1、2 を相互にジッター値が最低になるまで繰り返して調整を行なってください。

3. ポイント

1. タンジェンシャル側を先に調整してからチルト側を調整します。
2. 最良点を見つけるために2、3 回繰り返してください。
3. 最後にチルト調整で終わってください。

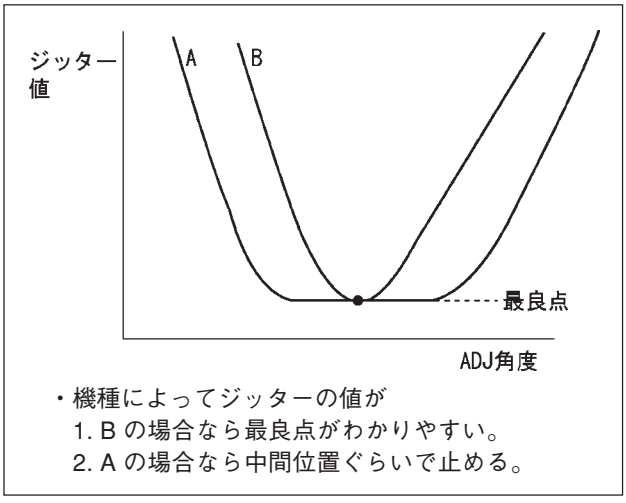

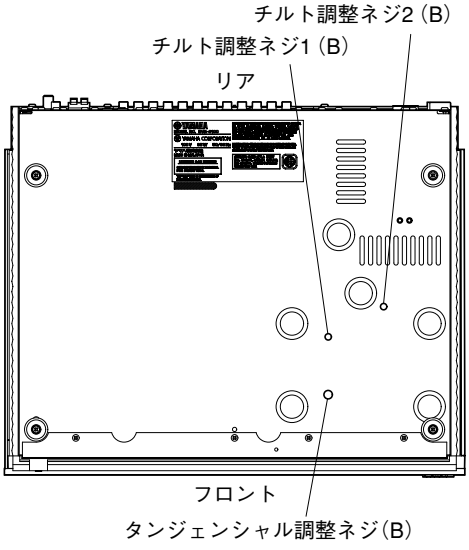

4. 調整後の確認

テストディスクや一般のディスクを再生して、内周、中周、外周で画質の劣化や音飛びなどがないことを確認してください。調整終了後はネジロックを行ない調整ねじを固定します。

5. Procedure for screw lock

1. After adjustment, remove the top cover, tray, clamper base and traverse unit in this sequence.
2. Lay the traverse unit upside down and lock the adjustment screw with screw lock.
3. After locking, reassemble the traverse unit, clamper base, tray and top cover.

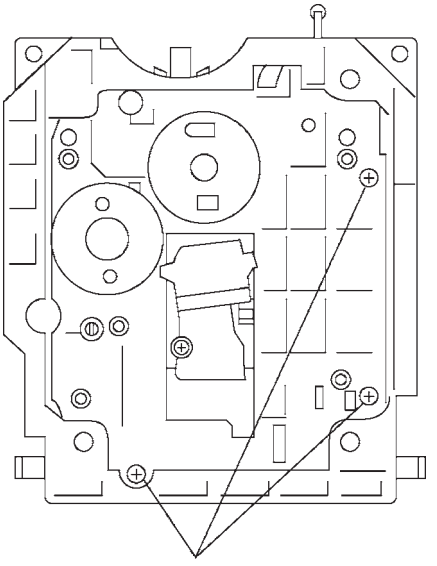

Screw lock
(adjustment screw)

5. ネジロックの方法

1. 調整終了後、トップカバー、トレー、クランパーベースユニット、トラバースユニットを順番に分解します。
2. トラバースユニットを裏返してネジロックで調整ねじを固定します。
3. 固定後、トラバースユニット、クランパーベースユニット、トレー、トップカバーを組み立てます。

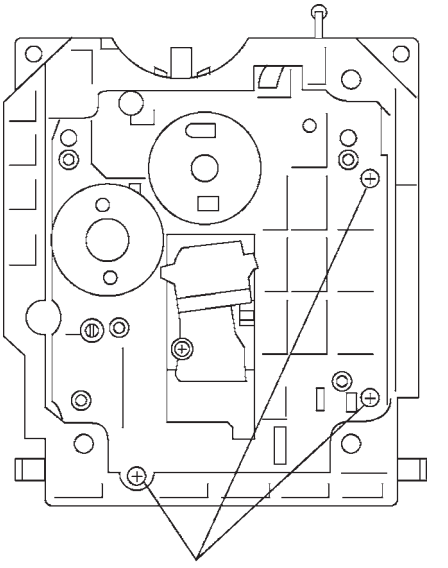

ねじロック
（調節ねじ）

■ ELECTRICAL CONFIRMATION / 電気確認

1. Video Output (Luminace Signal) Confirmation

1. ビデオ出力（輝度信号）の確認

Measurement point / 測定点	Mode / モード	Disc / ディスク
S-Video output terminal (Y OUT) S 端子（Y OUT）	PLAY	DVDT-S15 (Title 10), DVDT-S01 (Title 48) Color bar 100% / 100%カラーバー信号
Measuring equipment, tools / 計測器	**Confirmation value / 確認値**	
Screwdriver, Oscilloscope ドライバー、オシロスコープ 200mV/div 10µsec/div	1.0 Vp-p ± 20mV	

Purpose: To maintain video signal output compatibility.

1. Connect the oscilloscope to the S-video output Y terminal and terminate at 75 ohms.
2. Confirm that the Y level is 1.0 Vp-p ± 20 mV.

目的：映像信号出力の互換性を保つため

1. S 端子（Y OUT）を75Ωで終端し、オシロスコープに入力する。
2. Y 振幅が1.0Vp-p±20mV であることを確認する。

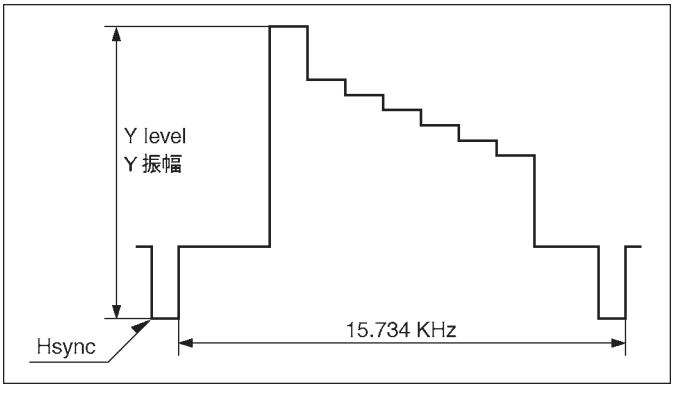

2. Video Output (Chrominance Signal) Confirmation

2. ビデオ出力（クロマ信号）の確認

Measurement point / 測定点	Mode / モード	Disc / ディスク
S-Video output terminal (C OUT) Ｓ端子（C OUT）	PLAY	DVDT-S15 (Title 10), DVDT-S01 (Title 48) Color bar 100% / 100%カラーバー信号
Measuring equipment, tools / 計測器	**Adjustment value / 確認値**	
Screwdriver, Oscilloscope ドライバー、オシロスコープ 200mV/div 10µsec/div	779 mVp-p ± 40mV	

Purpose: To maintain video signal output compatibility.
1. Connect the oscilloscope to the S-video output C terminal and terminate at 75 ohms.
2. Confirmation that the Magenta level is 779 mVp-p ± 40 mV.

目的：映像信号出力の互換性を保つため
1. Ｓ端子（C OUT 1/2）を75Ωで終端し、オシロスコープに入力する。
2. マゼンタ振幅レベルが779mVp-p±40mVであることを確認する。

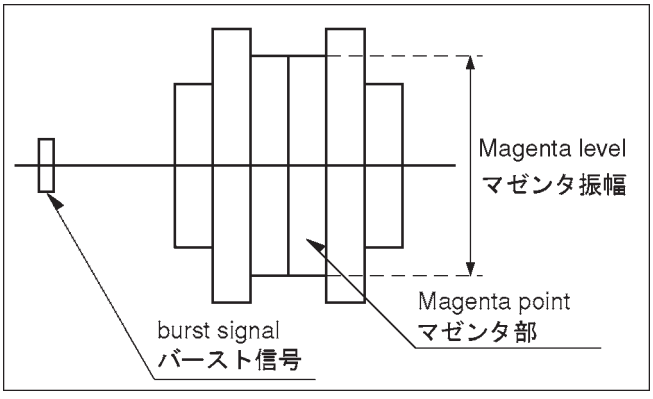

3. Progressive Output Confirmation (U, C, J models only)

Measurement point	Mode	Disc
Component video output terminal (Y OUT)	PLAY	DVDT-S15 (Title 10), DVDT-S01 (Title 48) Color bar 100%
Measuring equipment, tools	**Confirmation value**	
Screwdriver, Oscilloscope 200mV/div 10µsec/div	1.0 Vp-p ± 20mV	

Purpose : To maintain video signal output compatibility.
1. Connect the oscilloscope to the component video output Y terminal and terminate at 75 ohms.
2. Press the "PROGRESSIVE" button on the remote control unit. The main unit is in the "PROGRESSIVE" output mode and the front panel indicator lights.
3. Confirm that the Y level is 1.0 Vp-p ± 20 mV.

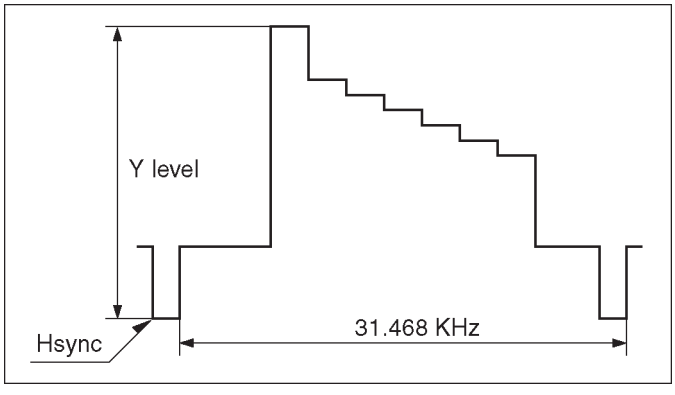

■ DSP SELF DIAGNOSIS FUNCTION (DIAG)／DSP自己診断機能（ダイアグ）

There are 15 DIAG menu items, each of which has sub-menu items.
Listed in the table below are menu items and sub-menu items.

本機には、検査、測定、不良個所の発見を目的にした自己診断機能（ダイアグ）があります。
ダイアグメニューは15個あり、そのそれぞれにサブメニューがあります。（ダイアグのメニュー操作は本体＋付属リモコンで行います。） 下表はメニュー一覧です。

No	DIAG menu		sub-menu		
1	DSP THROUGH	1.ANALOG BYPAS	1. ANALOG BYPASS		
			2. YSS 0dB		
			3. YSS Front 0dB		(Not used in this model)
			4. YSS FULL BIT		
			5. YSS FULL BIT F		(Not used in this model)
2	RAM THROUGH	2.RAM 0dB	RAM 0dB		
3	PRO LOGIC	3.PRO LOGIC I	1. PRO LOGIC I		
			2. PRO LOGIC II		
4	SPEAKER SET	4.MAIN:SML 0dB	1. MAIN: SMALL 0dB		
			2. CENTER: NONE		
			3. LFE/BASS: MAIN		
			4. Front Mix: 5ch		
5	MARGIN CHECK	5.MAIN 12dB	1. MAIN 12 dB MARGIN		
			2. MAIN 18 dB MARGIN		
6	OTHER INPUT	6.EXTERNAL DEC	EXTERNAL DECODER		(Not used in this model)
7	DISPLAY CHECK	7. VFD CHECK	1. VFD CHECK (Initial display / 初期表示)		
			2. VFD DISP OFF (All segments OFF / 全セグメント消灯)		
			3. VFD DISP ALL (All segments ON 100% / 全セグメント点灯100%)		
			4. VFD DIMMER (All segments ON 50% / 全セグメント点灯50%)		
			5. CHECKED PATTERN (ON in lattice / 格子状点灯)		
8	MANUAL TEST	8. TEST ALL	1. TEST ALL		
			2. TEST MAIN L		
			3. TEST CENTER		
			4. TEST MAIN R		
			5. TEST REAR R		
			6. TEST REAR CENTER		(Not used in this model)
			7. TEST REAR L		
			8. TEST LFE		
9	FACTORY PRESET	9. PRESET INHI	1. PRESET INHIBITED (memory initialization inhibited / メモリーの初期化禁止)		
			2. PRESET RESERVED (memory initialized / メモリーの初期化)		
10	AD DATA CHECK	PS:063	1. PS (protection)		
			2. K0/K1 (panel key)		
11	IF STATUS	IS1:440308C000	1. INSIDE STATUS 1	(5 Byte)	
			2. INSIDE STATUS 2	(3 Byte)	(Not used in this model)
			3. INSIDE STATUS 3	(4 Byte)	(Not used in this model)
			4. CHANNEL STATUS 1	(5 Byte)	(Not used in this model)
			5. CHANNEL STATUS 2	(5 Byte)	(Not used in this model)
			6. CHANNEL STATUS 3	(5 Byte)	(Not used in this model)
			7. CHANNEL STATUS 4	(5 Byte)	(Not used in this model)
			8. CHANNEL STATUS 5	(4 Byte)	(Not used in this model)
			9. BSI (YSS) 1	(5 Byte)	(Not used in this model)
			10. BSI (YSS) 2	(5 Byte)	(Not used in this model)
			11. BSI (YSS) 3	(5 Byte)	(Not used in this model)
			12. BSI (YSS) 4	(4 Byte)	(Not used in this model)
			13. BSI (CS) 1	(5 Byte)	(Not used in this model)
			14. BSI (CS) 2	(5 Byte)	(Not used in this model)
			15. BSI (CS) 3	(5 Byte)	(Not used in this model)
			16. BSI (CS) 4	(5 Byte)	(Not used in this model)
			17. BSI (CS) 5	(1 Byte)	(Not used in this model)
			18. YSS938-1	(5 Byte)	(Not used in this model)

No	DIAG menu	sub-menu		
		19. YSS938-2	(5 Byte)	(Not used in this model)
		20. YSS938-3	(4 Byte)	(Not used in this model)
		21. CS49329	(3 Byte)	(Not used in this model)
		22. Mute Trigger	(5 Byte)	(Not used in this model)
12	DSP RAM CHECK YSS BUS:NoEr	1. YSS938 BUS CHECK		
		2. PLD/CS BUS CHECK		
13	SOFT SWITCH 13.SW :PCB	1. SW MODE		
		2. MODEL SETTING		
		3. TUNER DESTINATION		
		4. TUNER EXIST		
		5. RDS EXIST		
		6. VIDEO FORMAT		
14	ROM VERSION/CHECK SUM/ PORT VER. XXXXX	1. VERSION		
		2. CHECK SUM ALL/PROGRAM		
		3. PORT		
		4. AAC PORT		
15	ROM CORRECTION / CHECK SUM DATE:'02.02.07	1. SOFT DATE		
		2. ROM CORRECTION		(Not used in this model)
		3. ROM CORRECTION CHECK SUM		(Not used in this model)
		4. ROM CORRECTION REMOCON RECEIVE		(Not used in this model)
		5. REMOTE CONTROL CODE DISPLAY		
		6. PROTECT HISTORY		

• Starting DIAG

Press the “STANDBY/ON” key while simultaneously pressing those two keys of the main unit as indicated in the figure below.

● ダイアグの起動

本体の下図に示すキーを同時に押しながら“STANDBY/ON”キーを押すと、ダイアグが起動します。

Keys of main unit / 本体キー

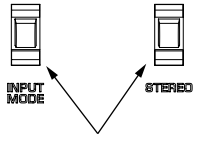

Turn on the power while pressing these keys.
これらのキーを同時に押しながら、パワーオンする。

• Starting DIAG in the protection cancel mode

If the protection function works and causes hindrance to trouble diagnosis, cancel the protection function as described below, and it will be possible to enter the DIAG mode. (The protection functions other than the excess current detect function will be disabled.)

Press the “STANDBY/ON” key while simultaneously pressing those two keys indicated in the figure above. At this time, keep pressing those two keys for 3 seconds or longer.

In this mode, the “SLEEP” segment of the FL display of the main unit flashes to indicate that the mode is DIAG mode with the protection functions disabled.

● プロテクション解除モードでの起動

プロテクションが動作することにより、故障箇所の診断に支障をきたすような場合は、次の方法によりプロテクションを解除した状態でダイアグモードに入ることができます。（過電流検出以外のプロテクション動作を解除する）

上図のキーを同時に押しながら“STANDBY/ON”キーを押します。このとき、上図のキーを3秒以上押し続けてください。
このモードでは本体FLの“SLEEP”セグメントが点滅し、プロテクションを解除した状態でのダイアグモードであることを知らせます。

CAUTION!
Using this product with the protection function disabled may cause damage to itself. Use special care for this point when using this mode.

注意！
プロテクションを解除した状態でのダイアグモードは、危険な状態でもプロテクションが作動しないため、動作させると、機器を破壊することがあります。このモードを使用する場合は十分注意してください。

• Canceling DIAG

[1] Before canceling DIAG, execute setting for PRESET of DIAG menu No.9 (Memory initialization inhibited or Memory initialized).
* In order to keep the user memory stored, be sure to select PRESET INHIBITED (Memory initialization inhibited). Protection history will remain in memory.

[2] Turn off the power by pressing the “STANDBY/ON” key of the main unit.

● ダイアグの解除

① ダイアグを解除する前に、ダイアグメニューNo.9のFACTORY PRESET（メモリーの初期化禁止/またはメモリーの初期化）の設定をします。
※ ユーザーメモリーを保持したい場合は、必PRESET INHIBITED（メモリー初期化禁止）を選択してください。

② 本体の“STANDBY/ON”キーを押し、パワーオフにします。

• Display provided when DIAG started

The FL display of the main unit displays the protection function history data and the version (1 alphabet) and the DIAG menu [sub-menu (ANALOG BYPASS) of DIAG menu No.1 DSP THROUGH] a few seconds later.

● ダイアグ起動時の表示

本体のFLディスプレイにプロテクション履歴情報とバージョン（英1文字）が表示され、数秒後にダイアグメニュー（No.1 DSP THROUGHのサブメニューANALOG BYPASS）になります。

When there is no history of protection function:

プロテクション履歴がない場合:

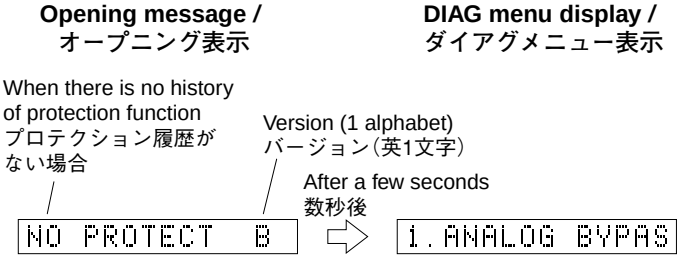

When there is a history of protection function:

プロテクション履歴がある場合:

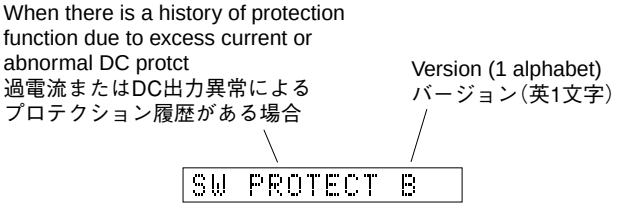

Cause: An excessive current flowed through the power amplifier or DC output of the power amplifier is abnormal.

Turning on the power without correcting the abnormality will cause the protection function to work immediately and the power supply will instantly be shut off.

原因：パワーアンプに過電流が流れた、またはパワーアンプのDC出力が異常。

異常状態のままパワーオンすると、瞬時にプロテクションがかかり、すぐに電源が切れます。

Note)
- Applying the power to a unit without correcting the abnormality can be dangerous and cause additional circuit damage.
- The output transistors in each amplifier channel should be checked for damage before applying any power.
- Amplifier current should be monitored by measuring across the emitter resistors for each channel.

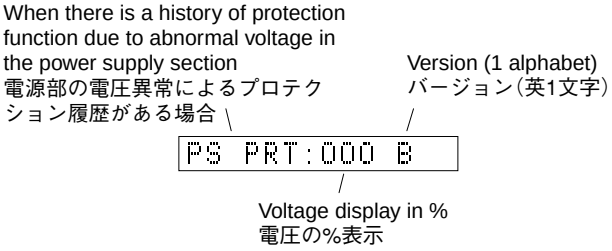

Cause: The voltage in the power supply section is abnormal.
Supplementary information: The abnormal voltage is displayed in % based on 5V as 100%.

Turning on the power without correcting the abnormality will cause the protection function to work 1 second later and the power supply will be shut off.

原因：電源部の電圧が異常。
補足：異常時の電圧の状態を、5Vを100%とした値で%表示します。
異常状態のままパワーオンすると、1秒後にプロテクションがかかり、電源が切れます。

* Additional causes of protection can be due to loose connections (including ground), associated components, CPU, etc.

※ 前記の異常原因の他に、コネクターのはずれやCPU周辺などに原因がある場合があります。

• History of protection function
When the protection function has worked, its history is stored in memory with a backup. Even if no abnormality is noted while servicing the unit, an abnormality which has occurred previously can be defined as long as the backup data has been stored.
The history of the protection function is cleared when DIAG is cancelled by selecting PRESET ESERVED (Memory initialized) of DIAG menu No.9 or by selecting Prt His < DEL (Protection history deletion reserved) of sub-menu 6 of DIAG menu No.15 and the backup data is erased.

● プロテクションの履歴
プロテクションが働いた場合、履歴をバックアップして記憶しています。サービスのときに異常が認められなくても、バックアップが残っていれば、お客様のところで起きた異常を区別できます。
プロテクションの履歴は、ダイアグメニューNo.9でPRESET RESERVED(メモリーの初期化)を選んでダイアグを解除した場合や、ダイアグメニューNo.15のサブメニュー6でPrt Hist < DEL (プロテクション履歴削除の予約)を選んでダイアグ解除した場合、バックアップが消えたときにはクリアされます。

• Display during menu operation

During the DIAG operation, the function at work is indicated on the FL indicator. The contents displayed during the function operation are described in the later section on details of functions

● メニュー動作中の表示

ダイアグ中、本体のFLディスプレイに動作中の機能が表示されます。機能動作中の表示内容については、後述の機能詳細で記述します。

• Operation procedure of DIAG menu and SUB-MENU

There are 15 MENU items, each of which has some SUB-MENU items.

DIAG menu selection

Main unit: Select the menu using ∧ (Forward) and ∨ (Reverse) keys of PRESET/TUNING.

Remote control unit: Select the menu using ∨ (Forward) and ∧ (Reverse) keys. (in AMP mode)

SUB-MENU selection

Main unit: Select the sub-menu using ▲ (Forward) and ▼ (Reverse) keys of DSP.

Remote control unit: Select the sub-menu using > (Forward) and < (Reverse) keys. (in AMP mode)

● ダイアグメニューとサブメニューの操作

ダイアグにはNo.1～15のメニューがあり、そのそれぞれにサブメニューがあります。

ダイアグメニューの選択

本体キーでの操作： PRESET/TUNING ∧（順送り）, ∨（逆送り）キーで選択します。

リモコンでの操作： ∨（順送り）, ∧（逆送り）キーで選択します。（AMPモード）

サブメニューの選択

本体キーでの操作： DSP ▲（順送り）, ▼（逆送り）キーで選択します。

リモコンでの操作： >（順送り）, <（逆送り）キーで選択します。（AMPモード）

Keys of main unit / 本体キー

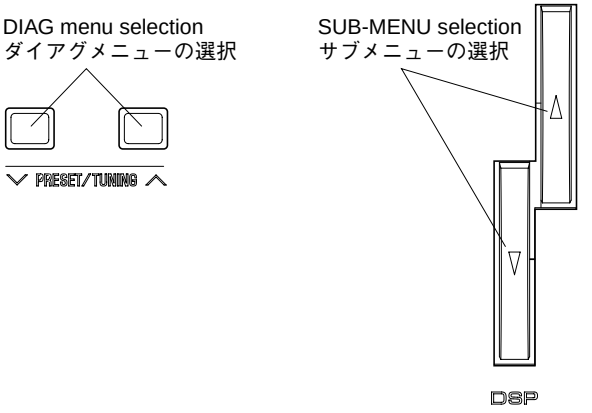

Keys of remote control / リモコンキー

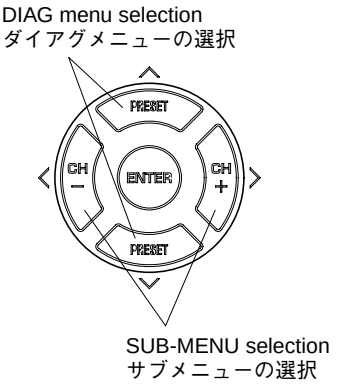

• Functions in DIAG mode

In addition to the DIAG menu items, functions as listed below are available.

- Input selection, Disc Direct (Input DVD/CD)
- Center/Rear/Sub-woofer level adjustment
- Muting
- Power on/off
- Master volume

* Functions related to the tuner and the set menu are not available.

* It is possible to confirm Menu No.11 IF STATUS while keeping the signal process (operation status) of each DIAG menu by using the input mode key of the main unit.

● ダイアグ中の機能

ダイアグメニューの他に、以下の機能が動作します。

- インプット切り換え、Disc Direct（インプットDVD/CD時）
- センター、リア、サブウーファーレベル調整
- ミューティング
- パワーオン/オフ
- マスターボリューム

※ チューナー関連、セットメニュー関連は機能しません。

※ 本体のINPUT MODEキーにより、各ダイアグメニューの信号処理（動作状態）を維持したままメニューNo.11 “IF STATUS”の確認ができます。

• Initial settings used to start DIAG

The following initial settings are used when starting DIAG. When DIAG is canceled, these settings are restored to those before starting DIAG.

- Master volume: -40dB
- Input: VIDEO 1
- Effect level: 0dB
- Audio mute: OFF
- SP/PRE OUT: PRE OUT
- DIAG menu: DSP THROUGH (1. ANALOG BYPASS)

● ダイアグ開始時の初期設定

ダイアグ開始時に以下のような設定になります。ダイアグ解除時にはダイアグ開始前の状態に戻ります。

- マスターボリューム：-40dB
- インプット：VIDEO 1
- エフェクトレベル：0dB
- オーディオミュート：オフ
- SP/PRE OUT：PRE OUT
- ダイアグメニュー：DSP THROUGH（1. ANALOG BYPASS）

• Details of DIAG menu

With full-bit output specified in some modes, it is possible to execute 0dBFS output without head margin in each channel.

1. DSP THROUGH

Main DSP of YSS938 is selected for MAIN L/R output.

ANALOG BYPASS

- The signal for L/R is output as it is without passing through the DSP section.

● ダイアグメニュー詳細

一部のモードでフルビット指定することで、各チャンネルのヘッドマージンを廃して0dBFS出力することが可能です。

1. DSP THROUGH

MAIN L/R出力にはYSS938のMain DSPが選択されます。

ANALOG BYPASS

・ L/Rは、DSP部を通らずにそのまま出力されます。

1.ANALOG BYPAS

Reference data
INPUT: VIDEO 1 ANALOG
SWFR: 50Hz, Others: 1kHz

Input level	Volume	6CH PRE OUT			
		MAIN L/R (1kHz)	CENTER (1kHz)	RL/RR (1kHz)	SUBWOOFER (50Hz)
Both ch, -20 dBV	-10 dB	-15.5 dBV	- ∞	- ∞	- ∞

YSS 0dB

- The signal is output including the head margin.
  Head margin:
  Main L/R: 0dBFS, Center: 0dBFS,
  RL/RR: -12dBFS, SWFR: Add L/R signal at -20dBFS.

YSS 0dB

・ ヘッドマージンを含んで出力されます。
ヘッドマージン：
Main L/R: 0dBFS、Center: 0dBFS、
RL/RR: -12dBFS、SWFR: L/Rを-20dBfsにて加算

1.YSS 0dB

Reference data
INPUT: VIDEO 1 ANALOG
SWFR: 50Hz, Others: 1kHz

Input level	Volume	6CH PRE OUT			
		MAIN L/R (1kHz)	CENTER (1kHz)	RL/RR (1kHz)	SUBWOOFER (50Hz)
Both ch, -20 dBV	-10 dB	-16.0 dBV	-16.0 dBV	-16.2 dBV	-4.0 dBV

YSS Front 0dB

- Not used in this model

YSS Front 0dB

・ 使用しません

YSS FULL BIT

- The signal is output in digital full bit without including the head margin.

YSS FULL BIT

・ ヘッドマージンを含まず、デジタルフルビットで出力されます。

1.YSS FULL BIT

Reference data
INPUT: VIDEO 1 ANALOG
SWFR: 50Hz, Others: 1kHz

Input level	Volume	6CH PRE OUT			
		MAIN L/R (1kHz)	CENTER (1kHz)	RL/RR (1kHz)	SUBWOOFER (50Hz)
Both ch, -20 dBV	-10 dB	-16.0 dBV	-16.0 dBV	-16.2 dBV	-4.0 dBV

YSS FULL BIT F

- Not used in this model

YSS FULL BIT F

・ 使用しません

DSP THROUGH ~
YSS (Analog/PCM)

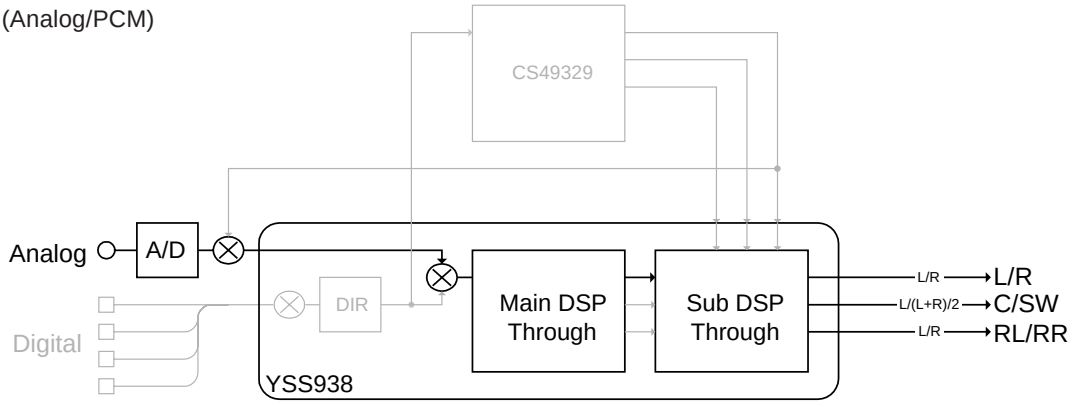

(Shaded items not used in this example)

2. RAM THROUGH

This function is for YSS938 only.
Only the CT signal is output through the Sub DSP - DRAM.

2. RAM THROUGH

YSS938のみの動作です。
CTのみがSub DSP ー DRAM経由で出力されます。

RAM 0dB

RAM 0dB

2.RAM 0dB

Reference data
INPUT: VIDEO 1 ANALOG
SWFR: 50Hz, Others: 1kHz

Input level	Volume	6CH PRE OUT			
		MAIN L/R (1kHz)	CENTER (1kHz)	RL/RR (1kHz)	SUBWOOFER (50Hz)
Both ch, -20 dBV	-10 dB	- ∞	-16.0 dBV	- ∞	- ∞

RAM THROUGH ~
(Auto)

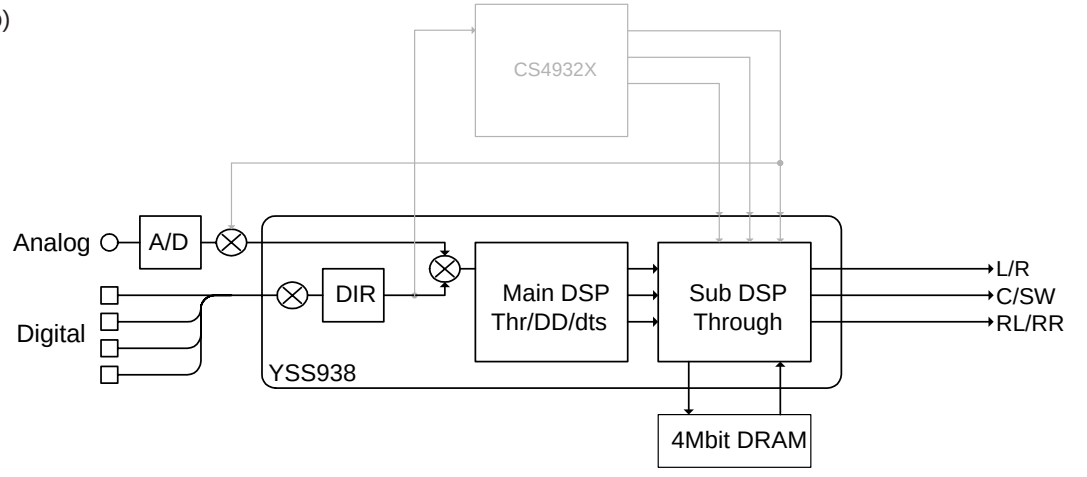

(Shaded items not used in this example)

3. PRO LOGIC

The L/C/R/RL/RR signals undergo the Pro-Logic processing and C/RL/RR signals are output through Sub DSP-DRAM. Main DSP is selected for MAIN L/R output. Using the sub-menu, it is possible to select PRO LOGIC I, II (Movie). The Auto Input Balance function is always off. The LFE signal is not output when decoding in the PRO LOGIC I, II mode.

3. PRO LOGIC

L/C/R/RL/RRはYSS938によりプロロジック処理され、C/RL/RRはSub DSP-DRAM経由で出力されます。MAIN L/R出力にはMain DSPが選択されます。
サブメニューでPRO LOGIC I、II（Movie）を選択可能です。常時Auto Input Balance offです。

AAC入力時はCS49329でデコード後、L/Rはプロロジック処理されます。（J modelのみ）

PRO LOGIC I、IIデコード時は、LFEは出力されません。

PRO LOGIC I

PRO LOGIC I

3.PRO LOGIC I

Reference data
INPUT: VIDEO 1 ANALOG
SWFR: 50Hz, Others: 1kHz

Input level	Volume	6CH PRE OUT			
		MAIN L/R (1kHz)	CENTER (1kHz)	RL/RR (1kHz)	SUBWOOFER (50Hz)
Each ch, -20 dBV	-10 dB	-16.5 dBV	- ∞	- ∞	- ∞
Both ch, -20 dBV	-10 dB	- ∞	-13.0 dBV	- ∞	- ∞

PRO LOGIC II

PRO LOGIC II

3.PRO LOGIC II

Reference data
INPUT: VIDEO 1 ANALOG
SWFR: 50Hz, Others: 1kHz

Input level	Volume	6CH PRE OUT			
		MAIN L/R (1kHz)	CENTER (1kHz)	RL/RR (1kHz)	SUBWOOFER (50Hz)
Each ch, -20 dBV	-10 dB	-19.7 dBV	- ∞	- ∞	- ∞
Both ch, -20 dBV	-10 dB	- ∞	-13.0 dBV	- ∞	- ∞

Dolby Pro Logic (Auto)

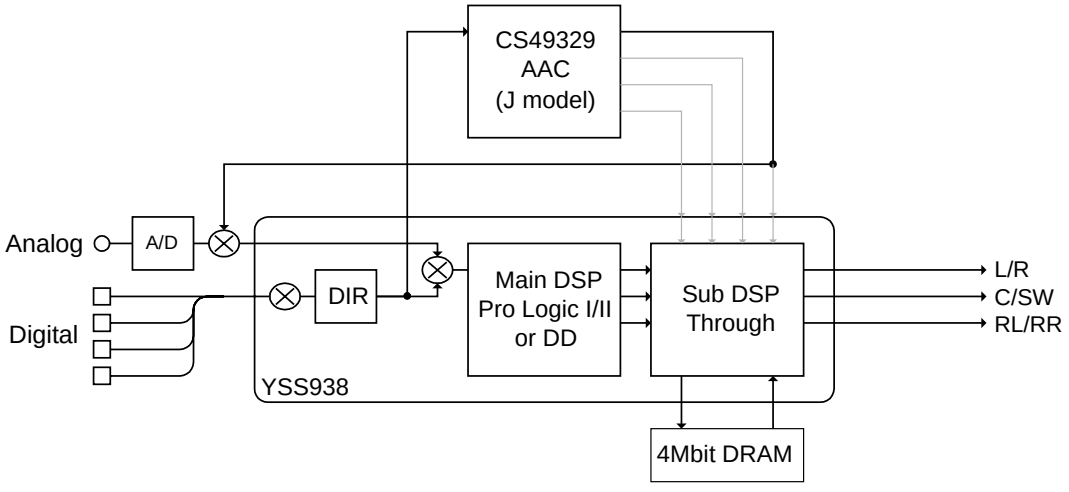

(Shaded items not used in this example)

4. SPEAKERS SET

The input signal is automatically identified and switched in the priority order of dts → DOLBY DIGITAL → AAC → PCM AUDIO → Analog (A/D) according to the signal detection.
The signals output from the DSP block are the same as 1. DSP THROUGH: YSS 0dB.

4. SPEAKERS SET

入力は信号検出によって、dts → DOLBY DIGITAL → AAC → PCM AUDIO → アナログ（A/D）の優先順で自動判別切り換えされます。
DSP部からは、No.1 DSP THROUGHのYSS 0dBと同様の信号が出力されます。

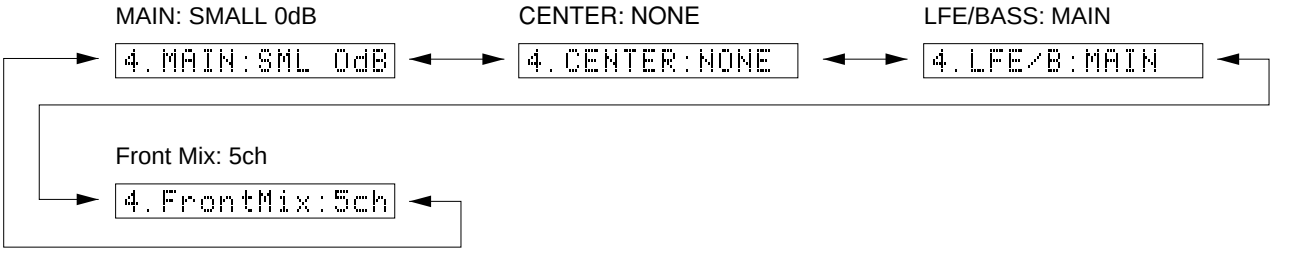

The analog switch settings for each sub-menu are as shown in the table below.

各サブメニューにおけるアナログスイッチの設定は以下の通りです。

	Sub-menu	CENTER SP	REAR SP	MAIN SP	MAIN LEVEL	LFE/BASS
1	MAIN: SMALL 0dB	LARGE	LARGE	SMALL	0dB	SWFR
2	CENTER: NONE	NONE	LARGE	LARGE	0dB	BOTH
3	LFE/BASS: MAIN	SMALL	SMALL	LARGE	0dB	MAIN
4	FRONT MIX: 5CH	LARGE	LARGE	LARGE	0dB	BOTH

LARGE: This mode is used with a speaker with high bass reproduction performance (a large unit). Full bandwidth signals are output.
SMALL: This mode is used with a speaker with low bass reproduction performance (a small unit). The signals of 90Hz or less are mixed into the channel specified by LFE/BASS.
NONE: This mode is used with no center speaker. The center content is reduced by 3dB and distributed to MAIN L/R.

LARGE：低音再生能力の高い（ユニットの大きい）スピーカーを使用するモードです。全帯域が出力されます。
SMALL：低音再生能力の低い（ユニットの小さい）スピーカーを使用するモードです。90Hz以下がLFE/BASSで指定したチャンネルにミックスされます。
NONE：スピーカーを使用しないモードです。センター成分は-3dBされて、MAIN L/R に振り分けられます。

Reference data
INPUT: VIDEO 1 ANALOG (Both ch)

	Sub-menu	Input level	Volume	6CH PRE OUT			
				MAIN L/R (1kHz)	CENTER (1kHz)	RL/RR (1kHz)	SUBWOOFER (50Hz)
1	MAIN: SMALL 0dB	1kHz/90Hz Both ch, -20 dBV	-10 dB	-16.5/-19.5 dBV	- ∞	- ∞	- ∞
2	CENTER: NONE	1kHz Both ch, -20 dBV	-10 dB	- ∞	-16.0 dBV	- ∞	- ∞
3	LFE/BASS: MAIN	50Hz Both ch, -20 dBV	-10 dB	- ∞	- ∞	- ∞	-4.0 dBV
4	FRONT MIX: 5CH	1kHz Both ch, -20 dBV	-10 dB	-16.5 dBV	- ∞	- ∞	- ∞

5. MARGIN CHECK

The signal is output including the head margin.

5. MARGIN CHECK

ヘッドマージンを含んで出力されます。

MAIN 12dB MARGIN

MAIN 12dB MARGIN

5. MAIN 12dB

Reference data
INPUT: VIDEO 1 ANALOG
SWFR: 50Hz, Others: 1kHz

Input level	Volume	6CH PRE OUT			
		MAIN L/R (1kHz)	CENTER (1kHz)	RL/RR (1kHz)	SUBWOOFER (50Hz)
Both ch, -20 dBV	-10 dB	-28.7 dBV	- ∞	- ∞	- ∞

MAIN 18dB MARGIN

MAIN 18dB MARGIN

5. MAIN 18dB

Reference data
INPUT: VIDEO 1 ANALOG
SWFR: 50Hz, Others: 1kHz

Input level	Volume	6CH PRE OUT			
		MAIN L/R (1kHz)	CENTER (1kHz)	RL/RR (1kHz)	SUBWOOFER (50Hz)
Both ch, -20 dBV	-10 dB	-34.5 dBV	- ∞	- ∞	- ∞

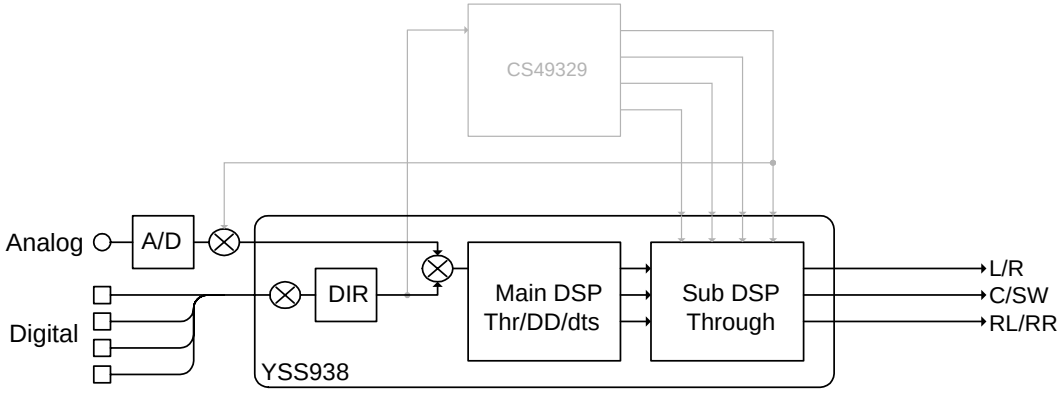

(Shaded items not used in this example)

6. OTHER INPUT

Not used in this model.

EXTERNAL DECODER

6. OTHER INPUT

使用しません。

EXTERNAL DECODER

6.EXTERNAL DEC

7. DISPLAY CHECK

This program is used to check the FL display section. The display condition varies as shown below according to the sub-menu operation. The signals are processed using EFFECT OFF (The L/R signal is output using ANALOG MAIN BYPASS.)

7. DISPLAY CHECK

FL表示部のチェックプログラムです。サブメニュー操作により、表示状態が以下のように変わります。
信号処理はEFFECT OFF（ANALOG MAIN BYPASSでL/Rを出力）です。

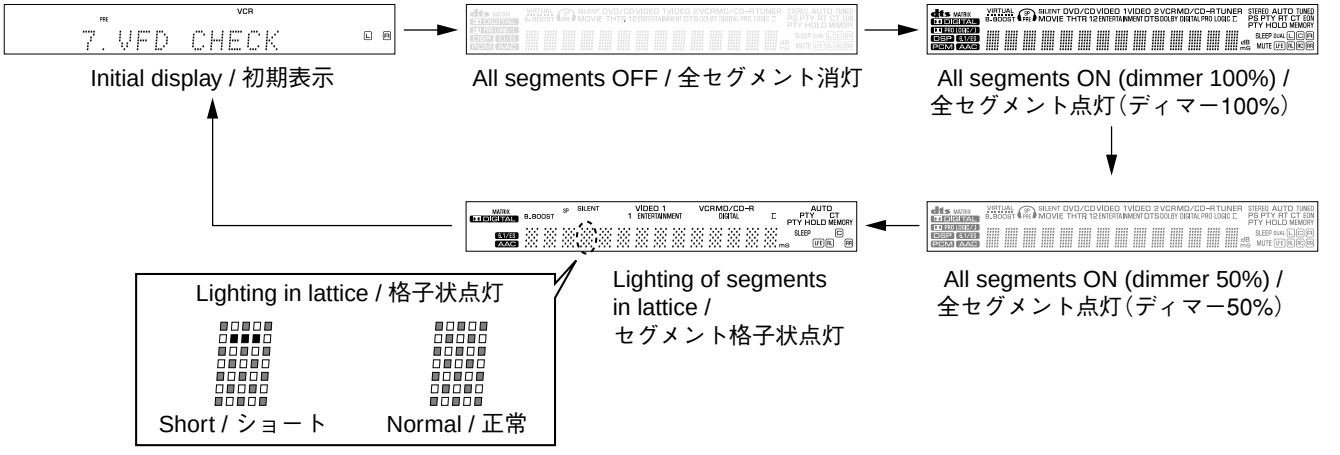

Segment conditions of the FL driver and the FL tube are checked by turning ON and OFF all segments. Next, the operation of the FL driver is checked by using the dimmer control. Then a short between segments next to each other is checked by turning ON and OFF all segments alternately (in lattice). (In the above example, the segments in the second row from the top are shorted.)

全セグメント消灯・全セグメント点灯によりFLドライバー、FL管のセグメントの不良を確認します。
次に、ディマーコントロールによってFLドライバーの動作チェックを行います。
さらに全セグメントを交互（格子状）に点灯/消灯することで、隣り合うセグメントのショートをチェックします。

8. MANUAL TEST

The noise generator built into the DSP outputs the test noise through the channels specified by the sub-menu.
The noise frequency for LFE is 35 to 250 Hz. Other than that, the center frequency is 800Hz.

8. MANUAL TEST

DSP内蔵のノイズ発生回路によって、サブメニューで指定したチャンネルへテストノイズを出力します。
LFE用のノイズ周波数は35〜250Hz、それ以外は中心周波数800Hzとなります。

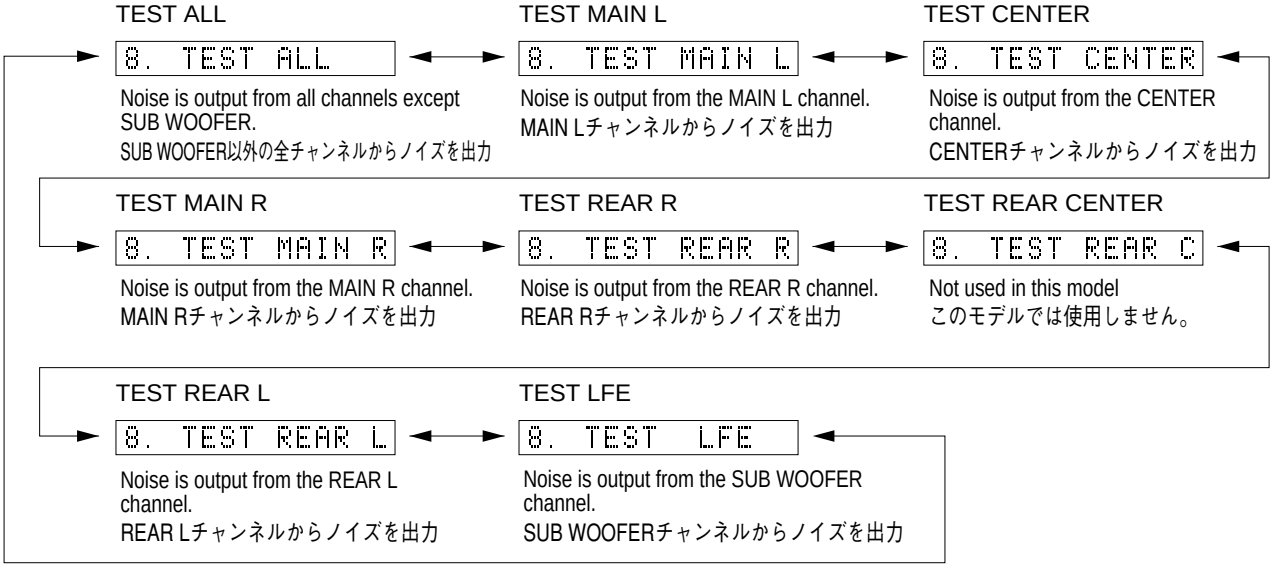

9. FACTORY PRESET

This menu is used to reserve and inhibit initialization of the back-up RAM. The signals are processed using EFFECT OFF. (The L/R signal is output using ANALOG MAIN BYPASS.)

9. FACTORY PRESET

バックアップ用RAM（音場プログラムのパラメーターやセットメニュー内容等）の初期化を予約/禁止します。
信号処理はEFFECT OFFと同じです（ANALOG MAIN BYPASSで、L/Rを出力）。

9. PRESET INHI

PRESET INHIBIT (Initialization inhibited) / **PRESET INHIBIT**（初期化禁止）
RAM initialization is not executed. Select this sub-menu to protect the values set by the user.
Note: The protection history will not be erased using PRESET INHIBIT.
RAMの初期化は行われません。ユーザーの設定値を保護するときは、こちらを選択してください。

9. PRESET RSRV

PRESET RESERVED (Initialization reserved) / **PRESET RESERVED**（初期化予約）
Initialization of the back-up RAM is reserved. (Actually, initialization is executed the next time that the power is turned on.) Select this sub-menu to reset to the original factory settings or to reset the RAM. Use PRESET RESERVED to erase the protection history.
バックアップRAMの初期化が予約されます。（実際に初期化されるのは、次回の電源投入時です。）工場出荷時やRAMをリセットしたいときは、こちらを選択してください。

CAUTION: Before setting to the PRESET RESERVED, write down the existing preset memory content of the Tuner in a table as shown below. (This is because setting to the PRESET RESERVED will cause the user memory content to be erased.)

注意：PRESET RESERVEDを選んで初期化をする前に、チューナーのユーザーメモリー内容を下表に書き写してください。（初期化をすると、ユーザーメモリーの内容は消えてしまいます。）

Preset group	P1	P2	P3	P4	P5	P6	P7	P8
A								
B								
C								
D								
E								

• **PRESET STATIONS / プリセット局**

STATION		FM FACTORY PRESET DATA (MHz)		
PAGE	NO.	U, C	R, A, B, G	J
A/C/E	1	87.5	87.50	76.0
	2	90.1	90.10	83.0
	3	95.1	95.10	84.0
	4	98.1	98.10	86.0
	5	107.9	108.00	90.0
	6	88.1	88.10	78.0
	7	106.1	106.10	88.0
	8	107.9	108.00	82.1

STATION		AM FACTORY PRESET DATA (kHz)		
PAGE	NO.	U, C, R	A, B, G	J
B/D	1	630	630	630
	2	1080	1080	1080
	3	1440	1440	1440
	4	530	531	531
	5	1710	1611	1611
	6	900	900	900
	7	1350	1350	1350
	8	1400	1404	1404

10. AD DATA CHECK/FAN TEST

This menu is used to display the A/D conversion value of the terminals which detects panel keys of the main unit and protection functions in % using the sub-menu (5V as 100%). During signal processing, the condition before execution is maintained.
When K0/K1 menu is selected, keys become non-operable due to detection of the values of all keys. However, it is possible to advance to the next sub-menu by pressing the ">" key on the remote control unit.

* The figures in the diagram are given as reference only.

10. AD DATA CHECK/FAN TEST

本体パネルキー、プロテクションなどを検出している端子のA/D変換の値を、サブメニューで%表示します(5V 100%)。信号処理は実行前の状態を維持します。
K0/K1のメニューにすると、全キーの値を検出するためキー操作はできなくなりますが、リモコンの“>”キーを押すことにより、次のサブメニューに進めることができます。
※図中の数値は参考例です。

PS (protection detection)
Power supply voltage protection value (Normal value: 044 to 070)
* If PS is out of the normal value range, the protection function works to turn off the power within 1 second.

PS（プロテクションの検出）
電源電圧プロテクションの値(正常値044～070)
※ PSは正常値を外れるとプロテクションが働き、電源オフされます。

PS:063

K0/K1 (Panel key of main unit)
A/D of the key fails to function properly when the standard value is deviated. In this case, check the constant of partial pressure resistor, solder condition, etc. Refer to table 1.

K0/K1（本体パネルキー）
キーのA/Dは基準値から外れると、正常な動きをしません。Table 1をご覧になり、各キーの分圧抵抗の定数、ハンダ不良等の確認をしてください。

K0:100 K1:100

[Table 1]

Display	K0	K1
0	▭	INPUT MODE
10	VOLUME –	⏮/◁◁
19	VOLUME +	▷▷/⏭
29	DSP ▼	▯▯
40	DSP ▲	▷
50	INPUT ▼	⏏
60	INPUT ▲	DISC DIRECT
69	STEREO	PROGRESSIVE
100	–	–

11. IF STATUS (Input function status)

Using the sub-menu, the status data is displayed one after another in the hexadecimal notation.
During signal processing, the status before execution of this menu is maintained.

* Numeric values in the figure example are for reference.

11. IF STATUS

サブメニュー操作により、以下のステータス情報を順次16進数で表示します。信号処理は、本メニュー実行前の状態を維持します。

※図中の数値は参考例です。

IS1 (Internal status):
Indicates the status information of the microprocessor.

IS 1（内部ステータス）:
マイコンのステータス情報を表示します。

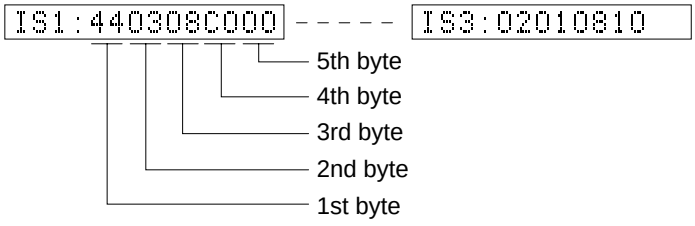

<1st byte> Digital input/output setting value
Upper 4 bits: REC OUT selected /
lower 4 bits: INPUT selected

＜第1バイト＞デジタル入出力設定値
上位4bit REC OUT選択 /
下位4bit INPUT選択

Value	Choice	Preset name
0	NONE	
1	Digital	DVD/CD
2	A	VIDEO 1
3		
4		
8	B	MD/CD-R

<2nd byte> Fs information of reproduction signal

＜第2バイト＞再生信号のFs情報

Display	00	01	02	03	04	05	06	0A	0B	0C	0D
Fs (kHz)	Analog	32	44.1	48	64	88.2	96	Unknown NRM	Unknown DBL	Unknown QUAD	Not defined

<3rd byte> Audio code mode information of reproduction signal

＜第3バイト＞再生信号のオーディオコードモード情報

Display	00	01	02	03	04	05	06	07	08	09	0A	0B	0C	0D
Audio Code	MULTI MONO	1+1	1/0	2/0	3/0	2/1	3/1	2/2	3/2	2/3	3/3	OVER 6.1	MULTI PCE	Unknown

<4th byte> Format information of reproduction signal
*1: Analog processing used for digital reproduction is not possible because of a commercial bit or 4-ch audio reason.

＜第4バイト＞再生信号のフォーマット情報
*1: 業務用ビットや4chオーディオなどの理由で、デジタル再生できずアナログ処理されます。

Display	Signal format
00	Analog (Unlock)
01	Incorrect digital (*1)
10	PCM Audio
20	Digital Data
21	IEC1937 Data
22	None PCM
23	Unknown
50	dts
51	Red dts
54	dts-ES MATRIX
58	dts-ES DISCRETE
5C	dts-ES (Both flag)
60	AAC
C0	Dolby Digital
C1	D.D. Karaoke
C4	D.D.6.1 (D.D.EX)

<5th byte> Signal processing status information
*2: With digital signals other than 32kHz, 44.1kHz and 48kHz, through processing method is used for reproducible signals.

＜第5バイト＞信号処理ステータス情報
*2: 32kHz、44.1kHz、48kHz以外のデジタル信号の場合、再生可能な信号についてはスルー処理されます。

bit7	MUTE request	bit3	–
bit6	Red dts flashing	bit2	Through & bypass (*2)
bit5	6.1/ES processing	bit1	–
bit4	FULL MUTE (ON: 1)	bit0	dts analog mute

IS2-3 (Internal status): (Not used in this model)

IS2-3（内部ステータス）:（使用しません）

CS1-5: Indicates channel status information of the input signal (IEC60958). (Not used in this model)

CS 1-5: 入力信号のIEC60958チャンネルステータス情報を表示します。（使用しません）

CS1:0299000200 ----- CS5:00000000

BY1-4: Indicates information of the bit stream included in the DOLBY DIGITAL signal. (Not used in this model)

BY1-4: DOLBY DIGITAL信号に含まれるビットストリームインフォメーション情報を表示します。（使用しません）

BY1:1E40E1301B ----- BY4:01FFFFFF

BC1-5: Indicates information of the bit stream included in the dts signal. (Not used in this model)

BC1-5: dts信号に含まれるビットストリームインフォメーション情報を表示します。（使用しません）

BC1:000070FFFF ----- BC5:C4

YS1-3: Indicates device status information of YSS938 (IC600). (Not used in this model)
* The numeric value in the figure is an example for reference.

YS1-3: YSS938（IC600）のデバイスステータス情報を表示します。（使用しません）
※ 図中数値は参考例です。

YS1:FE02004F97

Byte No.	Function
1	YSS MUTE Reg
2	YSS MODE Reg
3	YSS IPORT BIT 7-0
4	YSS IPORT BIT 14-8
5	YSS OPORT

YS2:0101418000

Byte No.	Function
1	IEC 1937 Preamble Pc
2	Data Stream Reg
3	Status Reg
4	YSS ZERO Reg
5	MIREG

YS3:1A41803D

Byte No.	Function
1	DIR Status
2	DIR fs
3	DIR fs count
4	YSS ZEROBF

CS: CS49329 Unsolicited Messages (AUTODETECT_RESPONSE) (Not used in this model)

CS: CS49329 Unsolicited Messages (AUTODETECT_RESPONSE)（使用しません）

CS :000001

MTT: Mute Trigger
(Not used in this model)

MTT: Mute Trigger
（使用しません）

MTT:0020000007

Byte No.	Function
1	Mute condition
2	Factor of the last mute
3	Error count of YSS938-FSCNT
4	Mute count by YSS938-FSCNT
5	Error factor of down load of CS49329

12. DSP RAM CHECK

This menu is used to self-diagnose whether or not the bus connection for the YSS938 and the external RAM is made properly.
During signal processing, the status before execution of this menu is maintained.
The address bus and the data bus are checked and the connection condition is displayed.
When no error is detected, "NoEr" appears on display.

12. DSP RAM CHECK

YSS938と外付けRAMとのバス接続の正否を自己診断します。
信号処理は、このメニューを実行する前の状態を維持します。
アドレスバス、データバスのチェックを行い、接続正否を表示します。
エラーが検出されなかった場合は、“NoEr”と表示されます。

YSS938 Bus Check

YSS BUS:NoEr

Display	Description
WAIT	Bus is being checked.
NoEr	No error detected.
DATA	Data bus shorted or open.
RSCS	/RAS or /CAS shorted, or open.
ADDR	Address bus shorted or open.

YSS938 BUS CHECK

PLD/SRAM BUS CHECK

CS BUS:NoEr

Display	Description
WAIT	Bus is being checked.
NoEr	No error detected.
DATA	Data bus shorted or open. (XX: 00-07)
ADDR	Address bus shorted or open. (XX: 00-0E)

PLD/SRAM BUS CHECK

13. SOFT SW

This menu is used to confirm the function settings on P.C.B..

13. SOFT SW

P.C.B.上の機能設定を確認する機能です。

SW MODE: Select PCB. Do not select SOFT.

SW MODE：PCBを選択してください。SOFTには設定しないでください。

13.SW :PCB

MODEL SETTING: DVX only

MODEL SETTING：DVXのみ

13.MODEL:DVX

TUNER DESTINATION: J, UC, ALG or R can be confirmed.

TUNER DESTINATION：J、UC、ALG、Rのいずれかを確認できます。

```
13.DEST  :UC
```

TUNER: NOT or EXIST can be confirmed.

TUNER：NOTまたはEXISTを確認できます。

```
13.TUNER:EXIST
```

RDS: NOT or EXIST can be confirmed.

RDS：NOTまたはEXISTを確認できます。

```
13.RDS   :NOT
```

VIDEO FORMAT: NTSC or PAL can be confirmed.

VIDEO FORMAT：NTSCまたはPALを確認できます。

```
13.VIDEO:NTSC
```

14. MICROPROCESSOR INFORMATION

The version, checksum and the port specified by the microprocessor are displayed. The signal is processed using EFFECT OFF. The checksum is obtained by adding the data at every 8 bits for each program area and expressing the result as a 4-figure hexadecimal data.

14. マイコン情報

サブメニューは4つあります。
プログラムのバージョン、チェックサム、マイコンの指定ポートを表示します。
信号はエフェクトOFFです。チェックサムは、プログラムエリア別にデータを8ビットごとに加算していき、4桁の16進データで現したものです。

```
VER.  B071009
```

Version / バージョン情報
Release 1 digit / Main version 2 digit / DSP version 2 digit / DVD version 2 digit

```
CHECK SUM:2679
```

Checksum / チェックサム表示
A: All area

```
PORT:00010000
```

Check of port setting for judging microprocessor function
マイコンの機能判定用ポート設定確認

```
AAC PORT:OFF
```

Display of AAC function detection port state
AAC機能検出ポート状態表示

```
"PORT:0 0 0 0 0 0 0 0"
  bit 7 6 5 4 3 2 1 0
```

Model type (*2)
Tuner mode 0 (*1)
Tuner mode 1 (*1)
Tuner with (1) / without (0)
RDS with (1) / without (0)
VIDEO format: PAL (1) / NTSC (0)

*1 (Tuner mode)

Tuner mode 1	Tuner mode 0	Tuner frequency
0	0	AM: 531-1611kHz/9kHz FM: 76.0-90.0MHz/100kHz
1	0	AM: 531-1611kHz/9kHz FM: 87.50-108.00MHz/50kHz
0	1	AM: 530-1710kHz/10kHz FM: 87.5-107.9MHz/200kHz
1	1	AM: 531-1611kHz/9kHz FM: 87.50-108.00MHz/50kHz

*2 (Model type)

bit 2	bit 1	bit 0	Model
1	0	1	DVR-S100

15. ROM CORRECTION / CHECK SUM

15. ROMコレクション/チェックサム

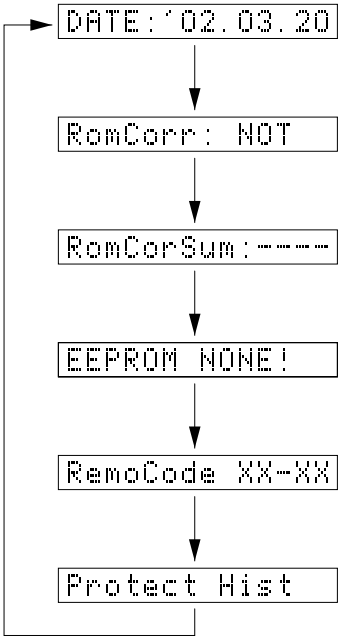

Soft Date / ソフトの日付

Rom Correction Exit, Not / ROMコレクションデータの有無
(Not used in this model) / （使用しません）

Rom Correction Check Sum Display / ROMコレクションエリアのチェックサム
(Not used in this model) / （使用しません）

Rom Correction Remote Control Receive
ROMコレクションデータのリモコン受信
(Not used in this model) / （使用しません）

Remote Control Code Display / リモコン受信コード表示
Remote control received code can be checked. / リモコン受信コードが確認できます。

Protect History Delete
プロテクション履歴削除の予約/解除
Reservation/cancellation can be selected by pressing STERO button.
STEREOボタンにより予約･解除が選択できます。

■ DISPLAY DATA

V600: 13-BT-199GNK (V8558600)

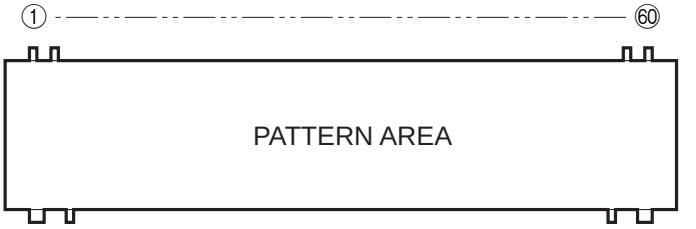

● PIN CONNECTION

Pin No.	1	2	3	4	5	6	7	8	9	10	11	12	13	14	15	16	17	18	19	20	21	22	23	24	25	26	27	28	29	30
Connection	F1	NX	NP	NP	P1	P2	P3	P4	P5	P6	P7	P8	P9	P10	P11	P12	P13	P14	P15	P16	P17	P18	P19	P20	P21	P22	P23	P24	P25	P26

Pin No.	31	32	33	34	35	36	37	38	39	40	41	42	43	44	45	46	47	48	49	50	51	52	53	54	55	56	57	58	59	60
Connection	P27	P28	P29	P30	P31	P32	P33	P34	P35	P36	NX	NX	NX	13G	12G	11G	10G	9G	8G	7G	6G	5G	4G	3G	2G	1G	NP	NP	NX	F2

Note : 1) F1, F2 ..... Filament 2) NP ..... No pin 3) DL ..... Datum Line 4) 1G ~ 13G ..... Grid 5) NX ..... No extened

● GRID ASSIGNMENT

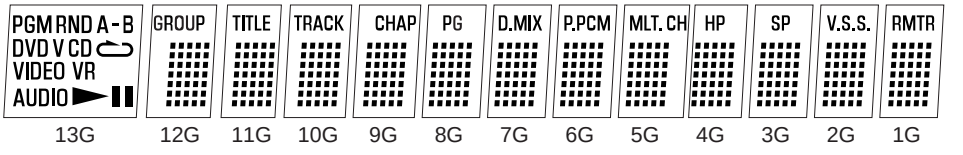

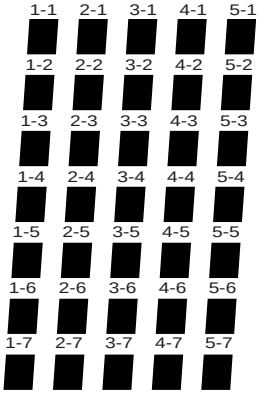

(12G~1G)

● **ANODE CONNECTION**

	13G	12G	11G	10G	9G	8G	7G	6G	5G	4G	3G	2G	1G
P1	PGM	1-1	1-1	1-1	1-1	1-1	1-1	1-1	1-1	1-1	1-1	1-1	1-1
P2	RND	2-1	2-1	2-1	2-1	2-1	2-1	2-1	2-1	2-1	2-1	2-1	2-1
P3	A-	3-1	3-1	3-1	3-1	3-1	3-1	3-1	3-1	3-1	3-1	3-1	3-1
P4	B	4-1	4-1	4-1	4-1	4-1	4-1	4-1	4-1	4-1	4-1	4-1	4-1
P5	DVD	5-1	5-1	5-1	5-1	5-1	5-1	5-1	5-1	5-1	5-1	5-1	5-1
P6	V	1-2	1-2	1-2	1-2	1-2	1-2	1-2	1-2	1-2	1-2	1-2	1-2
P7	CD	2-2	2-2	2-2	2-2	2-2	2-2	2-2	2-2	2-2	2-2	2-2	2-2
P8	↺	3-2	3-2	3-2	3-2	3-2	3-2	3-2	3-2	3-2	3-2	3-2	3-2
P9	VIDEO	4-2	4-2	4-2	4-2	4-2	4-2	4-2	4-2	4-2	4-2	4-2	4-2
P10	VR	5-2	5-2	5-2	5-2	5-2	5-2	5-2	5-2	5-2	5-2	5-2	5-2
P11	AUDIO	1-3	1-3	1-3	1-3	1-3	1-3	1-3	1-3	1-3	1-3	1-3	1-3
P12	►	2-3	2-3	2-3	2-3	2-3	2-3	2-3	2-3	2-3	2-3	2-3	2-3
P13	❚❚	3-3	3-3	3-3	3-3	3-3	3-3	3-3	3-3	3-3	3-3	3-3	3-3
P14	–	4-3	4-3	4-3	4-3	4-3	4-3	4-3	4-3	4-3	4-3	4-3	4-3
P15	–	5-3	5-3	5-3	5-3	5-3	5-3	5-3	5-3	5-3	5-3	5-3	5-3
P16	–	1-4	1-4	1-4	1-4	1-4	1-4	1-4	1-4	1-4	1-4	1-4	1-4
P17	–	2-4	2-4	2-4	2-4	2-4	2-4	2-4	2-4	2-4	2-4	2-4	2-4
P18	–	3-4	3-4	3-4	3-4	3-4	3-4	3-4	3-4	3-4	3-4	3-4	3-4
P19	–	4-4	4-4	4-4	4-4	4-4	4-4	4-4	4-4	4-4	4-4	4-4	4-4
P20	–	5-4	5-4	5-4	5-4	5-4	5-4	5-4	5-4	5-4	5-4	5-4	5-4
P21	–	1-5	1-5	1-5	1-5	1-5	1-5	1-5	1-5	1-5	1-5	1-5	1-5
P22	–	2-5	2-5	2-5	2-5	2-5	2-5	2-5	2-5	2-5	2-5	2-5	2-5
P23	–	3-5	3-5	3-5	3-5	3-5	3-5	3-5	3-5	3-5	3-5	3-5	3-5
P24	–	4-5	4-5	4-5	4-5	4-5	4-5	4-5	4-5	4-5	4-5	4-5	4-5
P25	–	5-5	5-5	5-5	5-5	5-5	5-5	5-5	5-5	5-5	5-5	5-5	5-5
P26	–	1-6	1-6	1-6	1-6	1-6	1-6	1-6	1-6	1-6	1-6	1-6	1-6
P27	–	2-6	2-6	2-6	2-6	2-6	2-6	2-6	2-6	2-6	2-6	2-6	2-6
P28	–	3-6	3-6	3-6	3-6	3-6	3-6	3-6	3-6	3-6	3-6	3-6	3-6
P29	–	4-6	4-6	4-6	4-6	4-6	4-6	4-6	4-6	4-6	4-6	4-6	4-6
P30	–	5-6	5-6	5-6	5-6	5-6	5-6	5-6	5-6	5-6	5-6	5-6	5-6
P31	–	1-7	1-7	1-7	1-7	1-7	1-7	1-7	1-7	1-7	1-7	1-7	1-7
P32	–	2-7	2-7	2-7	2-7	2-7	2-7	2-7	2-7	2-7	2-7	2-7	2-7
P33	–	3-7	3-7	3-7	3-7	3-7	3-7	3-7	3-7	3-7	3-7	3-7	3-7
P34	–	4-7	4-7	4-7	4-7	4-7	4-7	4-7	4-7	4-7	4-7	4-7	4-7
P35	–	5-7	5-7	5-7	5-7	5-7	5-7	5-7	5-7	5-7	5-7	5-7	5-7
P36	–	GROUP	TITLE	TRACK	CHAP	PG	D.MIX	P.PCM	MLT. CH	HP	SP	V.S.S.	RMTR

V602: 16-BT-99GNK (V8558700)

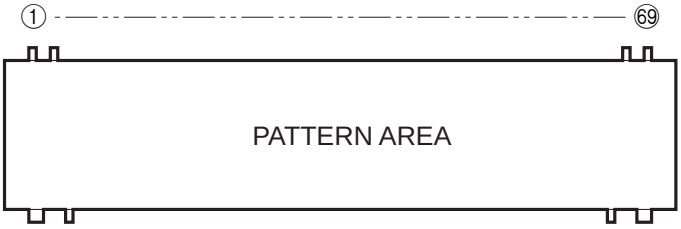

● PIN CONNECTION

Pin No.	1	2	3	4	5	6	7	8	9	10	11	12	13	14	15	16	17	18	19	20	21	22	23	24	25	26	27	28	29	30	31	32	33	34	35
Connection	F1	NX	NP	NP	1G	2G	3G	4G	5G	6G	7G	8G	9G	10G	11G	12G	13G	14G	15G	16G	NX	NX	NX	NX	NX	NX	NX	NX	P37	P36	P35	P34	P33	P32	P31

Pin No.	36	37	38	39	40	41	42	43	44	45	46	47	48	49	50	51	52	53	54	55	56	57	58	59	60	61	62	63	64	65	66	67	68	69
Connection	P30	P29	P28	P27	P26	P25	P24	P23	P22	P21	P20	P19	P18	P17	P16	P15	P14	P13	P12	P11	P10	P9	P8	P7	P6	P5	P4	P3	P2	P1	NP	NP	NX	F2

Note : 1) F1, F2 ..... Filament 2) NP ..... No pin 3) NX ..... No extened 4) DL ..... Datum Line 5) 1G ~ 16G ..... Grid

● GRID ASSIGNMENT

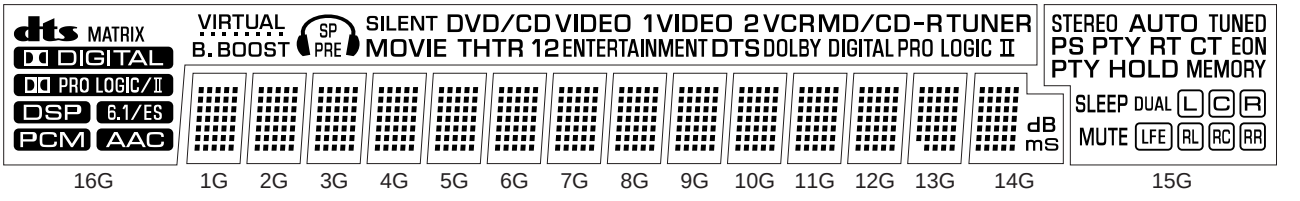

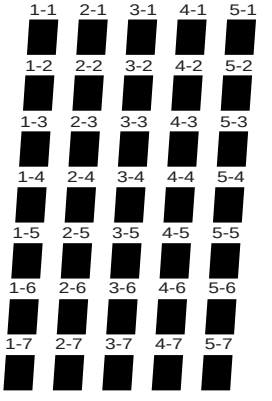

(1G~14G)

● **ANODE CONNECTION**

	16G	15G	14G	13G~1G
P1	dts	–	1-1	1-1
P2	MATRIX	–	2-1	2-1
P3	–	–	3-1	3-1
P4	DD DIGITAL	–	4-1	4-1
P5	DD PRO LOGIC/II	–	5-1	5-1
P6	–	–	1-2	1-2
P7	DSP	PS	2-2	2-2
P8	6.1/ES	PTY	3-2	3-2
P9	PCM	RT	4-2	4-2
P10	AAC	CT	5-2	5-2
P11	VIRTUAL	EON	1-3	1-3
P12	SILENT	PTY HOLD	2-3	2-3
P13	🎧	STEREO	3-3	3-3
P14	B. BOOST	AUTO	4-3	4-3
P15	–	TUNED	5-3	5-3
P16	–	MEMORY	1-4	1-4
P17	DTS	MUTE	2-4	2-4
P18	–	SLEEP	3-4	3-4
P19	DOLBY	DUAL	4-4	4-4
P20	DIGITAL	LFE	5-4	5-4
P21	PRO LOGIC	L	1-5	1-5
P22	II	C	2-5	2-5
P23	MOVIE THTR	R	3-5	3-5
P24	1	RL	4-5	4-5
P25	2	RC	5-5	5-5
P26	ENTERTAINMENT	RR	1-6	1-6
P27	–	–	2-6	2-6
P28	SP	–	3-6	3-6
P29	PRE	–	4-6	4-6
P30	VCR	–	5-6	5-6
P31	VIDEO 2	–	1-7	1-7
P32	VIDEO 1	–	2-7	2-7
P33	DVD/CD	–	3-7	3-7
P34	MD/CD-R	–	4-7	4-7
P35	TUNER	–	5-7	5-7
P36	–	–	dB	–
P37	–	–	mS	–

■ IC DATA

IC15: M30624F9AF (MAIN P.C.B.)
CPU

No.	Function name	Port No.	I/O	Detail of function
1	P96	SOUT4	S-OUT	Electronic Volume IC DATA (Serial I/O-4)
2	P95	CLK4	S-CLK	Electronic Volume IC CLOCK (Serial I/O-4)
3	P94	DA1	OUT	
4	P93	(DA0)	OUT	
5	P92	SOUT3	S-OUT	[SDM] YSS938 DATA OUT (Serial I/O-3)
6	P91	SIN3	S-IN	[SDD] YSS938 DATA IN (Serial I/O-3)
7	P90	CLK3	S-CLK	[SCK] YSS938 CLOCK OUT (Serial I/O-3)
8	BYTE	—	—	Connect to Vss (GND).
9	CNVSS	—	—	Connect to Vss (GND) via Resistor (5.1 k-ohms) [For flash Writing: Vcc]
10	P87	CMOS	OUT	DVD Unit Power OUT
11	P86	COMS	OUT	DVD Panel Control Reset OUT
12	/RESET	—	—	Reset [0: Reset]
13	Xout	—	—	10MHz OUT (with built-in feedback resistor)
14	Vss	—	—	GND
15	Xin	—	—	10MHz IN (with built-in feedback resistor)
16	Vcc	—	—	Power supply, +5V
17	P85	/NMI	IN	Connect to Vcc (GND) via Resistor (10 k-ohms) (NMI function unused)
18	P84	/INT2	INT-IN	DVD Panel Control CE IN (to check the front end of data)
19	P83	/INT1	INT-IN	[INT938] YSS938 IPINT/MUTE/DIR
20	P82	(/INT0)	OUT	Effect SP Relay Output [1: ON]
21	P81	CMOS	OUT	Main SP Relay Output [1: ON]
22	P80	CMOS	OUT	Power Relay Output (SW) [1: ON]
23	P77	—	IN	Headphone Detect (Pull-up resistor required) [1: being used]
24	P76	CMOS	OUT	Power Relay Output (Center Unit) [1: ON]
25	P75	CMOS	IN	Subwoofer Detect Input (Pull-up resistor required) [1: SW provided]
26	P74	CMOS	OUT	[/ICD] YSS938 /DA /AD /CODEC /DEM OUT
27	P73	/CTS2	OUT	[CSY] YSS938 CE OUT
28	P72	CLK2	S-CLK	FL Driver CLOCK OUT (Serial I/O-2)
29	P71	RxD2	IN	CS-DSP INT
30	P70	TxD2	N-OUT	FL Driver TxD [Pull-up resistor required] (Serial I/O-2)
31	P67	TxD1	S-OUT	DATA OUT to EEPROM/DATA OUT to Flash Writer (Serial I/O-1)
32	P66	RxD1	S-IN	DATA IN from EEPROM/DATA IN from Flash Writer (Serial I/O-1)
33	P65	CLK1	S-CLK	CLK OUT to EEPROM/CLK IN from Flash Writer (Serial I/O-1)
34	P64	/CTS1	OUT	Busy OUT to Flash Writer
35	P63	TxD0	S-OUT	DVD Panel Control DATA OUT (Serial I/O-0)
36	P62	RxD0	S-IN	DVD Panel Control DATA IN (Serial I/O-0)
37	P61	CLK0	S-CLK	DVD Panel Control CLK IN (Serial I/O-0)
38	P60	/CTS0	OUT	
39	P57	CLKOUT	OUT	[CSR] CS493x TxD
40	P56	ALE	IN	[CST] CS493x RxD
41	P55	/HOLD	IN	Connect to Vss (GND) via Resistor (10 k-ohms) (For Flash Writing: L)
42	P54	/HLDA	OUT	[CSC] CS493x CLOCK OUT
43	P53	BCLK	OUT	[/CSCS] CS493x CS OUT
44	P52	/RD	OUT	[/ICCS] CS493x RESET OUT
45	P51	/WRH	OUT	[/CSPLD] DIG EXTERNAL IC CE OUT (when PLD is used)
46	P50	/WRL	IN	Connect to Vcc via Resistor (10 k-ohms) (For Flash Writing: H)
47	P47	/CS3	OUT	
48	P46	/CS2	OUT	CE OUT to EEPROM [1: DATA Transfer]
49	P45	/CS1	OUT	
50	P44	/CS0	OUT	FL Driver RESET (Light OFF) OUT
51	P43	CMOS	OUT	PLL/RDS IC TxD
52	P42	-	IN	PLL IC RxD (Pull-up Resistor required)
53	P41	CMOS	OUT	PLL/RDS IC CLOCK
54	P40	CMOS	OUT	FL Driver CE OUT [0: Address 1: Data]
55	P37	-	IN	TUNER STEREO/MONO IN (Pull-up Resistor required) [0: STEREO]
56	P36	CMOS	OUT	TUNER MUTE OUT
57	P35	-	IN	TUNER STATION IN (Pull-up Resistor required) [0: Station provided]
58	P34	CMOS	OUT	RDS Enable [0: Address 1: Data]
59	P33	CMOS	OUT	PLL IC Chip Enable OUT [0: Address 1: Data]

IC15: M30624F9AF (MAIN P.C.B.)
CPU

No.	Function name	Port No.	I/O	Detail of function
60	P32	-	IN	RDS IC RxD (Pull-up Resistor required)
61	P31	CMOS	OUT	
62	VCC	-	-	Power Supply +5V
63	P30	CMOS	IN	(HP Disc Direct AUTO OFF Select IN) * Unused (Internal pull-up) [0: Valid]
64	VSS	-	-	GND
65	P27	CMOS	OUT	
66	P26	CMOS	OUT	
67	P25	CMOS	OUT	
68	P24	CMOS	OUT	VIDEO Selector D (NJM2296D)
69	P23	CMOS	OUT	VIDEO Selector C (NJM2296D)
70	P22	CMOS	OUT	VIDEO Selector B (NJM2296D)
71	P21	CMOS	OUT	VIDEO Selector A (NJM2296D)
72	P20	CMOS	OUT	INPUT DVD (Voltage at S Terminal switching) [1: INPUT DVD]
73	P17	/INT5	INT-IN	Remote Control IN
74	P16	/INT4	INT-IN	Standby SW IN [1: ON]
75	P15	/INT3	INT-IN	PowerDown DETECT INT IN [0: POWER DOWN]
76	P14	CMOS	OUT	Full MUTE OUT [0: MUTE]
77	P13	CMOS	OUT	Pre-out MUTE OUT [0: MUTE]
78	P12	CMOS	OUT	
79	P11	CMOS	OUT	
80	P10	CMOS	OUT	DVD DISC DIRECT LED OUT [1: ON]
81	P07	CMOS	OUT	AUDIO IC CE (Input Select LC78211 x 2) [0: Address 1: Data]
82	P06	CMOS	OUT	AUDIO IC DATA (Input Select LC78211 x 2)
83	P05	CMOS	OUT	AUDIO IC CLOCK (Input Select LC78211 x 2)
84	P04	CMOS	OUT	DVD 6ch Analog L, R Low Range/LFE Select OUT [1: L, R Low Range]
85	P03	CMOS	OUT	
86	P02	CMOS	OUT	Electronic Volume IC Chip Enable OUT
87	P01	CMOS	OUT	Electronic Volume IC DC Bias Initialize (Reset) OUT
88	P00	CMOS	OUT	Bass Boost OUT [0: ON]
89	P107	AN7	A-D IN	Destination Select Input [0 ～ VREF]
90	P106	AN6	A-D IN	(Key AD Input 2) (Pulled up with 100 k-ohms) [0 ～ VREF]
91	P105	AN5	A-D IN	Key AD Input 1 [0 ～ VREF]
92	P104	AN4	A-D IN	Key AD Input 0 [0 ～ VREF]
93	P103	AN3	A-D IN	(Pull-down resistor required) [0 ～ VREF]
94	P102	AN2	A-D IN	Center Unit Power Voltage Detect IN (Protection) [0 ～ VREF]
95	P101	(AN1)	IN	SW Protection IN [L: SW Protection ON]
96	AVSS	-	-	Connect to Vss (GND)
97	P100	AN0	A-D IN	(Pull-down resistor required) [0 ～ VREF]
98	VREF	-	-	A-D, D-A Reference Voltage Input [～ VCC]
99	AVCC	-	-	Connect to Vcc terminal (+5V)
100	P97	SIN4	OUT	

● KEY input (A-D) Pull-up resistance 10 k-ohms

Ω	0	+1.2k	+1.2k	+1.8k	+2.7k	+3.3k	+4.7k	+8.2k	+18k	+47k
V	0~0.25	~0.75	~1.25	~1.75	~2.25	~2.75	~3.25	~3.75	~4.25	~4.75
KEY 0 (92 pin)	STOP A/B/C/D/E	VOLUME–	VOLUME+	DSP–	DSP+	INPUT–	INPUT+	STEREO (EFFECT)	NO KEY	NO KEY
KEY 1 (91 pin)	INPUT MODE	SKIP/SEARCH– PRESET/TUNING–	SKIP/SEARCH+ PRESET/TUNING+	PAUSE PRESET/BAND	PLAY	EJECT	DISC DIRECT AUTO/MAN'L	PROGRESSIVE MEMORY	NO KEY	NO KEY
KEY 2 (90 pin)	NO KEY	NO KEY	NO KEY	NO KEY	NO KEY	NO KEY	NO KEY	NO KEY	NO KEY	NO KEY

● Tuner Destination select (89 pin A-D) Pull-up resistance 10 k-ohms

Ω	15k	24k	39k	91k	∞ (Pull-up only)
V	~3.25	~3.75	~4.25	~4.75	4.75~5
Destination	R (50k / 9k)	A	U, C	B, G	J

IC600: MN101C35D (OPERATION P.C.B.)
CPU

No.	Port No.	Function name	I/O	Detail of function
1	P00 (SBO0, TXD)	SUB_SO	O	Data Output to Sub μ-com
2	P01 (SBI0, RXD)	SUB_SI	I	Data Input from Sub μ-com
3	P02 (SBT0)	/SUB_SCK	O	Clock Output to Sub μ-com
4	P03 (SBO1)	CMD	O	Command Output to System μ-com
5	P04 (SBI1)	STAT	I	Status Input from System μ-com
6	P05 (SBT1)	DSPCLK	I	Clock Input from System μ-com
7	P06 (BUZZER)	SUB_ENB	O	Chip Enable to Sub μ-com
8	VDD	VDD		+3.3V
9	OSC2	OSC2	O	8MHz Clock Output
10	OSC1	OSC1	I	8MHz Clock Input
11	VSS	VSS		GND
12	XI	XI	I	GND
13	XO	XO	O	N.C.
14	MMOD	MMOD		Mode Select (Low)
15	VREF-	VREF-		GND
16	PA0 (AN0)	PA0	I	N.C.
17	PA1 (AN1)	PA1	I	N.C.
18	PA2 (AN2)	PA2	I	N.C.
19	PA3 (AN3)	PA3	I	N.C.
20	PA4 (AN4)	PA4	I	N.C.
21	PA5 (AN5)	PA5	I	Destination Select
22	PA6 (AN6)	PA6	I	Destination Select
23	PA7 (AN7)	PA7	I	Destination Select
24	VREF+	VREF+		+3.3V
25	P07	POWER_MUTE	O	N.C.
26	P27 (/RST)	/RST	I	Reset Signal Input
27	P10 (TM0IO, RMOUT)	FIN	I	Tray Drive Output
28	P11 (TM1IO)	RIN	I	Tray Drive Output
29	P12 (TM2IO)	WIDE1	O	WIDE 1 Output
30	P13 (TM3IO)	WIDE2	O	WIDE 2 Output
31	P14 (TM4IO)	TRAY_MUTE	O	Tray Mute Output
32	P15	P15	O	N.C.
33	P20 (IRQ0)	P20	I	N.C.
34	P21 (IRQ1, SENS)	P21	I	N.C.
35	P22 (IRQ2)	P22	I	N.C.
36	P23 (IRQ3)	P23	I	N.C.
37	P24 (IRQ4)	TRAY-SW-	I	Tray Switch (-) Signal
38	P25	TRAY-SW+	I	Tray Switch (+) Signal
39	P30 (SBO2)	P30	O	N.C.
40	P31 (SBI2)	NPOFF_L	O	N.C.
41	P32 (SBT2)	SCL	O	N.C.
42	P50	VOFF_LED	O	N.C.
43	P51	P525_LED	O	PROGRESSIVE LED (H : active)
44	P52	P52	O	N.C.
45	P53	P53	O	N.C.
46	P54	P54	O	N.C.
47	P67 (DGT17)	TRAY/TRV	O	Tray/Traverse Select
48	P66 (DGT16)	D_WIDE1	O	N.C.
49	P65 (DGT15)	D_WIDE2	O	N.C.
50	P64 (DGT14)	NP_MUTE	O	(Low)

IC600: MN101C35D (OPERATION P.C.B.)
CPU

No.	Port No.	Function name	I/O	Detail of function
51	P63 (DGT13)	DGT13	O	FL Digit signal output
52	P62 (DGT12)	DGT12	O	FL Digit signal output
53	P61 (DGT11)	DGT11	O	FL Digit signal output
54	P60 (DGT10)	DGT10	O	FL Digit signal output
55	P41 (DGT9)	DGT9	O	FL Digit signal output
56	P40 (DGT8)	DGT8	O	FL Digit signal output
57	P77 (DGT7/SEG0)	DGT7	O	FL Digit signal output
58	P76 (DGT6/SEG1)	DGT6	O	FL Digit signal output
59	P75 (DGT5/SEG2)	DGT5	O	FL Digit signal output
60	P74 (DGT4/SEG3)	DGT4	O	FL Digit signal output
61	P73 (DGT3/SEG4)	DGT3	O	FL Digit signal output
62	P72 (DGT2/SEG5)	DGT2	O	FL Digit signal output
63	P71 (DGT1/SEG6)	DGT1	O	FL Digit signal output
64	P70 (DGT0/SEG7)	SEG7	O	FL Segment signal output
65	P87 (SEG8)	SEG8	O	FL Segment signal output
66	P86 (SEG9)	SEG9	O	FL Segment signal output
67	P85 (SEG10)	SEG10	O	FL Segment signal output
68	P84 (SEG11)	SEG11	O	FL Segment signal output
69	P83 (SEG12)	SEG12	O	FL Segment signal output
70	P82 (SEG13)	SEG13	O	FL Segment signal output
71	P81 (SEG14)	SEG14	O	FL Segment signal output
72	P80 (SEG15)	SEG15	O	FL Segment signal output
73	P97 (SEG16)	SEG16	O	FL Segment signal output
74	P96 (SEG17)	SEG17	O	FL Segment signal output
75	P95 (SEG18)	SEG18	O	FL Segment signal output
76	P94 (SEG19)	SEG19	O	FL Segment signal output
77	P93 (SEG20)	SEG20	O	FL Segment signal output
78	P92 (SEG21)	SEG21	O	FL Segment signal output
79	P91 (SEG22)	SEG22	O	FL Segment signal output
80	P90 (SEG23)	SEG23	O	FL Segment signal output
81	PC2 (SEG24)	SEG24	O	FL Segment signal output
82	PC1 (SEG25)	SEG25	O	FL Segment signal output
83	PC0 (SEG26)	SEG26	O	FL Segment signal output
84	PB7 (SEG27)	SEG27	O	FL Segment signal output
85	PB6 (SEG28)	SEG28	O	FL Segment signal output
86	PB5 (SEG29)	SEG29	O	FL Segment signal output
87	PB4 (SEG30)	SEG30	O	FL Segment signal output
88	PB3 (SEG31)	SEG31	O	FL Segment signal output
89	PB2 (SEG32)	SEG32	O	FL Segment signal output
90	PB1 (SEG33)	SEG33	O	FL Segment signal output
91	PB0 (SEG34)	SEG34	O	FL Segment signal output
92	PD7 (SEG35)	SEG35	O	FL Segment signal output
93	PD6 (SEG36)	SEG36	O	FL Segment signal output
94	PD5 (SEG37)	SEG37	O	FL Segment signal output
95	PD4 (SEG38)	SEG38	O	FL Segment signal output
96	PD3 (SEG39)	SEG39	O	FL Segment signal output
97	PD2 (SEG40)	SEG40	O	FL Segment signal output
98	PD1 (SEG41)	SEG41	O	FL Segment signal output
99	PD0 (SEG42)	SEG42	O	FL Segment signal output
100	VPP	VPP		-30V

IC600 : YSS938 (DSP P.C.B.)
DSP

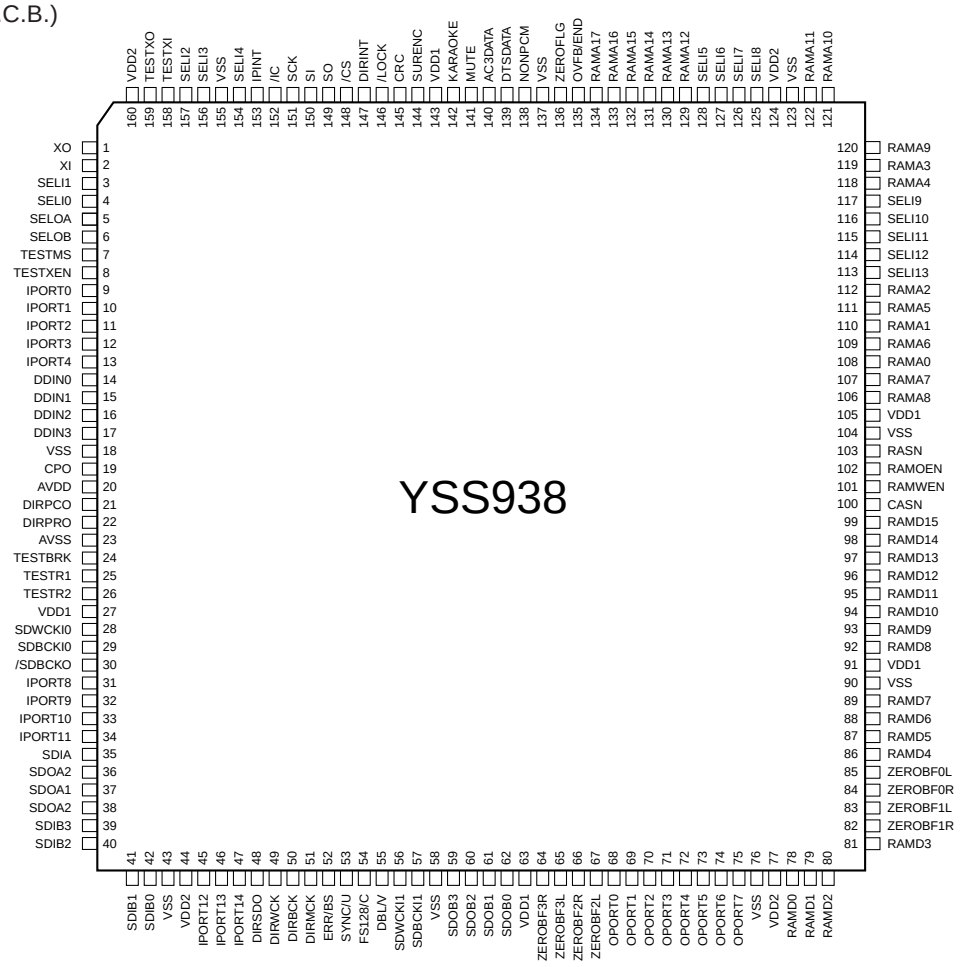

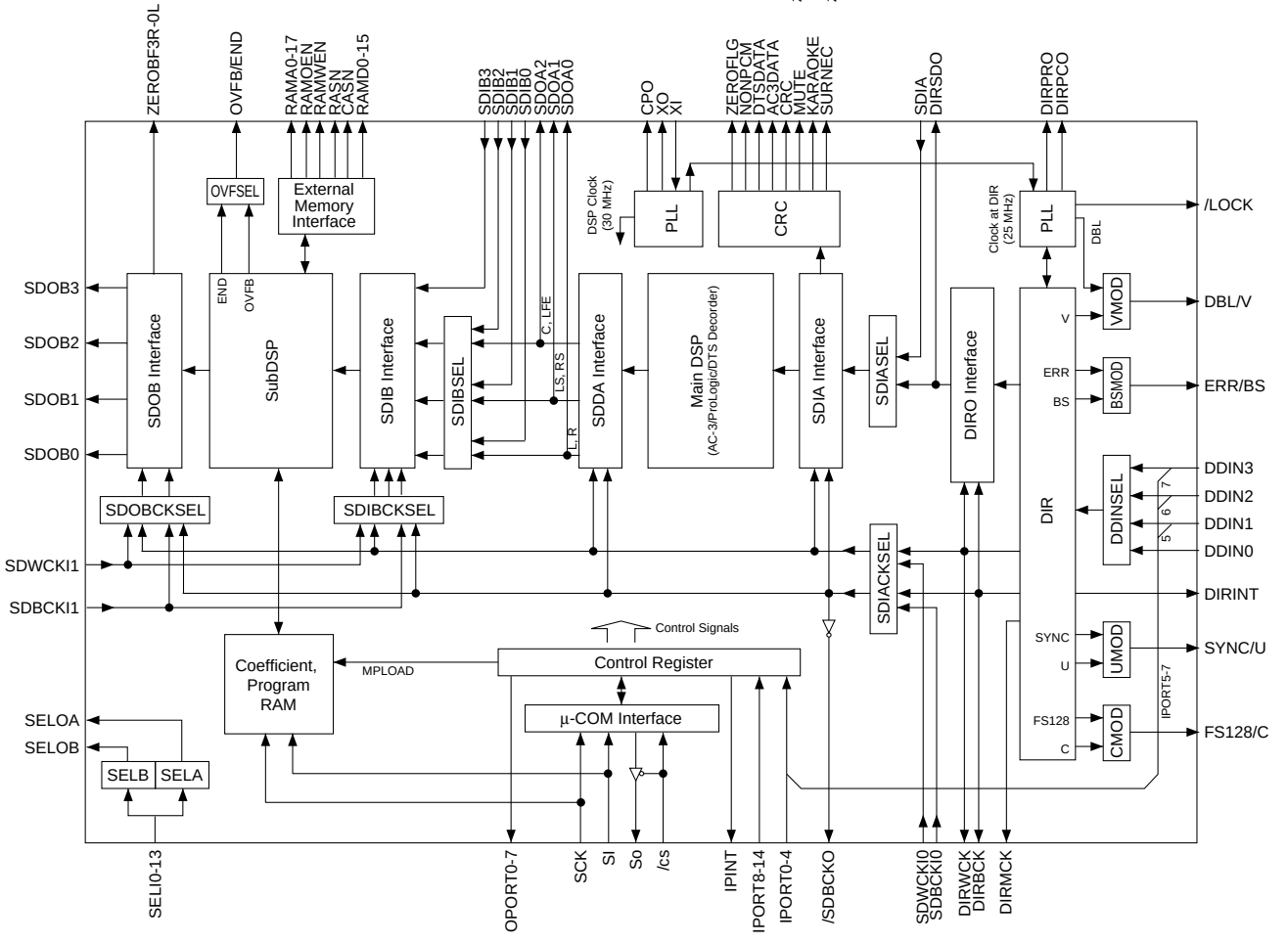

IC600 : YSS938 (DSP P.C.B.)
DSP

No.	Name	I/O	Function	
1	XO	O	Crystal oscillator connecting terminal	
2	XI	I	Crystal oscillator connecting terminal (24.576MHz)	
3	SELI1	I+	Built-in selector input 1	(AXD)
4	SELI0	I+	Built-in selector input 0	(GND)
5	SELOA	O+	Built-in selector output A	(ISEL)
6	SELOB	O+	Built-in selector output B	(RSEL)
7	TESTMS	I+	Test terminal (unconnected)	
8	TESTXEN	I+	Test terminal (unconnected)	
9	IPORT0	I+	General purpose input terminal	(CXDTA)
10	IPORT1	I+	General purpose input terminal	(CXDTB)
11	IPORT2	I+	General purpose input terminal	
12	IPORT3	I+	General purpose input terminal	
13	IPORT4	I+	General purpose input terminal	
14	DDIN0	Is	DIR: Digital audio interface data input terminal 0	(ISEL)
15	DDIN1	Is	DIR: Digital audio interface data input terminal 1/General purpose input terminal	(Pull down)
16	DDIN2	Is	DIR: Digital audio interface data input terminal 2/General purpose input terminal	(Pull down)
17	DDIN3	Is	DIR: Digital audio interface data input terminal 3/General purpose input terminal	(Pull down)
18	VSS		Ground terminal	
19	CPO	A	PLL filter connecting terminal	
20	AVDD		+3.3V power terminal (for DIR)	
21	DIRPCO	A	DIR: PLL filter connecting terminal	
22	DIRPRO	A	DIR: PLL filter connecting terminal	
23	AVSS		Ground terminal (for DIR)	
24	TESTBRK	I+	Test terminal (unconnected)	
25	TESTR1	I+	PLL initialization signal input terminal for DSP	(/ICD)
26	TESTR2	I+	Test terminal (unconnected)	
27	VDD1		+3.3V power terminal (for terminal section)	
28	SDWCKI0	I+	Word clock input terminal for SDIA, SDOA, SDIB, SDOB interface (Unconnected)	
29	SDBCKI0	I+	Bit clock input terminal for SDIA, SDOA, SDIB, SDOB interface (Unconnected)	
30	/SDBCK0	O	DIRBCK or SDBCKI0 invert clock output terminal (Unconnected)	
31	IPORT8	I+	IPINT general purpose input terminal	
32	IPORT9	I+	IPINT general purpose input terminal	
33	IPORT10	I+	IPINT general purpose input terminal	(NONPCM)
34	IPORT11	I+	IPINT general purpose input terminal	(NONPCM)
35	SDIA	I	AC-3/DTS bit stream (or PCM) data input terminal to Main DSP	(SDIA)
36	SDOA2	O	PCM output terminal from Main DSP (C/LFE output) (Unconnected)	
37	SDOA1	O	PCM output terminal from Main DSP (LS/RS output) (Unconnected)	
38	SDOA0	O	PCM output terminal from Main DSP (L/R output)	
39	SDIB3	I+	PCM input terminal 3 to Sub DSP	
40	SDIB2	I+	PCM input terminal 2 to Sub DSP	
41	SDIB1	I+	PCM input terminal 1 to Sub DSP	
42	SDIB0	I+	PCM input terminal 0 to Sub DSP	
43	VSS		Ground terminal	
44	VDD2		+2.5V power terminal (for internal circuit)	
45	IPORT12	I+	IPINT general purpose input terminal	(MUTE)
46	IPORT13	I+	IPINT general purpose input terminal	(DIRINT)
47	IPORT14	I+	IPINT general purpose input terminal (Unconnected)	
48	DIRSDO	O	AC-3/DTS bit stream (or PCM) data output terminal from DIR	
49	DIRWCK	O	DIR: Serial data word clock (fs) output terminal	(WCK)
50	DIRBCK	O	DIR: Serial data bit clock (64fs) output terminal	(BCK)
51	DIRMCK	O	DIR: Serial data master clock (256fs or 128fs) output terminal	(MCK)
52	ERR/BS	O	DIR: Data error detect output/block start output terminal (Unconnected)	
53	SYNC/U	O	DIR: Serial data synchronous timing output/user data output terminal (Unconnected)	
54	FS128/C	O	DIR: Serial data master clock 128fs output/channel status output terminal (Unconnected)	
55	DBL/V	O	DIR: Double rate clock output/validity flag output terminal	(DBL)

IC600 : YSS938 (DSP P.C.B.)
DSP

No.	Name	I/O	Function	
56	SDWCKI1	I+	Word clock input terminal for SDIB, SDOB interface (Unconnected)	
57	SDBCKI1	I+	Bit clock input terminal for SDIB, SDOB interface (Unconnected)	
58	VSS		Ground terminal	
59	SDOB3	O	PCM output terminal from Sub DSP	
60	SDOB2	O	PCM output terminal from Sub DSP	
61	SDOB1	O	PCM output terminal from Sub DSP	
62	SDOB0	O	PCM output terminal from Sub DSP	
63	VDD1		+3.3V power terminal (for terminal section)	
64	ZEROBF3R	O+	SDOB3 Rch zero flag output terminal	(ZF3R)
65	ZEROBF3L	O+	SDOB3 Lch zero flag output terminal	(ZF3L)
66	ZEROBF2R	O+	SDOB2 Rch zero flag output terminal	(ZF2R)
67	ZEROBF2L	O+	SDOB2 Lch zero flag output terminal	(ZF2L)
68	OPORT0	O	General purpose output terminal	(/RINH1)
69	OPORT1	O	General purpose output terminal	(/RINH2)
70	OPORT2	O	General purpose output terminal	(/ICCDC)
71	OPORT3	O	General purpose output terminal	(DFS)
72	OPORT4	O	General purpose output terminal	(ZSEL0)
73	OPORT5	O	General purpose output terminal	(ZSEL1)
74	OPORT6	O	General purpose output terminal	(/ICCS)
75	OPORT7	O	General purpose output terminal	
76	VSS		Ground terminal	
77	VDD2		+2.5V power terminal (for internal circuit)	
78	RAMD0	I+/O	Sub DSP: External memory data terminal 0	
79	RAMD1	I+/O	Sub DSP: External memory data terminal 1	
80	RAMD2	I+/O	Sub DSP: External memory data terminal 2	
81	RAMD3	I+/O	Sub DSP: External memory data terminal 3	
82	ZEROBF1R	O+	SDOB1 Rch zero flag output terminal	(ZF1R)
83	ZEROBF1L	O+	SDOB1 Lch zero flag output terminal	(ZF1L)
84	ZEROBF0R	O+	SDOB0 Rch zero flag output terminal	(ZF0R)
85	ZEROBF0L	O+	SDOB0 Lch zero flag output terminal	(ZF0L)
86	RAMD4	I+/O	Sub DSP: External memory data terminal 4	
87	RAMD5	I+/O	Sub DSP: External memory data terminal 5	
88	RAMD6	I+/O	Sub DSP: External memory data terminal 6	
89	RAMD7	I+/O	Sub DSP: External memory data terminal 7	
90	VSS		Ground terminal	
91	VDD1		+3.3V power terminal (for terminal section)	
92	RAMD8	I+/O	Sub DSP: External memory data terminal 8	
93	RAMD9	I+/O	Sub DSP: External memory data terminal 9	
94	RAMD10	I+/O	Sub DSP: External memory data terminal 10	
95	RAMD11	I+/O	Sub DSP: External memory data terminal 11	
96	RAMD12	I+/O	Sub DSP: External memory data terminal 12	
97	RAMD13	I+/O	Sub DSP: External memory data terminal 13	
98	RAMD14	I+/O	Sub DSP: External memory data terminal 14	
99	RAMD15	I+/O	Sub DSP: External memory data terminal 15	
100	CASN	O	Sub DSP: Column address strobe output terminal for external DRAM	
101	RAMWEN	O	Sub DSP: Write enable terminal for external memory	
102	RAMOEN	O	Sub DSP: Output enable terminal for external memory	
103	RASN	O	Sub DSP: Low address strobe output terminal for external DRAM	
104	VSS		Ground terminal	
105	VDD1		+3.3V power terminal (for terminal section)	
106	RAMA8	O	Sub DSP: External memory address terminal 8	
107	RAMA7	O	Sub DSP: External memory address terminal 7	
108	RAMA0	O	Sub DSP: External memory address terminal 0	
109	RAMA6	O	Sub DSP: External memory address terminal 6	
110	RAMA1	O	Sub DSP: External memory address terminal 1	

IC600 : YSS938 (DSP P.C.B.)
DSP

No.	Name	I/O	Function	
111	RAMA5	O	Sub DSP: External memory address terminal 5	
112	RAMA2	O	Sub DSP: External memory address terminal 2	
113	SELI13	I+	Built-in selector input 13 (Unconnected)	
114	SELI12	I+	Built-in selector input 12	
115	SELI11	I+	Built-in selector input 11 (Unconnected)	
116	SELI10	I+	Built-in selector input 10 (Unconnected)	
117	SELI9	I+	Built-in selector input 9	
118	RAMA4	O	Sub DSP: External memory address terminal 4	
119	RAMA3	O	Sub DSP: External memory address terminal 3	
120	RAMA9	O	Sub DSP: External memory address terminal 9 (Unconnected)	
121	RAMA10	O	Sub DSP: External memory address terminal 10 (Unconnected)	
122	RAMA11	O	Sub DSP: External memory address terminal 11 (Unconnected)	
123	VSS		Ground terminal	
124	VDD2		+2.5V power terminal (for internal circuit)	
125	SELI8	I+	Built-in selector input 8	(CXA)
126	SELI7	I+	Built-in selector input 7	(GND)
127	SELI6	I+	Built-in selector input 6	(OPTF)
128	SELI5	I+	Built-in selector input 5 (Unconnected)	
129	RAMA12	O	Sub DSP: External memory address terminal 12 (Unconnected)	
130	RAMA13	O	Sub DSP: External memory address terminal 13 (Unconnected)	
131	RAMA14	O	Sub DSP: External memory address terminal 14 (Unconnected)	
132	RAMA15	O	Sub DSP: External memory address terminal 15 (Unconnected)	
133	RAMA16	O	Sub DSP: External memory address terminal 16 (Unconnected)	
134	RAMA17	O	Sub DSP: External memory address terminal 17 (Unconnected)	
135	OVFB/END	O	Sub DSP: Overflow/program end detect terminal (Unconnected)	
136	ZEROFLG	O	Main DSP: Zero flag output terminal (Unconnected)	
137	VSS		Ground terminal	
138	NONPCM	O	Main DSP: Non-PCM data detect terminal	
139	DTSDATA	O	Main DSP: DTS data detect terminal (Unconnected)	
140	AC3DATA	O	Main DSP: AC3 data detect terminal (Unconnected)	
141	MUTE	O	Main DSP: Auto mute detect terminal	
142	KARAOKE	O	Main DSP: AC3 KARAOKE data detect terminal (Unconnected)	
143	VDD1	+3.3V	power terminal (for terminal section)	
144	SURENC	O	Main DSP: AC-3 2/0 mode Dolby surround encode input detect terminal (Unconnected)	
145	CRC	O	Main DSP: AC3 CRC error detect terminal (Unconnected)	
146	/LOCK	O	DIR: PLL lock detect terminal (Unconnected)	
147	DIRINT	O	DIR: Interrupt output terminal	
148	/CS	Is	Microprocessor interface chip select input terminal	(CSY)
149	SO	Ot	Microprocessor interface data output terminal	
150	SI	Is	Microprocessor interface data input terminal	(SDM)
151	SCK	Is	Microprocessor interface clock input terminal	(SCKY)
152	/IC	Is	Initial clear input terminal	(/ICD)
153	IPINT	O+	Interrupt output terminal by IPORT 8-14	
154	SELI4	I+	Built-in selector input 4	(OPTD)
155	VSS		Ground terminal	
156	SELI3	I+	Built-in selector input 3	(OPTC)
157	SELI2	I+	Built-in selector input 2	(OPTB)
158	TESTXI	I	Test terminal (should be always connected to VSS)	
159	TESTXO	O	Test terminal (Unconnected)	
160	VDD2	+2.5V	power terminal (for internal circuit)	

Is: Schmidt trigger input terminal
I+: Input terminal with pull-up resistor
O: Digital output terminal
Ot: 3-state digital output terminal
A: Analog terminal

■ BLOCK DIAGRAM

▼DVR-S100 (1/5)

DVD Module (U, C, J models)

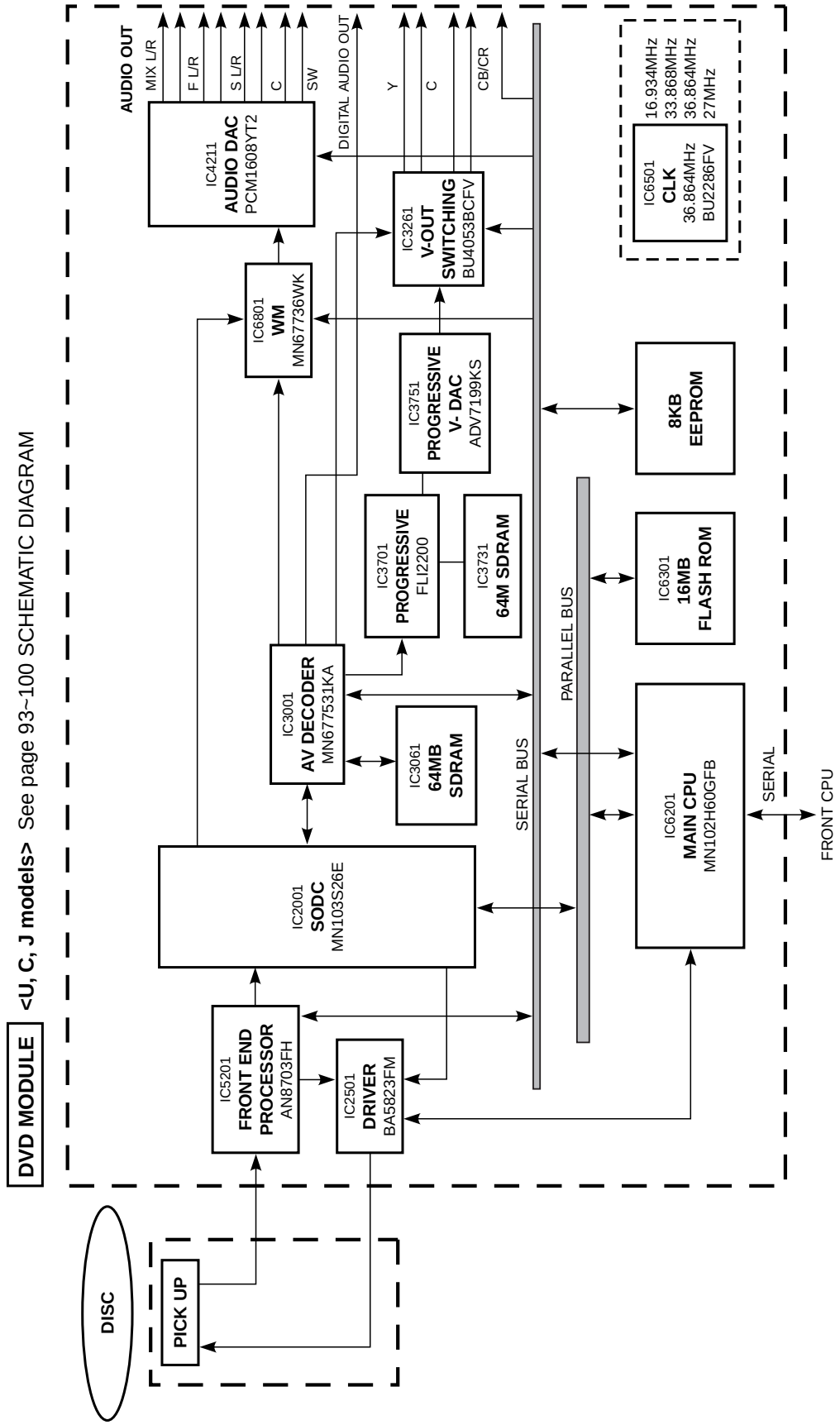

■ BLOCK DIAGRAM

▼DVR-S100 (2/5)

DVD Module (A, B, G, R models)

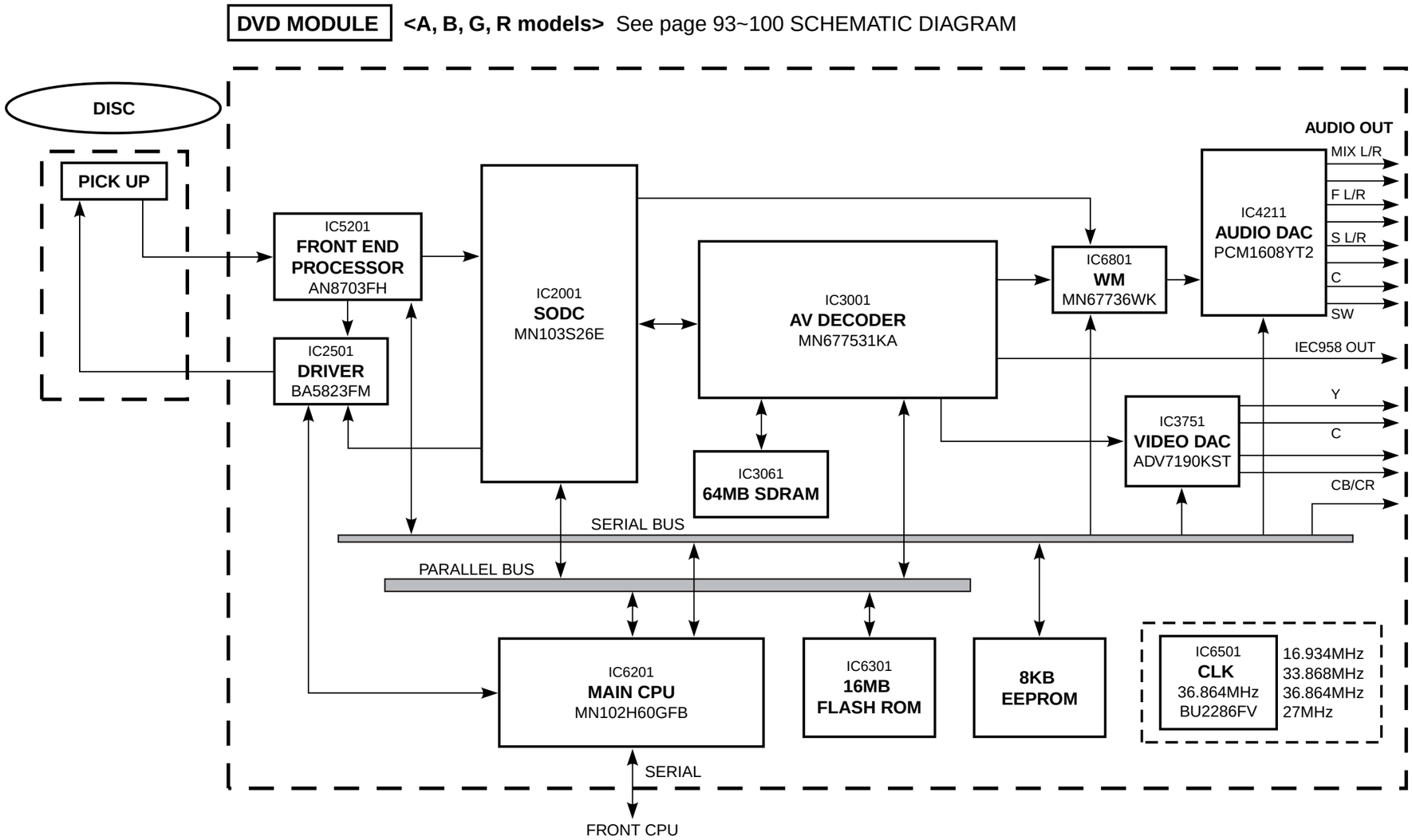

■ BLOCK DIAGRAM

▼DVR-S100 (3/5)

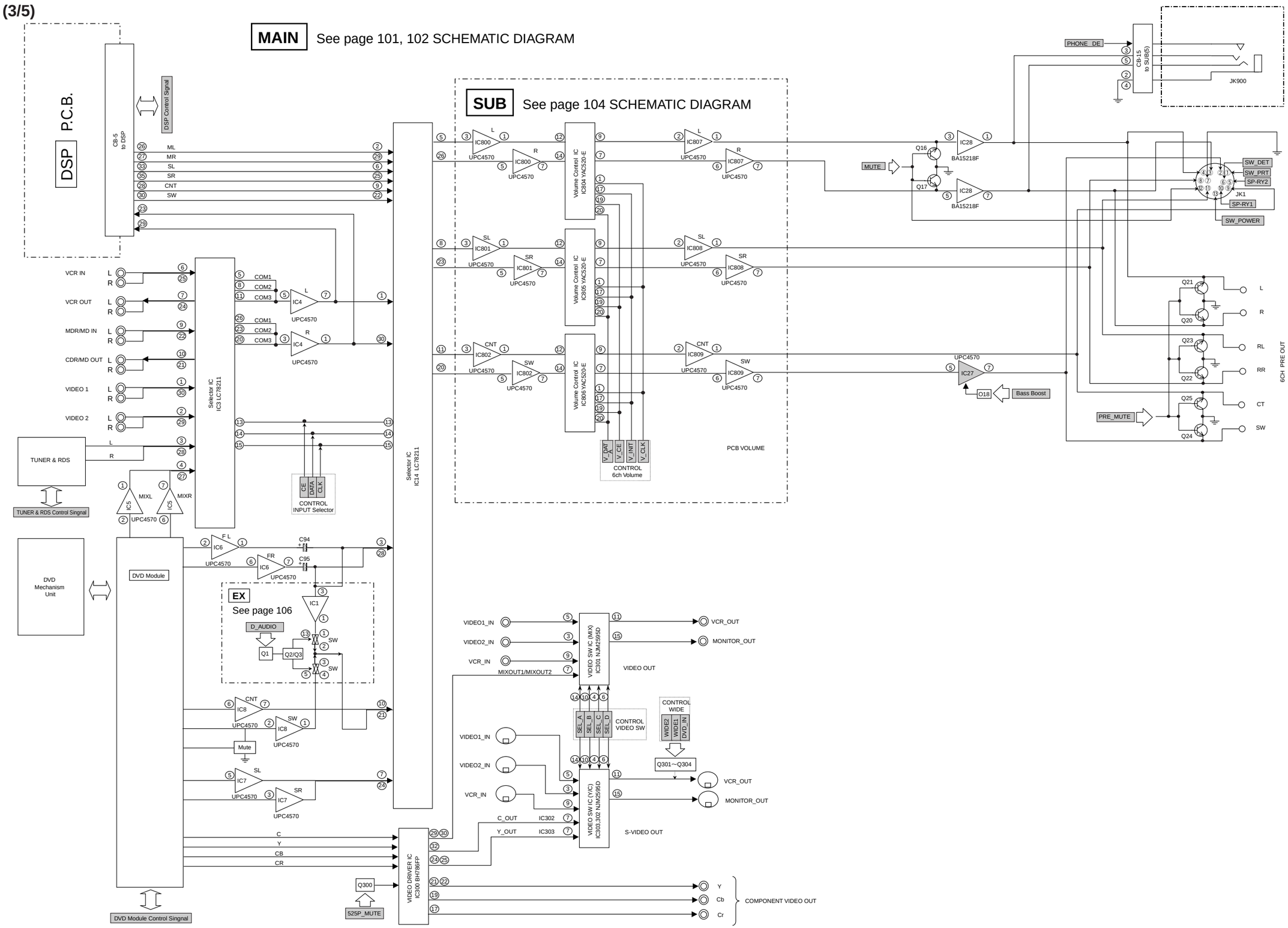

■ BLOCK DIAGRAM

▼DVR-S100 (4/5)

DSP See page 103 SCHEMATIC DIAGRAM

■ BLOCK DIAGRAM

▼DVR-S100 (5/5)

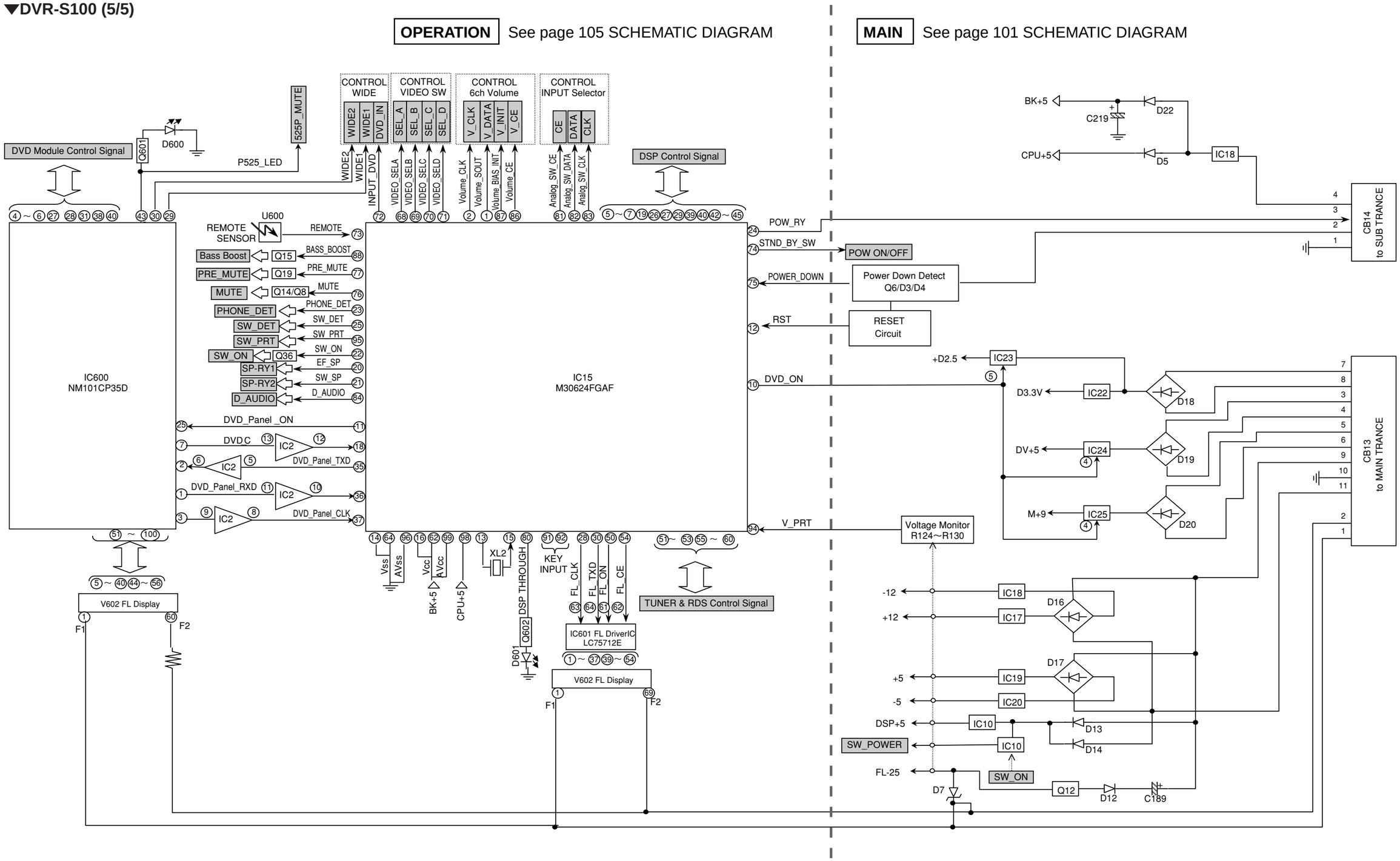

■ BLOCK DIAGRAM

▼SW-S100

See page 108~110 SCHEMATIC DIAGRAM

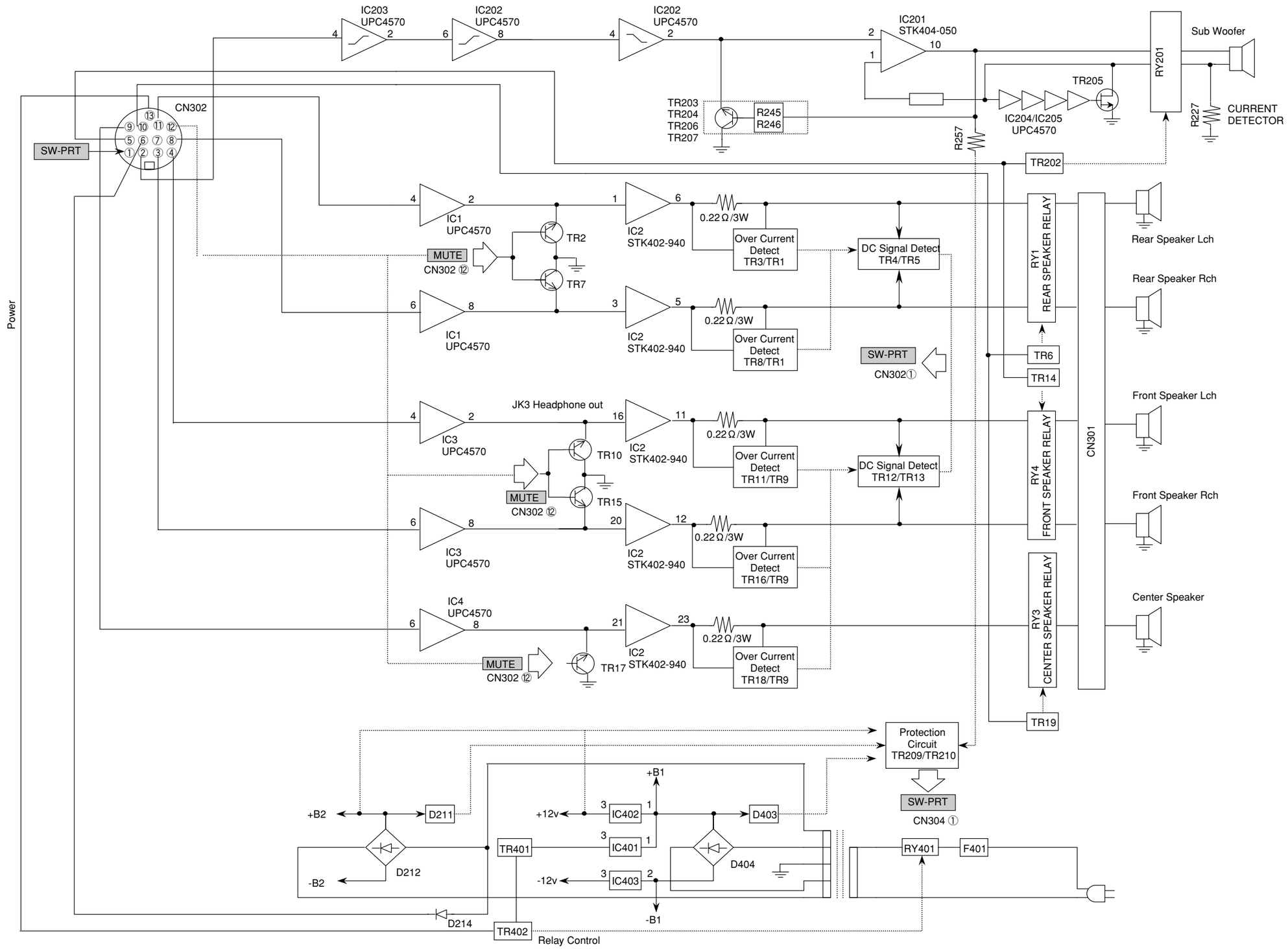

■ DVR-S100 PRINTED CIRCUIT BOARD

• U, C, J models

DVD MODULE P. C. B. (Component side)

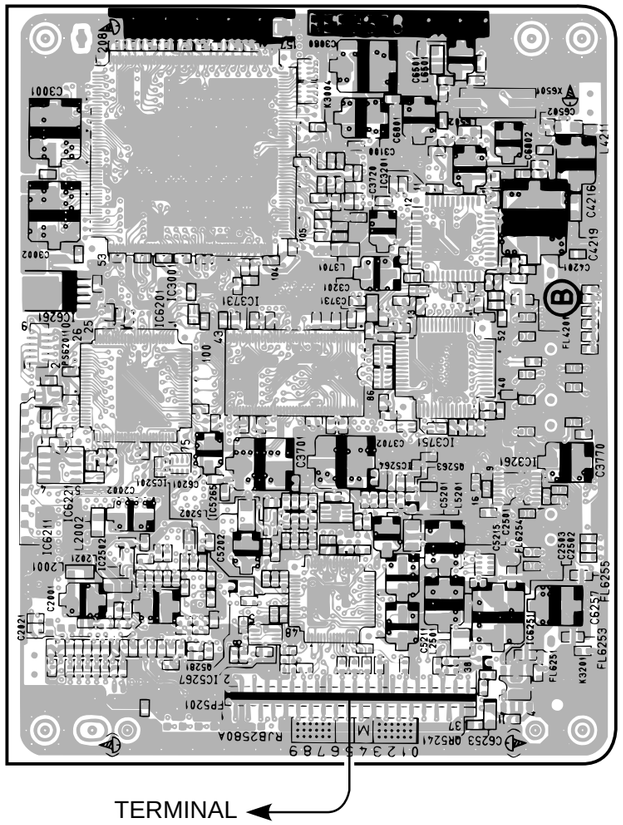

TERMINAL

• U, C, J models

DVD MODULE P. C. B. (Foil side)

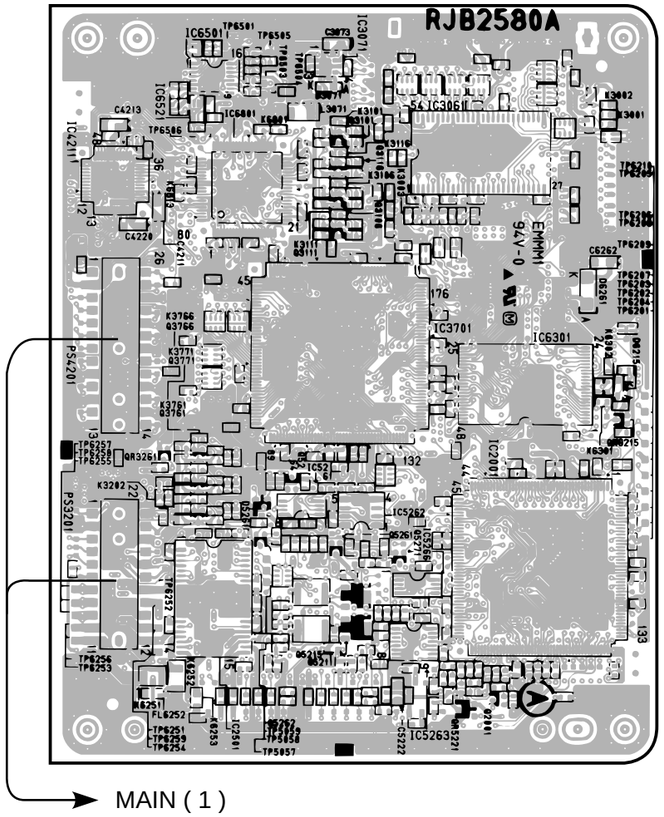

MAIN (1)

■ DVR-S100 PRINTED CIRCUIT BOARD

• A, B, G, R models

DVD MODULE P. C. B. (Component side)

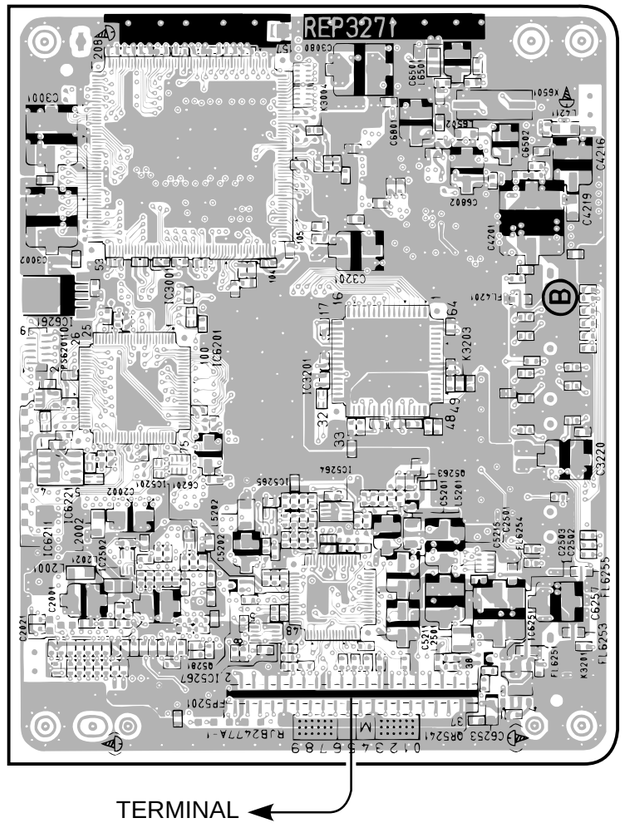

• A, B, G, R models

DVD MODULE P. C. B. (Foil side)

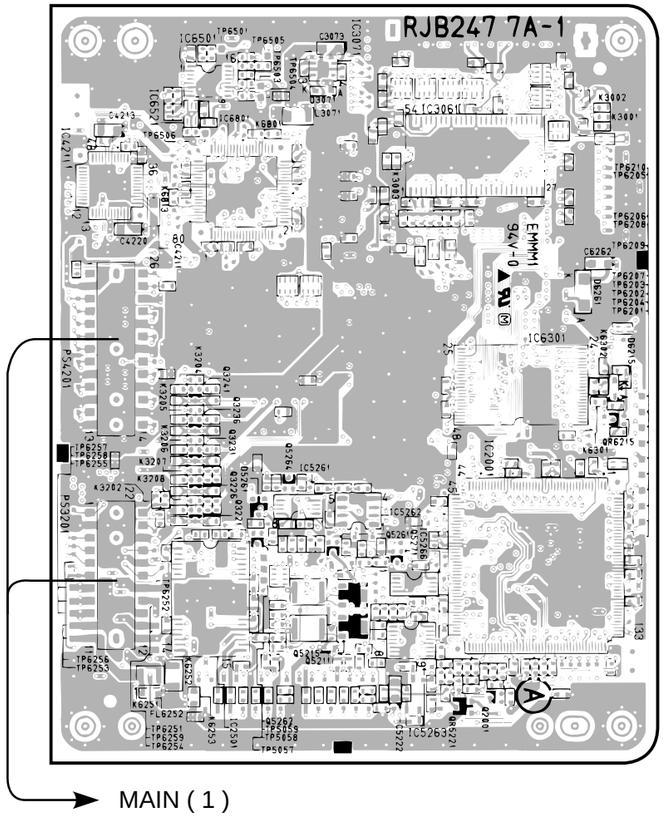

■ DVR-S100 PRINTED CIRCUIT BOARD (Foil side)

Circuit No.	J	U, C, R, A	B, G
C34, 39, 54~56, 58, 76, 77, 79, 223, 230, 231	X	X	O
IC9	X	X	O
L1, 2	X	X	O
Q1	X	X	O
R83	X	O	O
R25, 26, 83, 213, 214	X	X	O
XL1	X	X	O

X: NOT USED
O: USED / APPLICABLE

• **Semiconductor Location**

Ref. No.	Location	Ref. No.	Location	Ref. No.	Location	Ref. No.	Location
D5	E5	D18	F6	IC17	H6	IC29	H3
D12	D6	D19	G6	IC18	H6	Q1	H4
D13	G6	D20	F5	IC19	H5	Q7	E5
D14	G6	IC3	H4	IC20	H5	Q12	C5
D15	D6	IC9	H4	IC23	F6	Q13	G5
D16	G7	IC10	G6	IC24	F5		
D17	H6	IC14	G4	IC25	E5		

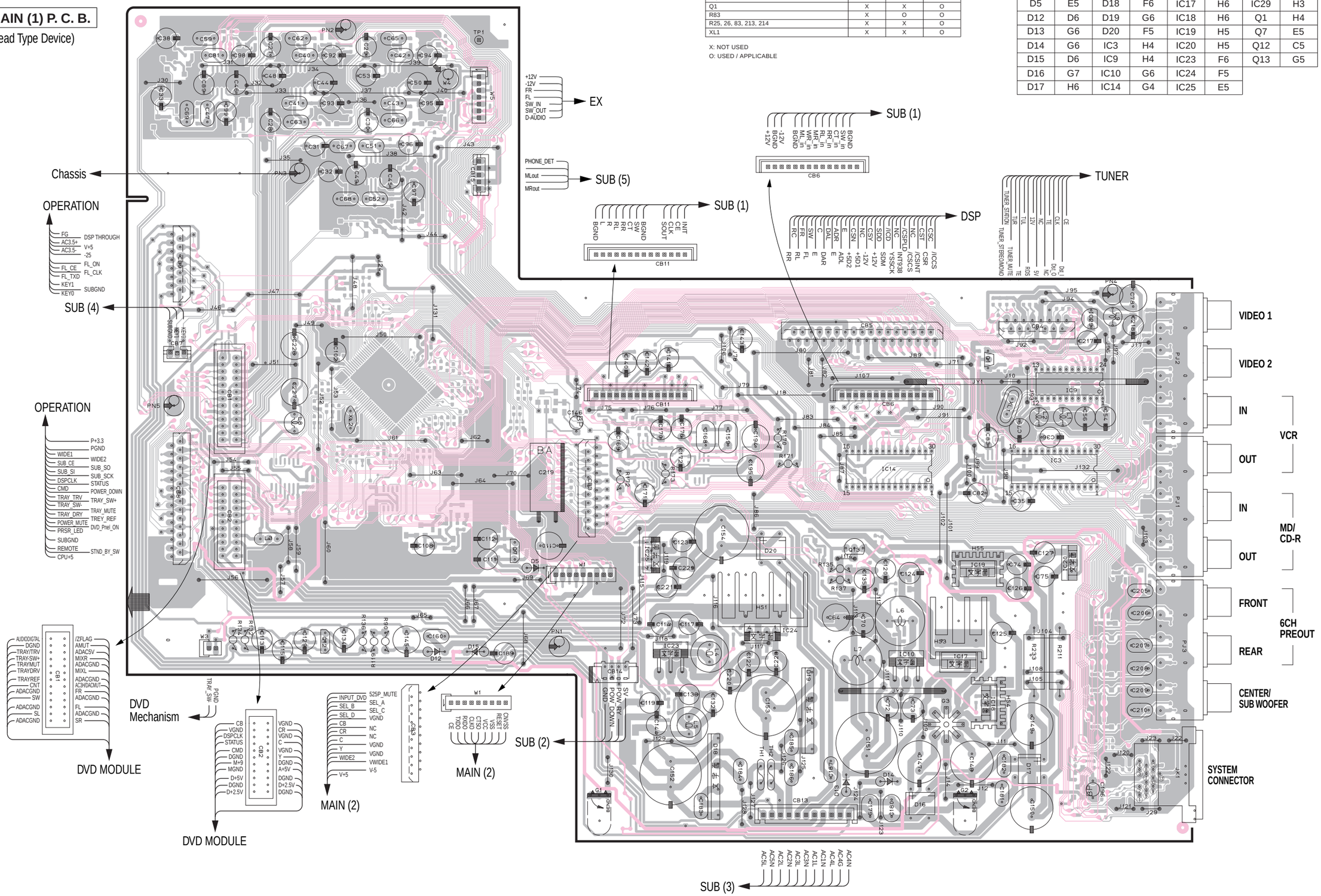

■ DVR-S100 PRINTED CIRCUIT BOARD (Foil side)

MAIN (1) P. C. B.
(Surface Mount Device)

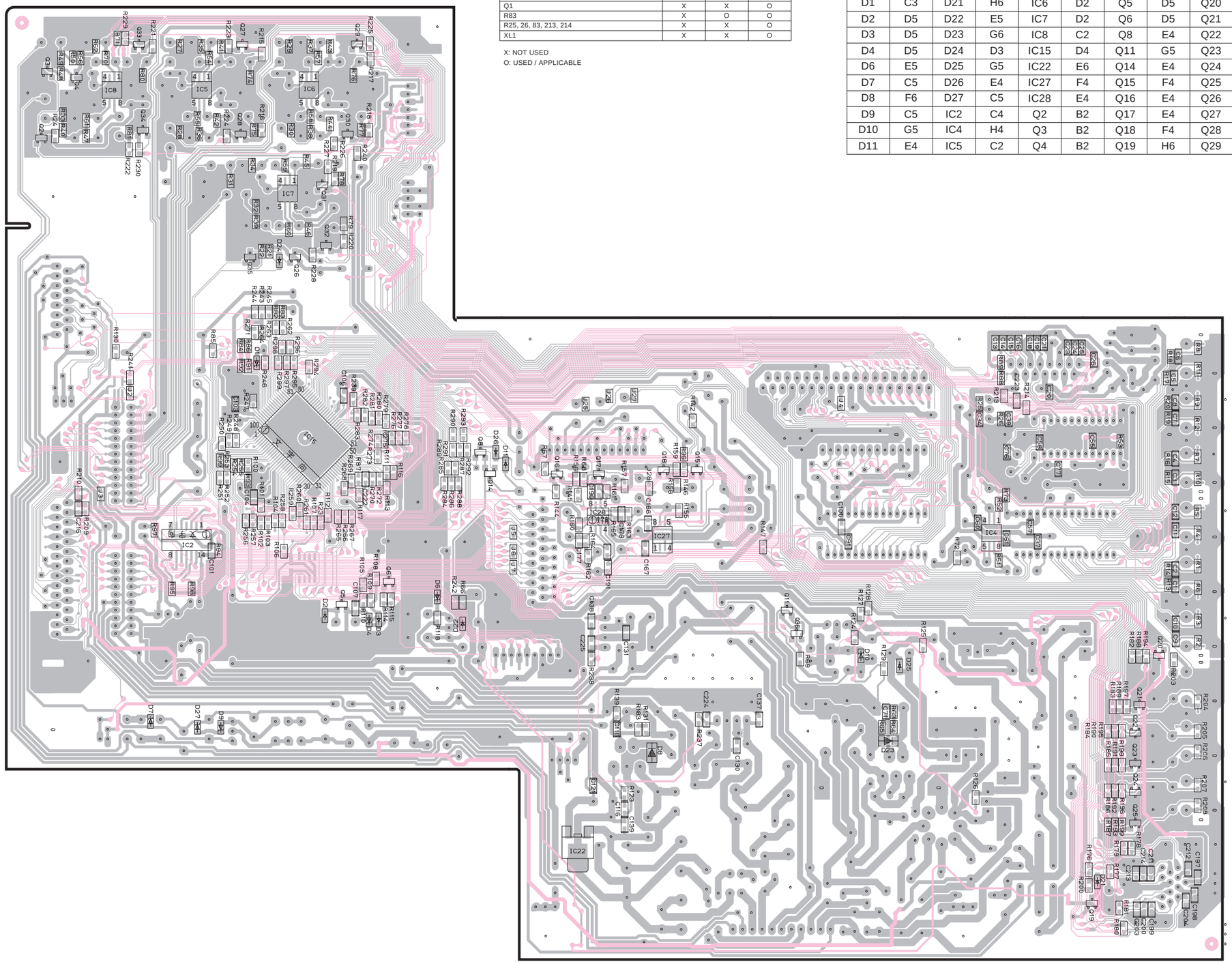

Circuit No.	J	U, C, R, A	B, G
C34, 39, 54~56, 58, 76, 77, 79, 223, 230, 231	X	X	O
IC9	X	X	O
L1, 2	X	X	O
Q1	X	X	O
R83	X	O	O
R25, 26, 83, 213, 214	X	X	O
XL1	X	X	O

X: NOT USED
O: USED / APPLICABLE

• Semiconductor Location

Ref. No.	Location	Ref. No.	Location	Ref. No.	Location	Ref. No.	Location	Ref. No.	Location	Ref. No.	Location
D1	C3	D21	H6	IC6	D2	Q5	D5	Q20	I5	Q30	D2
D2	D5	D22	E5	IC7	D2	Q6	D5	Q21	I5	Q31	D2
D3	D5	D23	G6	IC8	C2	Q8	E4	Q22	I5	Q32	D3
D4	D5	D24	D3	IC15	D4	Q11	G5	Q23	I6	Q33	C1
D6	E5	D25	G5	IC22	E6	Q14	E4	Q24	I6	Q34	C2
D7	C5	D26	E4	IC27	F4	Q15	F4	Q25	I6	Q35	C3
D8	F6	D27	C5	IC28	E4	Q16	E4	Q26	D3	Q36	G5
D9	C5	IC2	C4	Q2	B2	Q17	E4	Q27	C1		
D10	G5	IC4	H4	Q3	B2	Q18	F4	Q28	C2		
D11	E4	IC5	C2	Q4	B2	Q19	H6	Q29	D1		

■ DVR-S100 PRINTED CIRCUIT BOARD (Foil side)

Circuit No.	J	U, C	R, A	B, G
PJ302	O	O	O	X
Q300	O	O	X	O
Q301~304	O	X	X	X
R324~326	O	O	O	X
R334	O	O	X	X
R336~339	O	X	X	X

X: NOT USED
O: USED / APPLICABLE

• **Semiconductor Location**

Ref. No.	Location	Ref. No.	Location
IC300	B6	Q301	D6
IC301	C3	Q302	D6
IC302	E3	Q303	D6
IC303	F3	Q304	D6
Q300	A7		

MAIN (2) P. C. B. (Lead Type Device)

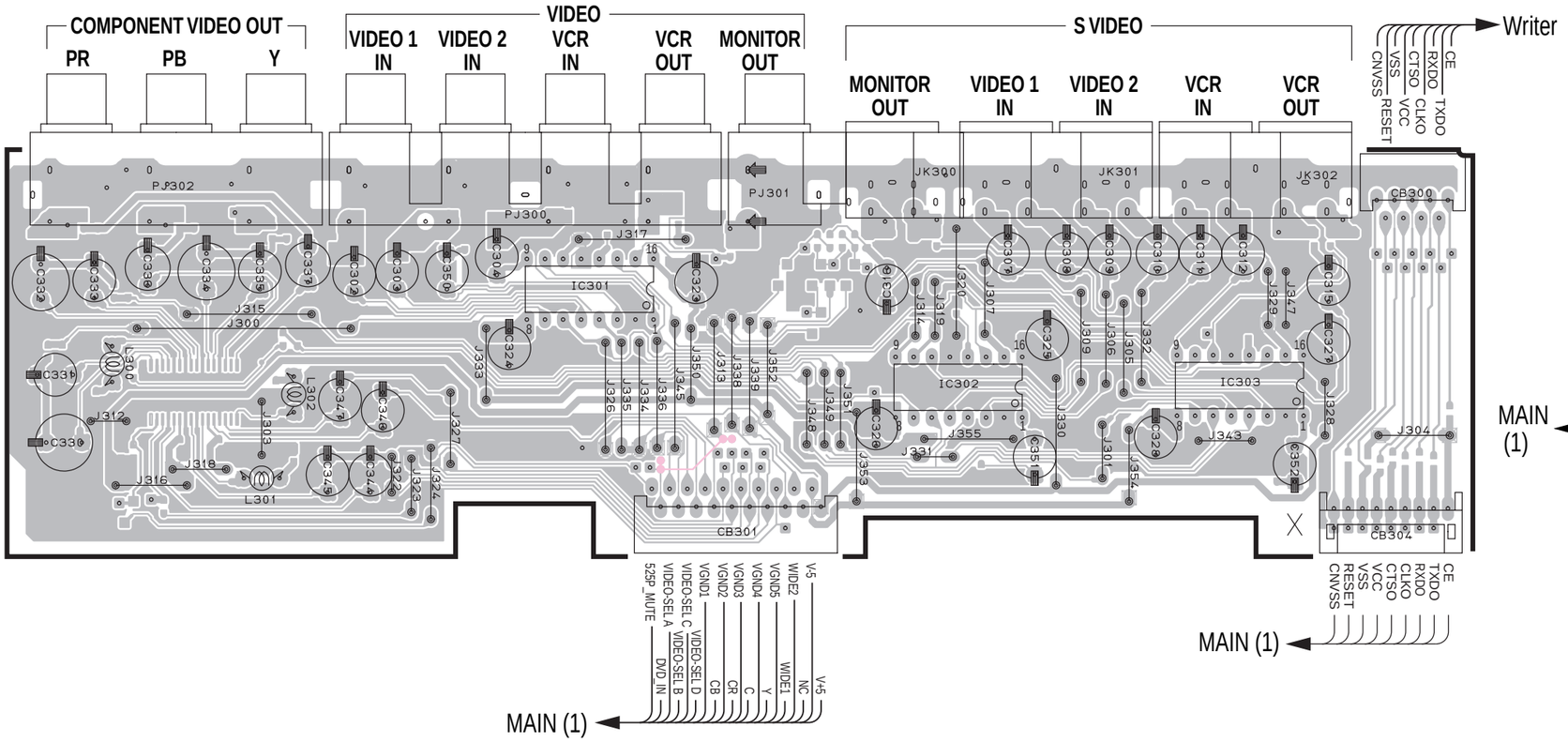

EX P. C. B. (Lead Type Device)

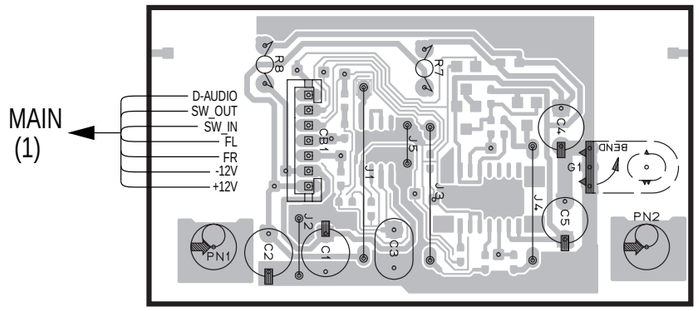

MAIN (2) P. C. B. (Surface Mount Device)

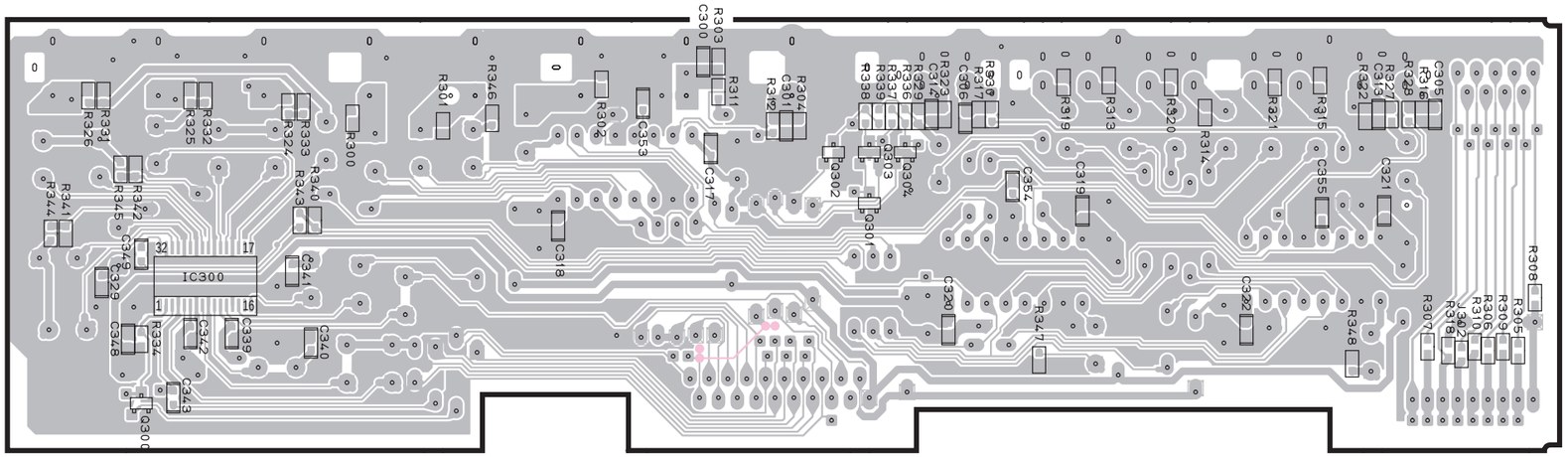

EX P. C. B. (Surface Mount Device)

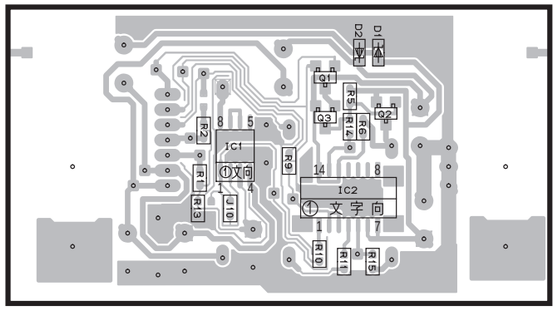

• **Semiconductor Location**

Ref. No.	Location
D1	I5
D2	I5
IC1	I5
IC2	I6
Q1	I5
Q2	I5
Q3	I5

■ DVR-S100 PRINTED CIRCUIT BOARD (Foil side)

SUB (1) P. C. B. (Lead Type Device)

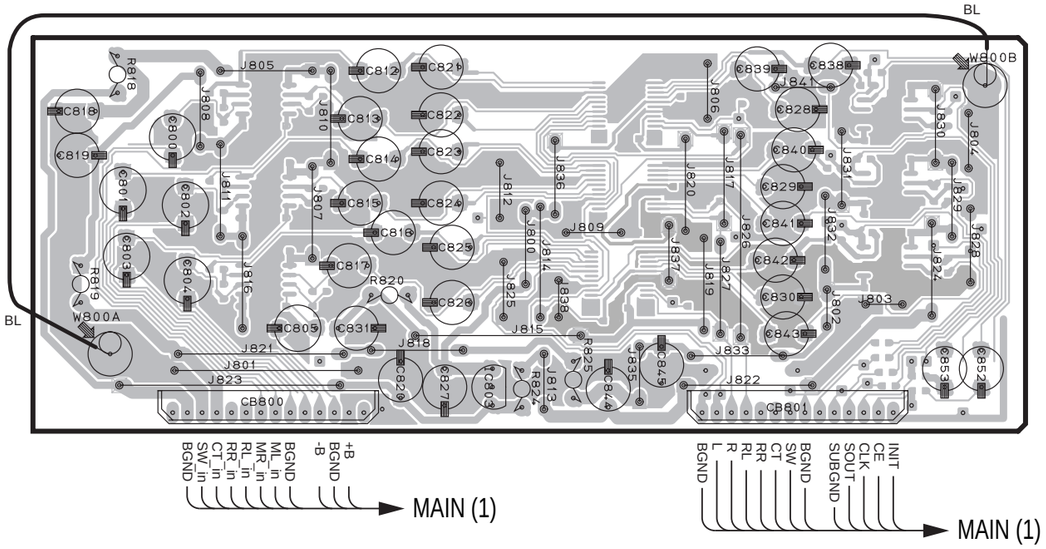

SUB (2) P. C. B. (Lead Type Device)

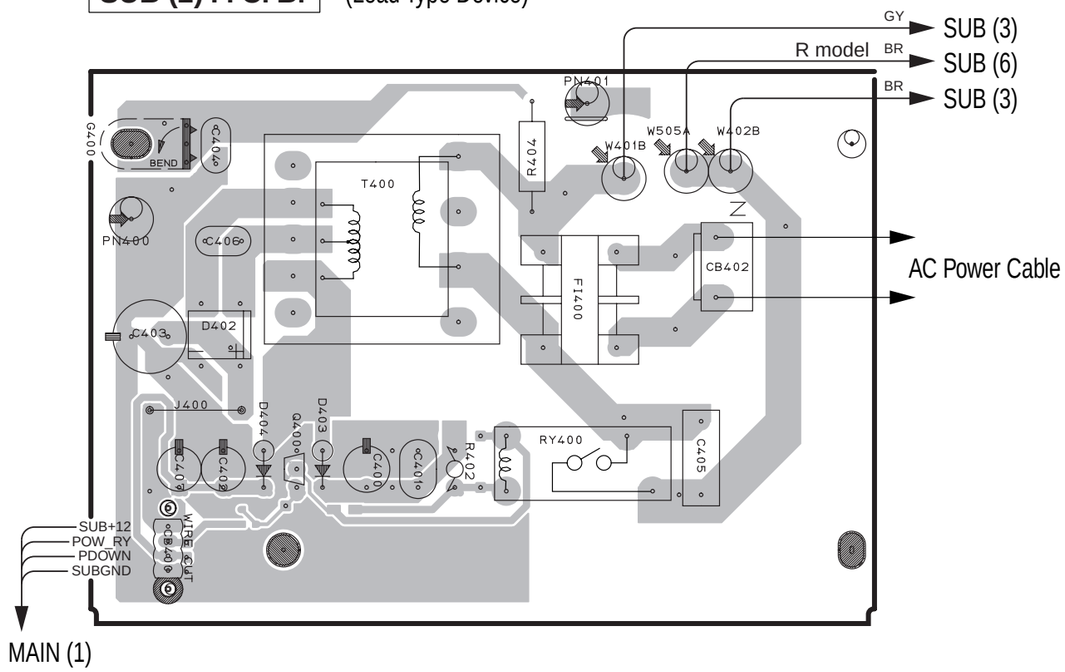

SUB (1) P. C. B. (Surface Mount Device)

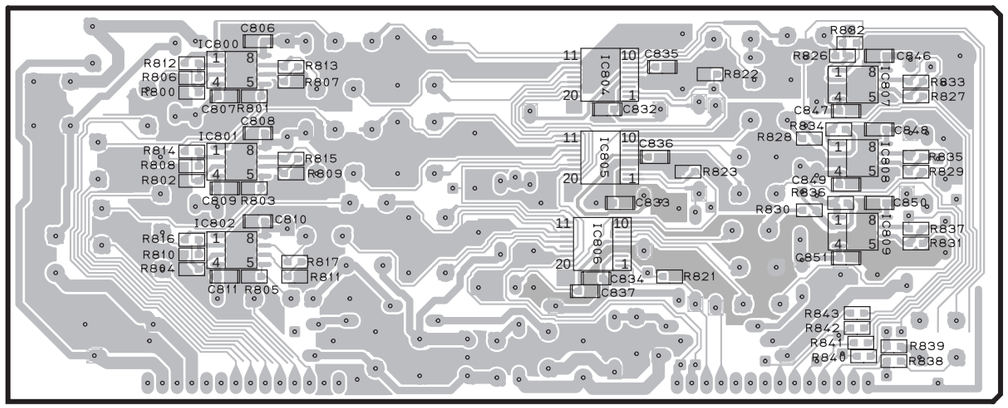

SUB (2) P. C. B. (Surface Mount Device)

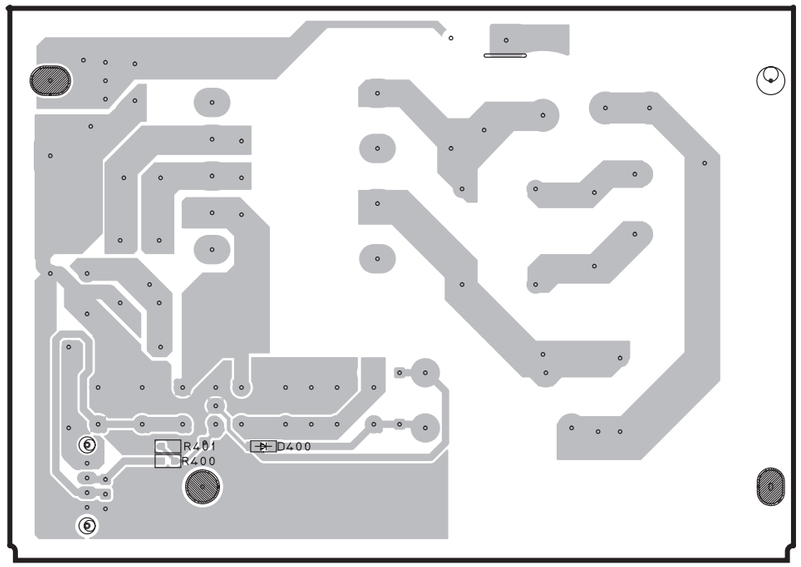

• **Semiconductor Location**

Ref. No.	Location	Ref. No.	Location
D400	F6	IC805	C5
D402	F3	IC806	C5
D403	F3	IC807	D4
D404	F3	IC808	D5
IC800	B4	IC809	D5
IC801	B5	Q400	F3
IC802	B5		
IC804	C4		

Circuit No.	J	U, C, A, B, G	R
R404	X	O	O
SW500	X	X	O
W402	O	O	X
W503~505	X	X	O

X: NOT USED
O: USED / APPLICABLE

■ DVR-S100 PRINTED CIRCUIT BOARD (Foil side)

SUB (3) P. C. B. J, U, C, A, B, G models

(Lead Type Device)

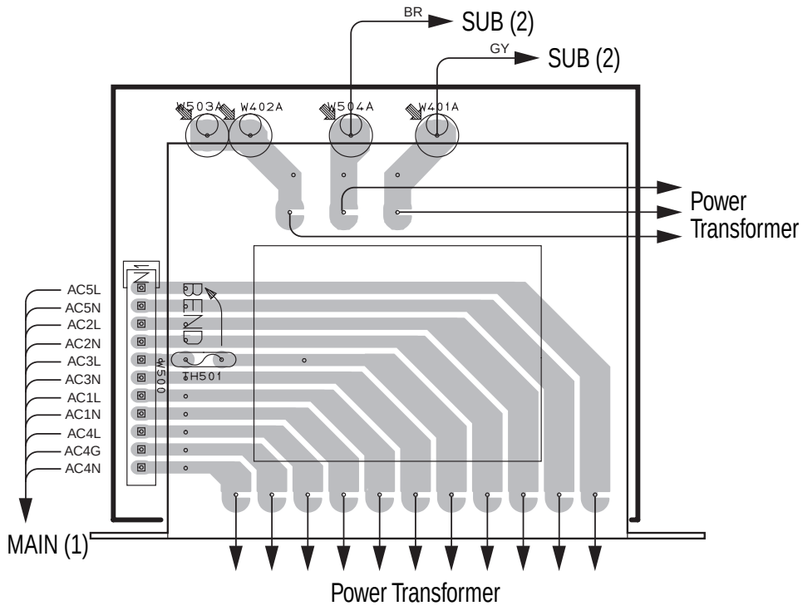

SUB (4) P. C. B. (Lead Type Device)

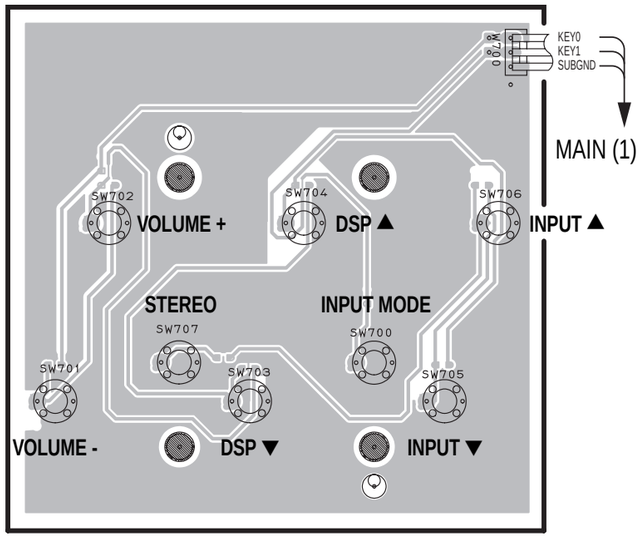

SUB (5) P. C. B. (Lead Type Device)

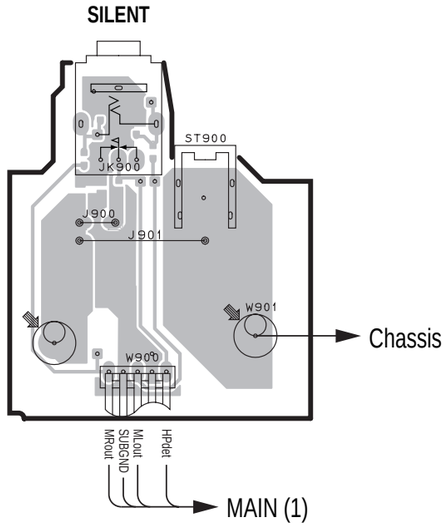

Circuit No.	J	U, C, A, B, G	R
R404	X	O	O
SW500	X	X	O
W402	O	O	X
W503~505	X	X	O

X: NOT USED
O: USED / APPLICABLE

SUB (5) P. C. B. (Surface Mount Device)

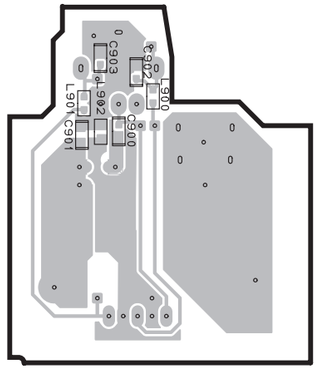

SUB (3) P. C. B. R model

(Lead Type Device)

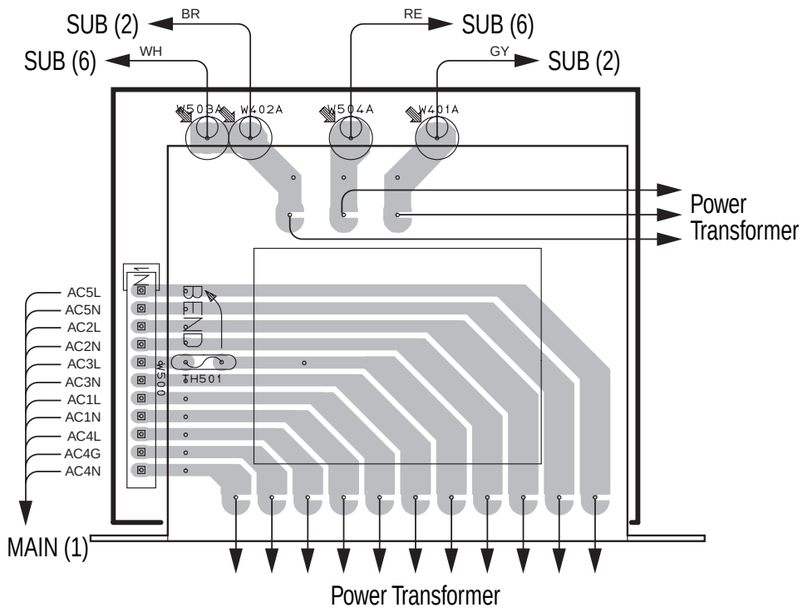

SUB (4) P. C. B. (Surface Mount Device)

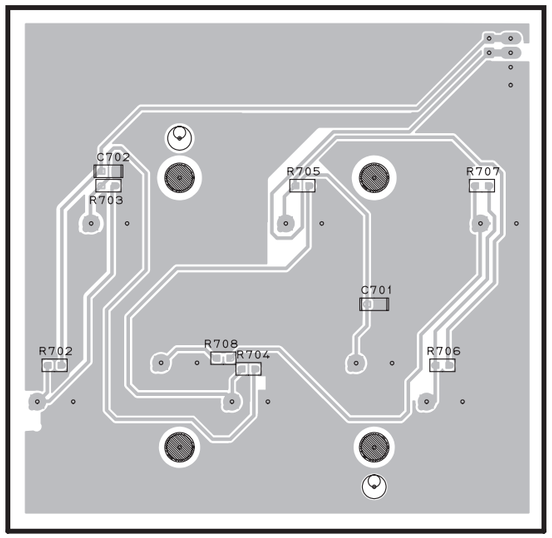

SUB (6) P. C. B. R model

(Lead Type Device)

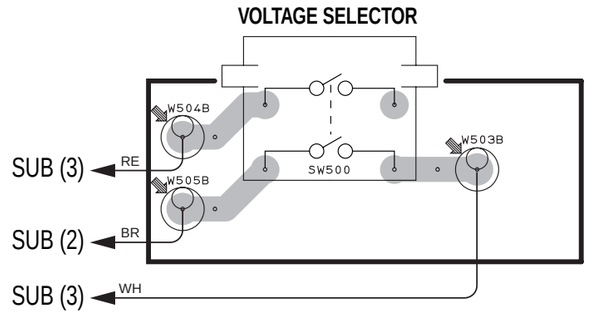

■ DVR-S100 PRINTED CIRCUIT BOARD (Foil side)

OPERATION P. C. B. (Lead Type Device)

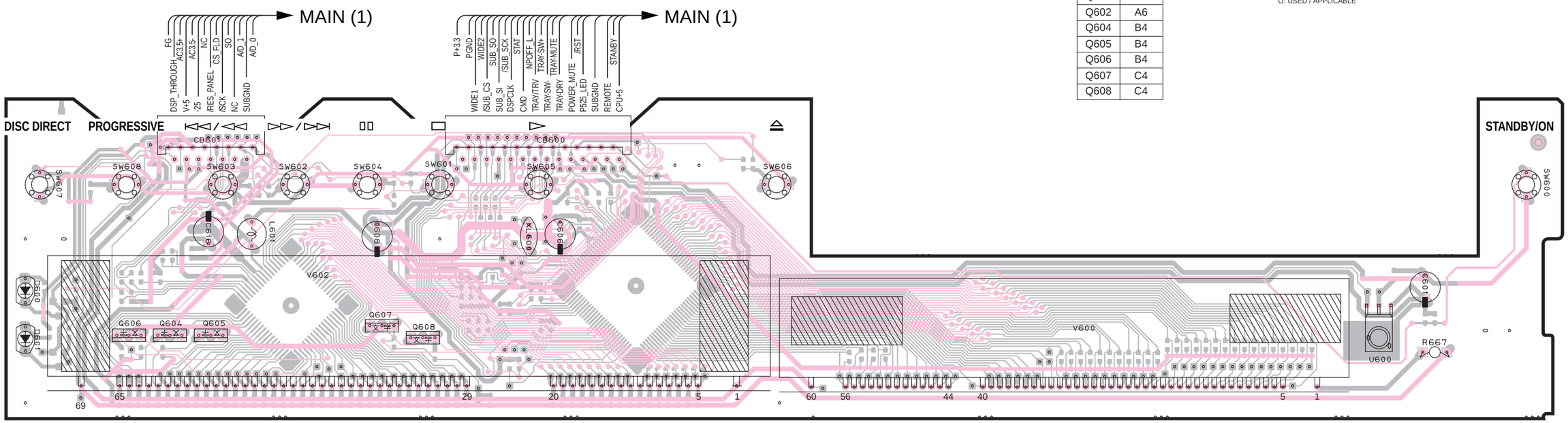

• **Semiconductor Location**

Ref. No.	Location
D600	A3
D601	A4
IC600	B6
IC601	E6
Q601	A6
Q602	A6
Q604	B4
Q605	B4
Q606	B4
Q607	C4
Q608	C4

Circuit No.	J	U, C	R	A	B, G
D600	O	O	X	X	O
Q601	O	O	X	X	O
R616	X	X	X	O	O
R617	O	O	O	X	X
R618	X	X	O	O	X
R619, 660, 662	O	O	X	X	O
R620	O	X	X	X	X
R621	X	O	O	O	O

X: NOT USED
O: USED / APPLICABLE

OPERATION P. C. B. (Surface Mount Device)

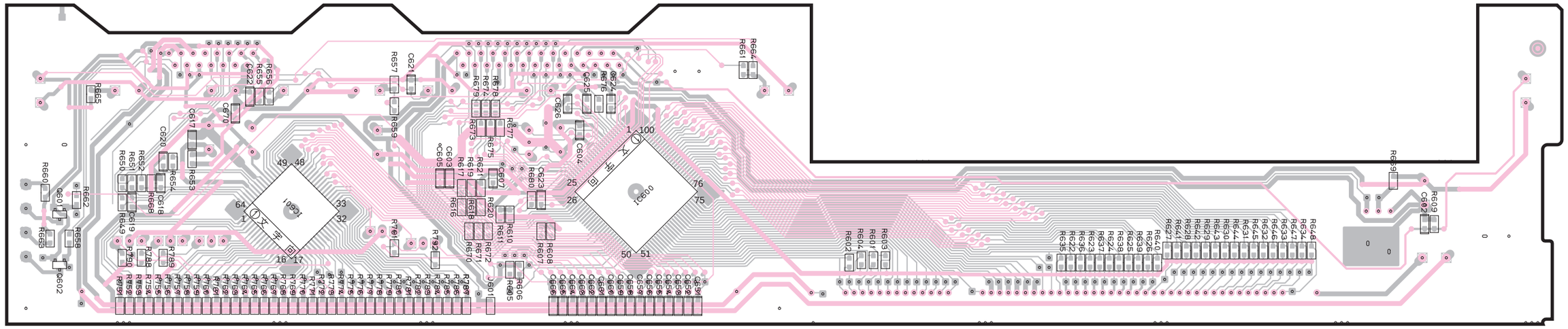

■ DVR-S100 PRINTED CIRCUIT BOARD (Foil side)

DSP P. C. B. (Lead Type Device)

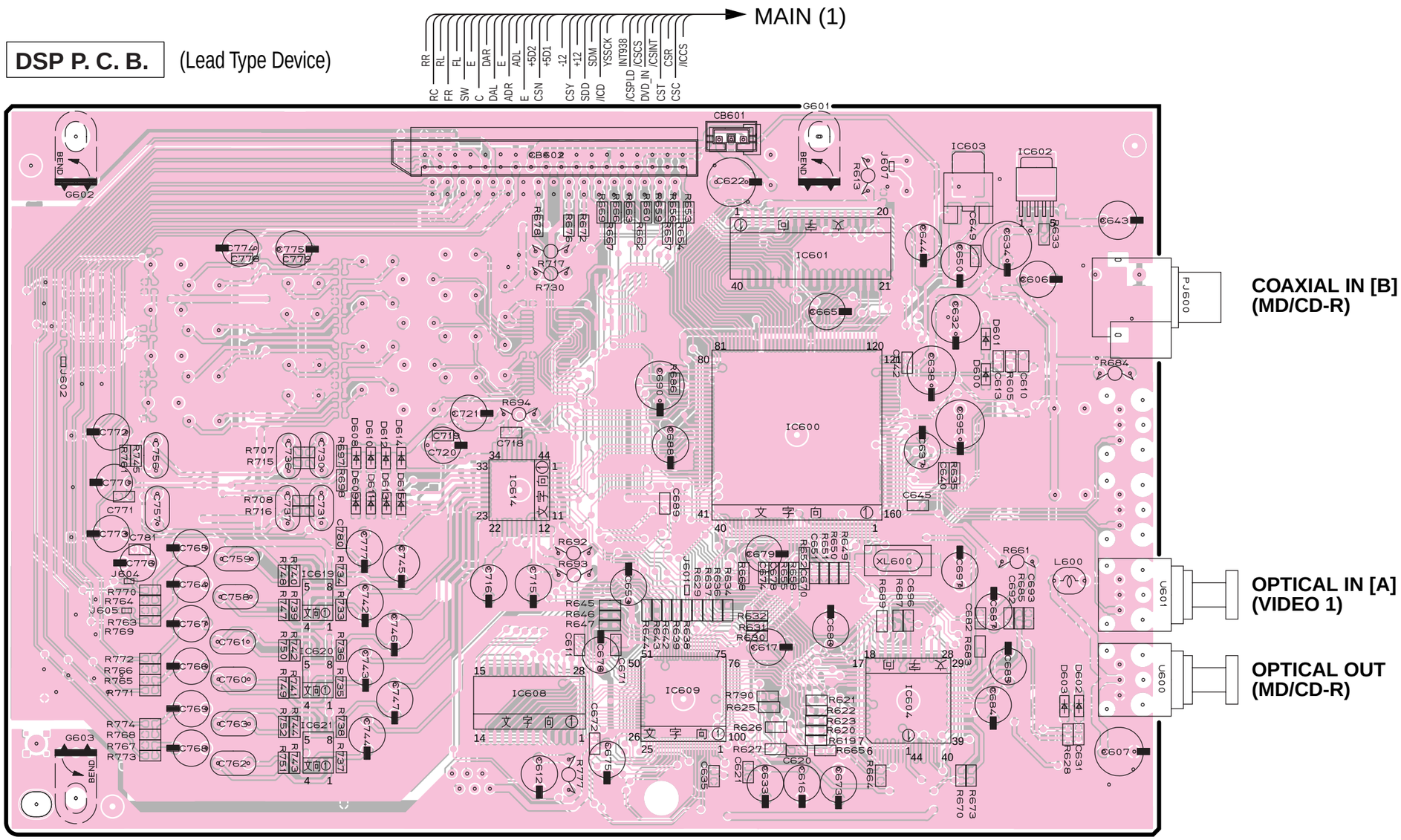

• **Semiconductor Location**

Ref. No.	Location
D600	F3
D601	F3
D602	G5
D603	G5
D608	C4
D609	C4
D610	C4
D611	C4
D612	C4
D613	C4
D614	C4
D615	C4
IC600	E4
IC601	E3
IC602	F2
IC603	F2
IC604	F5
IC608	D5
IC609	E5
IC614	D4
IC619	C4
IC620	C5
IC621	C5

Circuit No.	J	U, C, R, A, B, G
C658, 661, 663	O	X
J601	X	O
R653, 654, 656, 657, 659, 660, 662	O	X
R668	X	O

X: NOT USED
O: USED / APPLICABLE

■ DVR-S100 PRINTED CIRCUIT BOARD (Foil side)

DSP P. C. B. (Surface Mount Device)

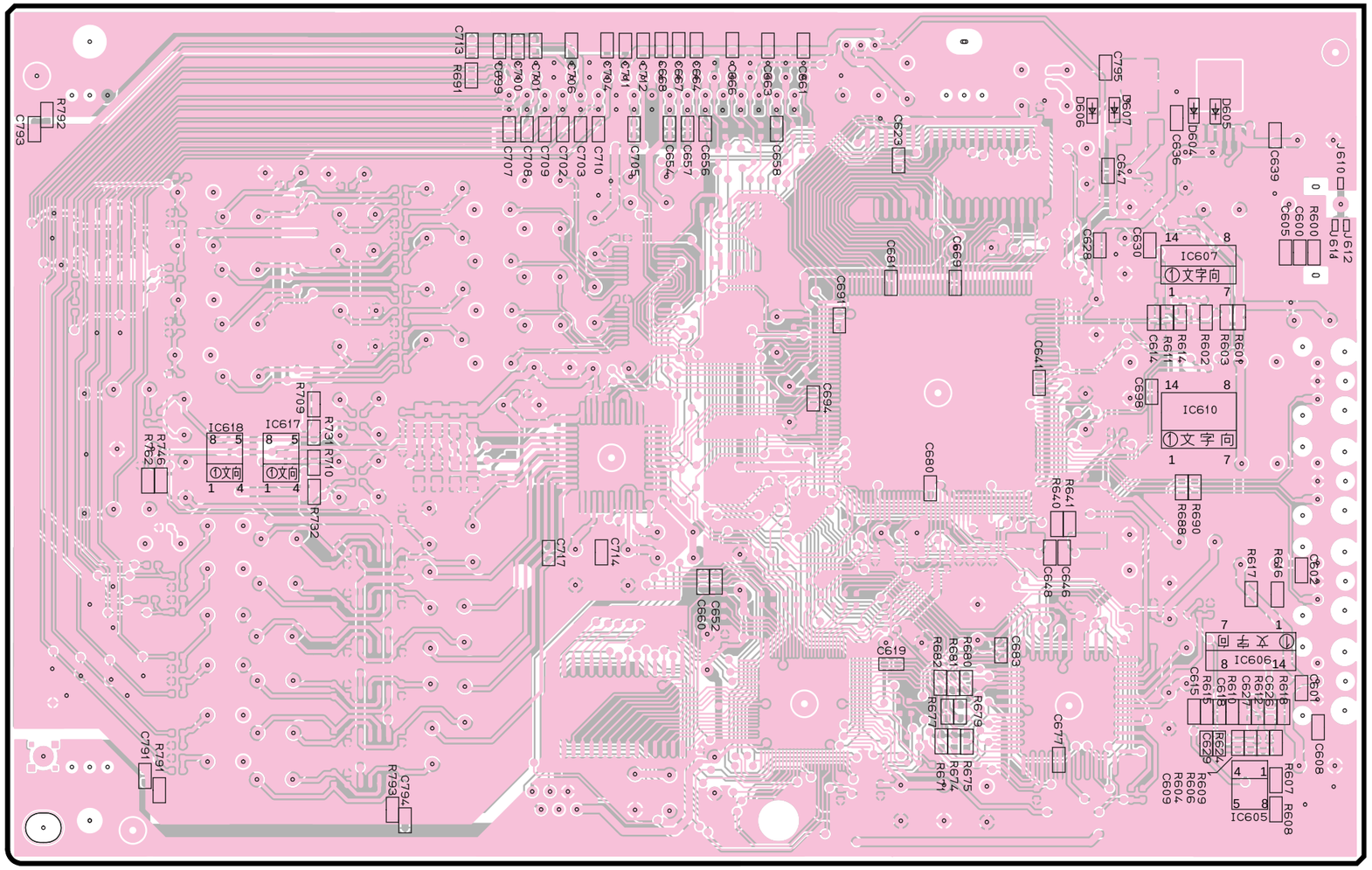

• **Semiconductor Location**

Ref. No.	Location
D604	F2
D605	F2
D606	F2
D607	F2
IC605	G5
IC606	G5
IC607	F3
IC610	F4
IC617	B4
IC618	B4

Circuit No.	J	U, C, R, A, B, G
C658, 661, 663	O	X
J601	X	O
R653, 654, 656, 657, 659, 660, 662	O	X
R668	X	O

X: NOT USED
O: USED / APPLICABLE

■ SW-S100 PRINTED CIRCUIT BOARD (Foil side)

POWER AMP (1) P. C. B. (Lead Type Device)

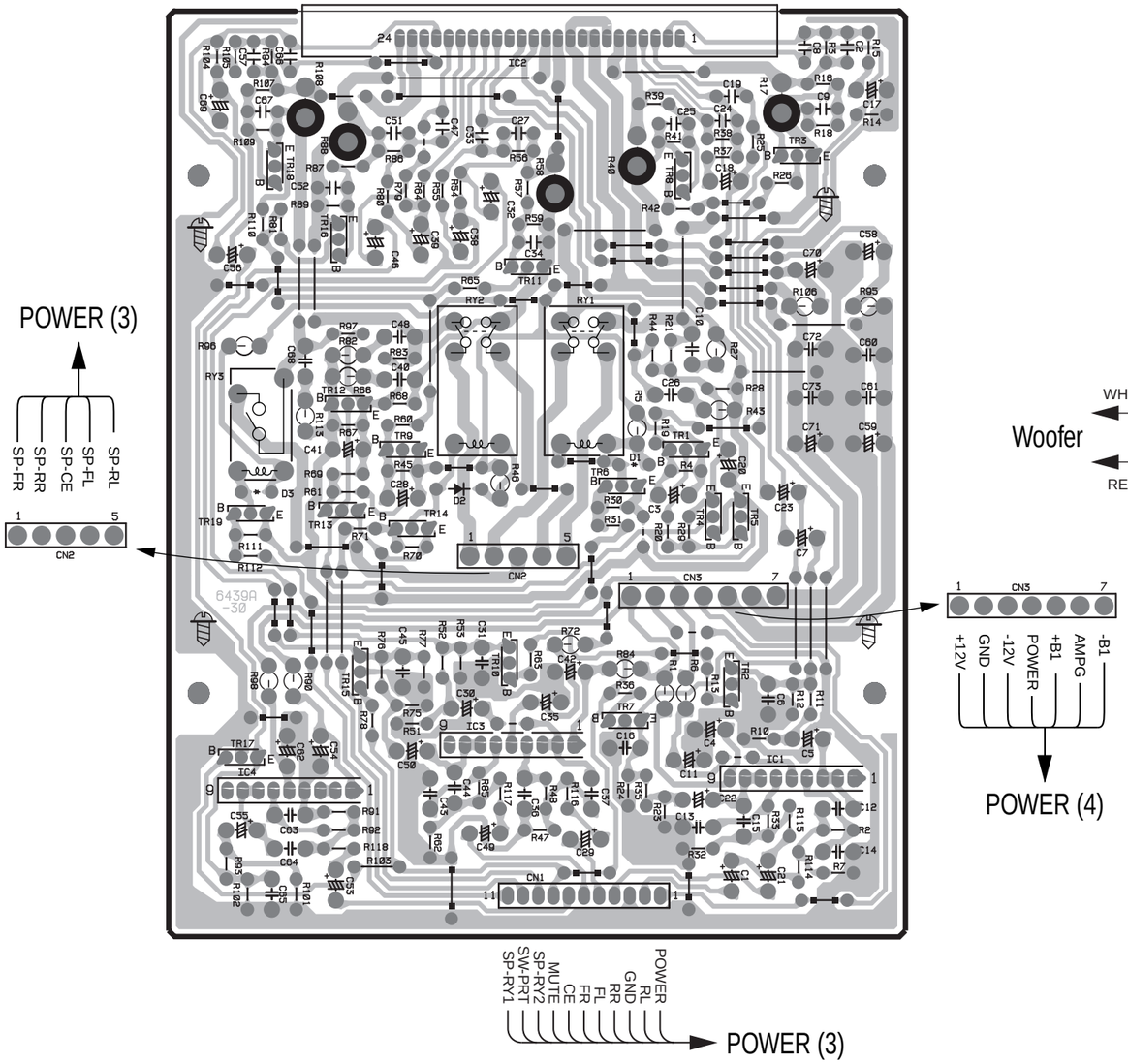

POWER AMP (2) P. C. B. (Lead Type Device)

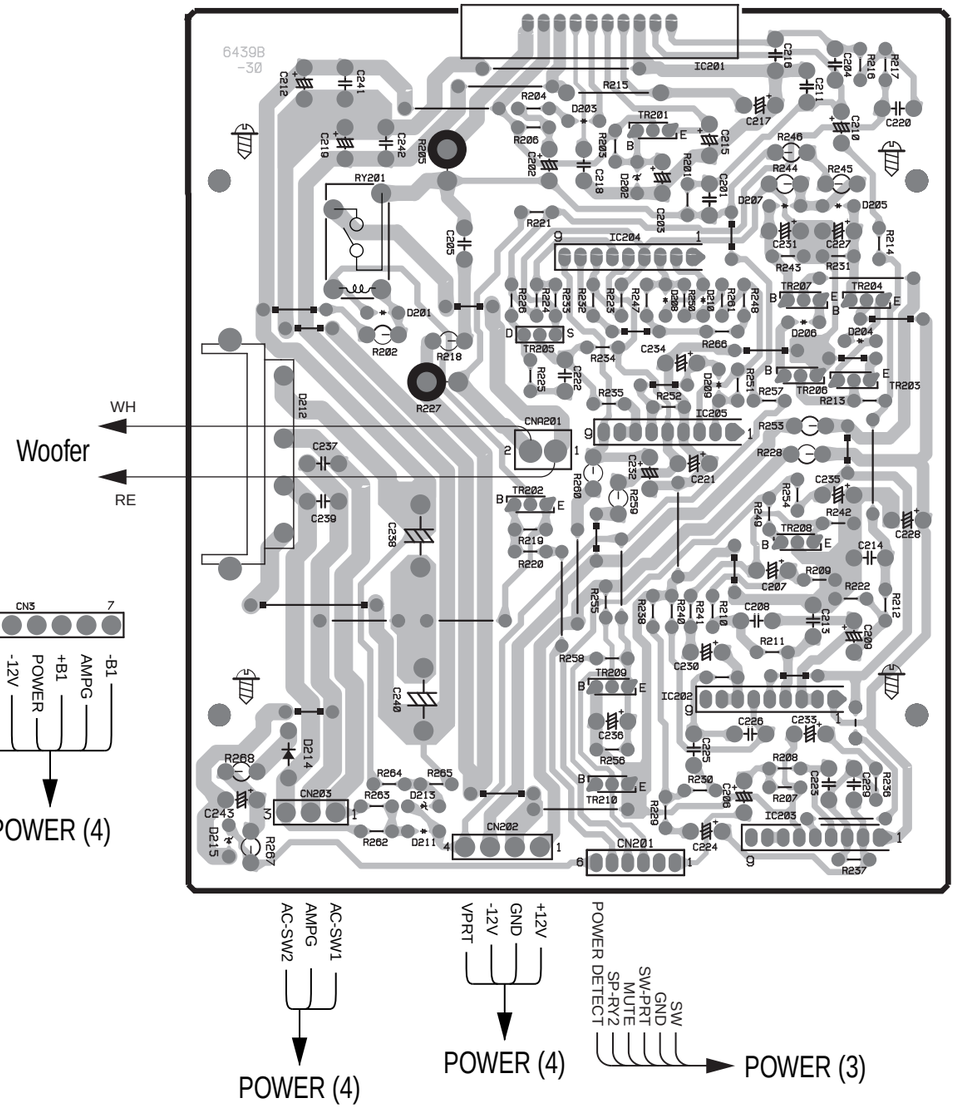

• **Semiconductor Location**

Ref. No.	Location	Ref. No.	Location	Ref. No.	Location	Ref. No.	Location	Ref. No.	Location	Ref. No.	Location
D1	D4	D208	H3	IC3	C5	TR4	D4	TR14	C4	TR205	G3
D2	C4	D209	H3	IC4	B5	TR5	D4	TR15	B4	TR206	H3
D3	B4	D210	H3	IC201	G2	TR6	D4	TR16	B3	TR207	H3
D201	G3	D211	G5	IC202	H4	TR7	C5	TR17	B5	TR208	H4
D202	H2	D212	F3	IC203	H5	TR8	D2	TR18	B2	TR209	G4
D203	G2	D213	G5	IC204	H3	TR9	C3	TR19	B4	TR210	G5
D204	H3	D214	F5	IC205	H3	TR10	C4	TR201	H2		
D205	H2	D215	F5	TR1	D3	TR11	C3	TR202	G4		
D206	H3	IC1	D5	TR2	D4	TR12	B3	TR203	H3		
D207	H2	IC2	C2	TR3	D2	TR13	B4	TR204	H3		

■ SW-S100 PRINTED CIRCUIT BOARD (Foil side)

POWER AMP (3) P. C. B. (Lead Type Device)

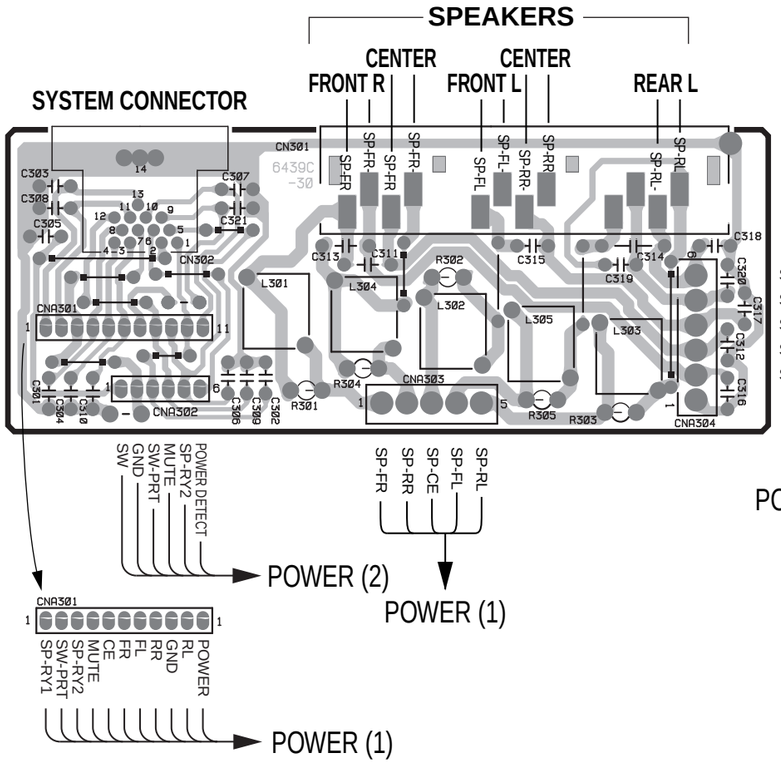

POWER AMP (4) P. C. B. (Lead Type Device)

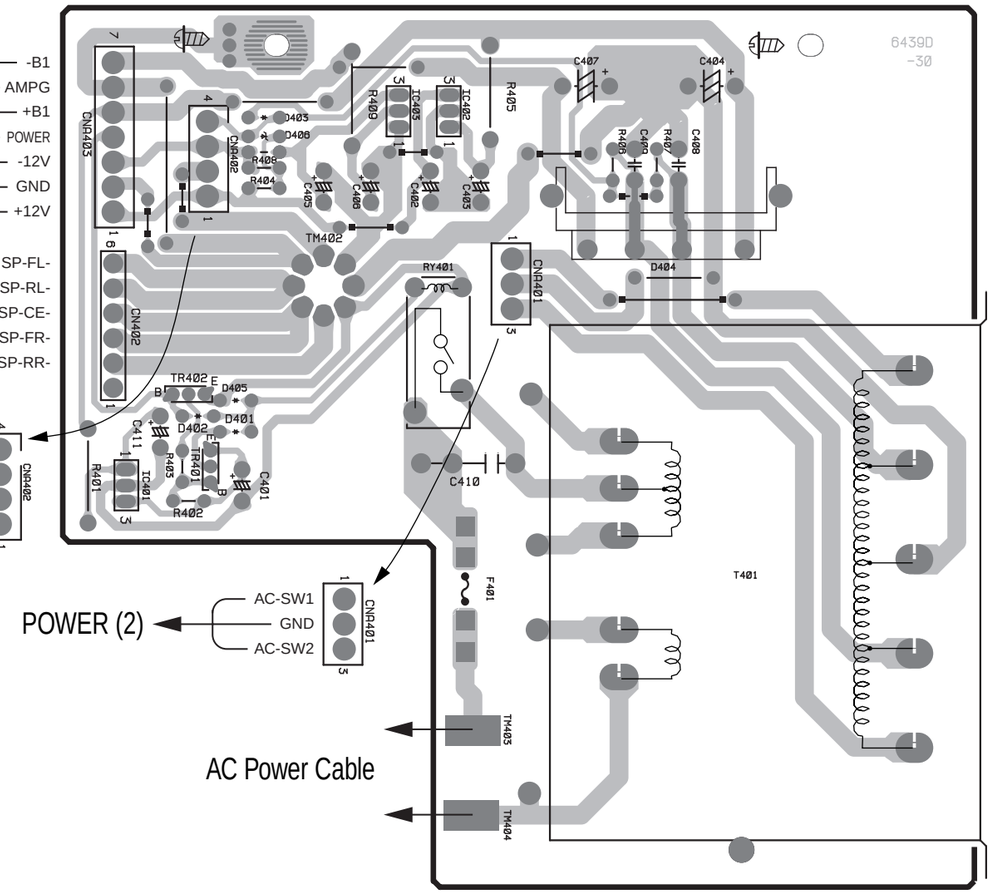

• **Semiconductor Location**

Ref. No.	Location
D401	F3
D402	F3
D403	F2
D404	H3
D405	F3
D406	F2
IC401	F4
TR401	F3
TR402	F4

■ PIN CONNECTION DIAGRAM

• ICs

NJM78L05A-T3

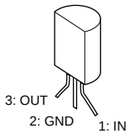

NJM7812FA
NJM78M05FA
NJM78M12FA

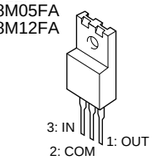

NJM79M05FA
NJM79M12FA

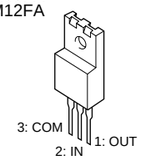

µPC29M33T-E1

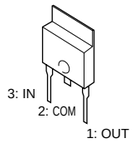

STK404-050

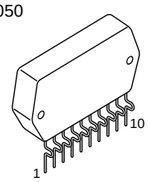

PQ05RD21
PQ09RD11

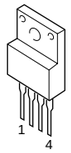

PQ025EZ5MZP

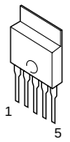

PQ1CG21H2F

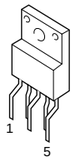

BA15218F
NJM2904M
µPC4570G2

µPC4570HA

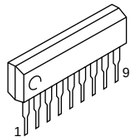

TC74HC4066AF-T1
TC74HCT00AF
TC74HCT08AF
TC74HCU04AF

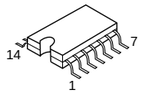

SN74LS07NSR

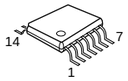

NJM2595D

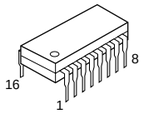

YAC520-EE2

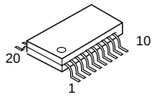

LC72722

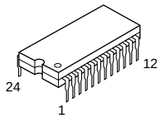

CY62256LL

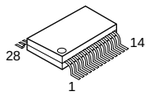

LC78211

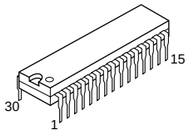

BH7862FS

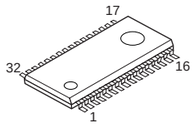

MSM514260C-60JS

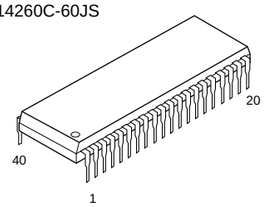

AK4527BVQ

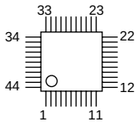

CS493292-CLR

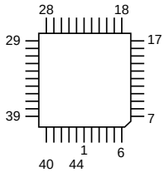

LC75712E

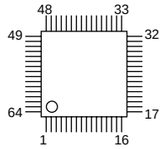

MN101C35D

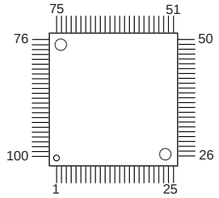

XC9572XL-10TQ100C

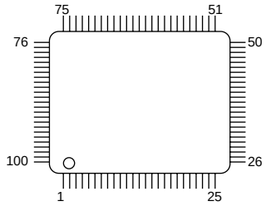

M30624F9AF

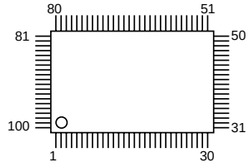

YSS938

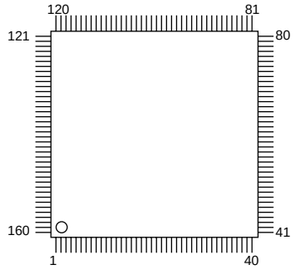

• Diodes

1N4002S
1SR139
1SS133
MTZJ5.1B
MTZJ5.6B
MTZJ12.0B

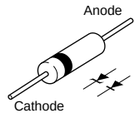

1SS355
1SS380
MA8051-M
MA8056-H
MA8062-H
MA8062-M
MA8110-L
MA8150-M
RB051L-40
RB501V-40

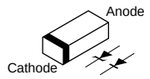

RBV-602

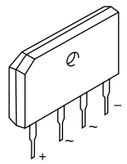

S1NB20

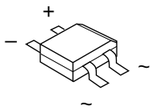

D4SBS4

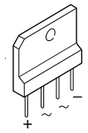

• Transistors

2SA970
2SA1015
2SC1815
2SC2240
2SC2878
2SC4208A

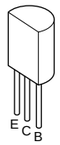

2SA1674
2SC1740S
2SD1991A

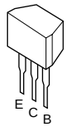

2SA1037K
2SC2412K
2SD1938F
DTA114EKA
DTA144EKA
DTC114EKA
DTC124EKA
DTC144EKA

2SC4488

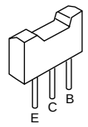

2SK304

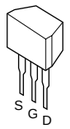

■ DVR-S100 SCHEMATIC DIAGRAM (MODULE P.C.B. (1/8): FEP SECTION)

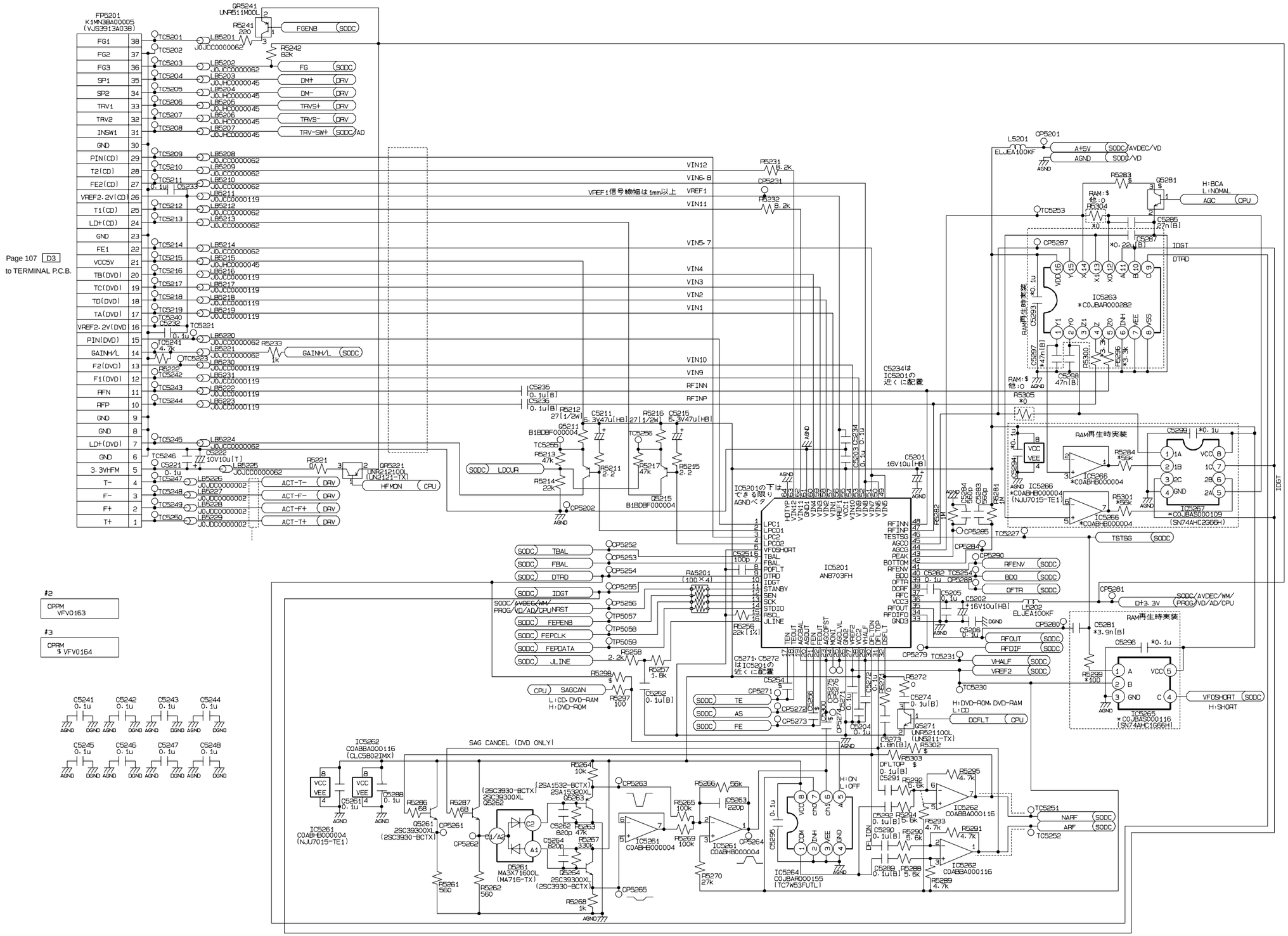

■ DVR-S100 SCHEMATIC DIAGRAM (MODULE P.C.B. (2/8): SODC + DRV SECTION)

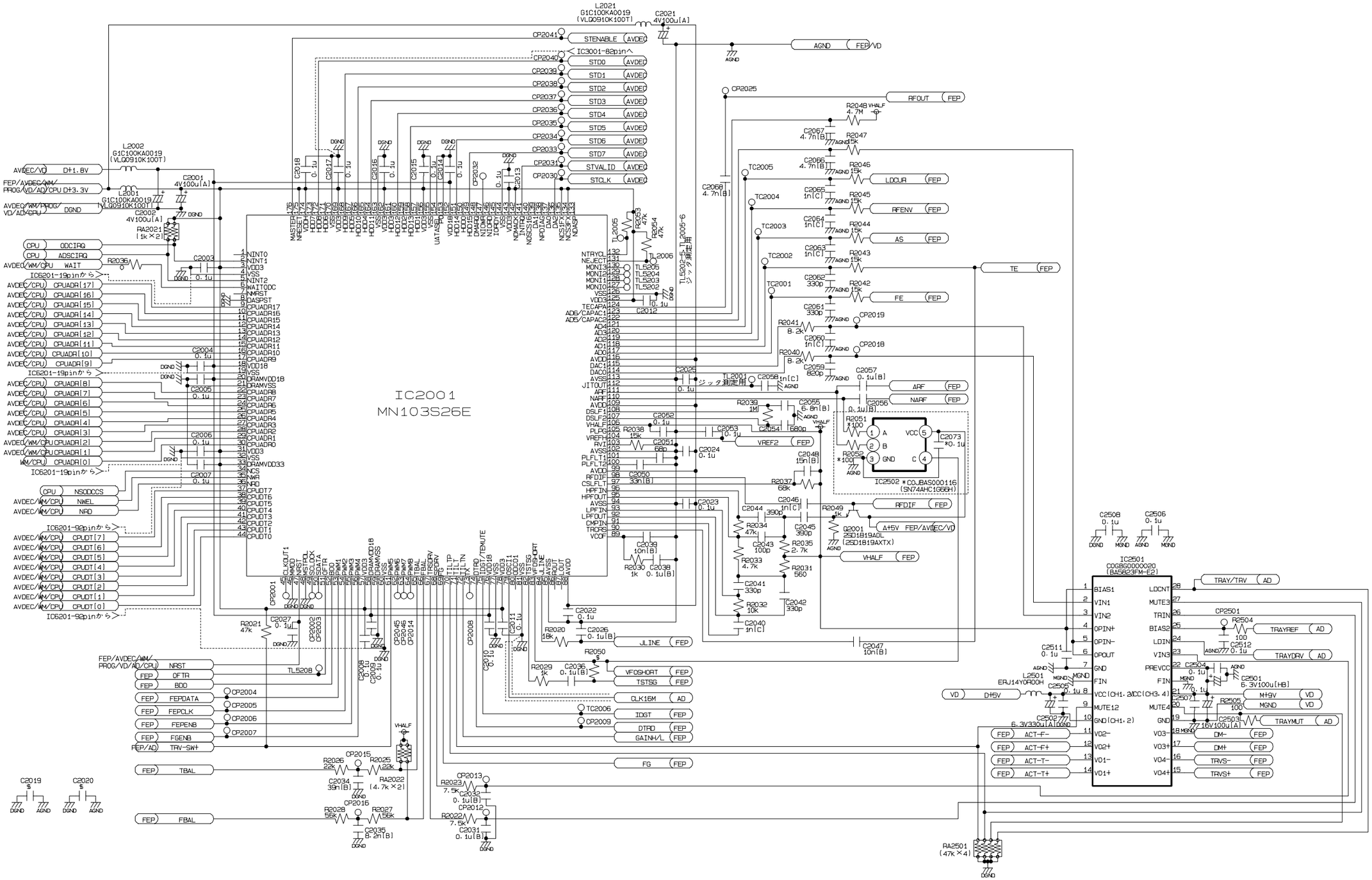

■ DVR-S100 SCHEMATIC DIAGRAM (MODULE P.C.B. (3/8): AVDEC SECTION)

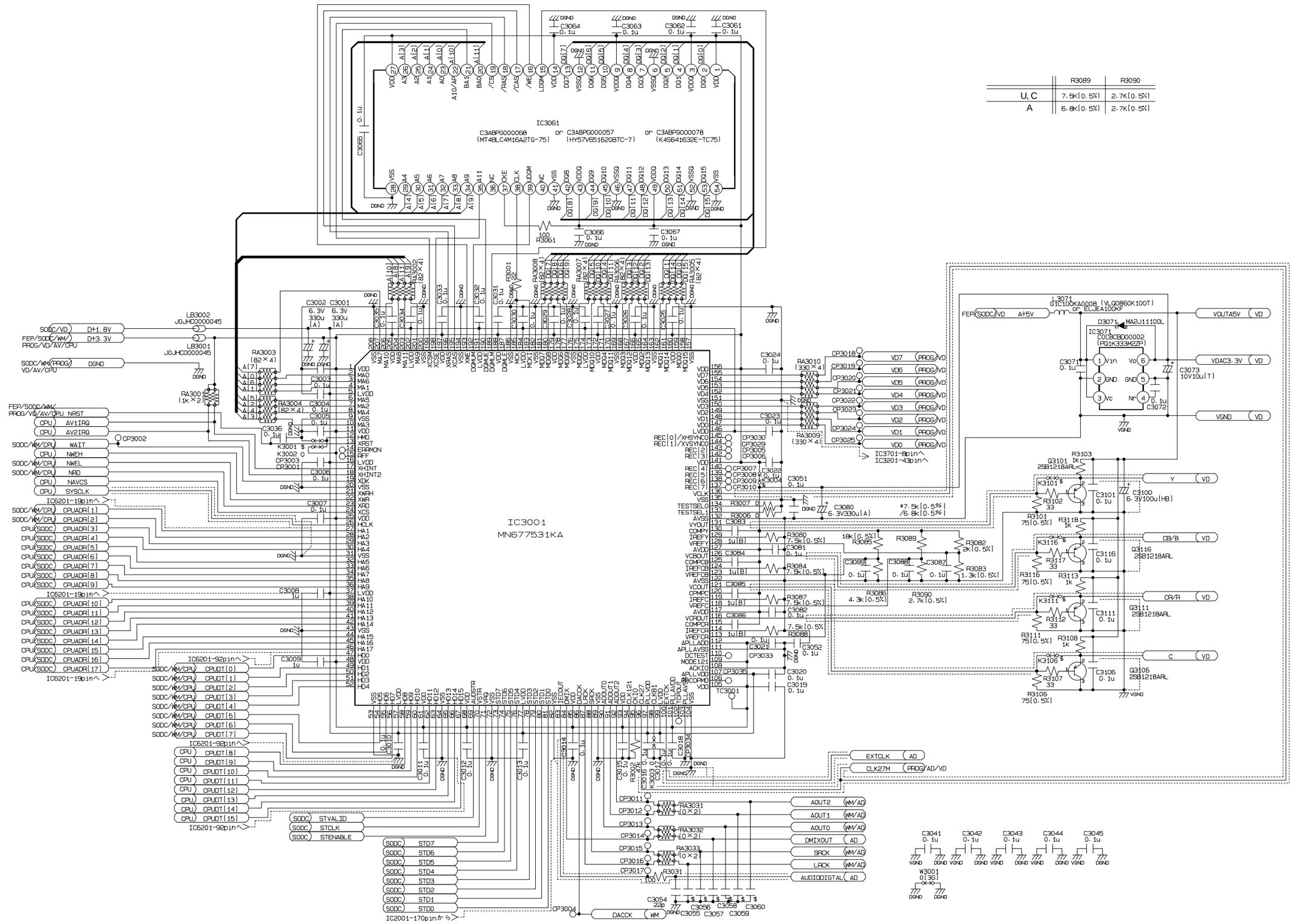

■ DVR-S100 SCHEMATIC DIAGRAM (MODULE P.C.B. (4/8): PROGRESSIVE SECTION)

U, C models only

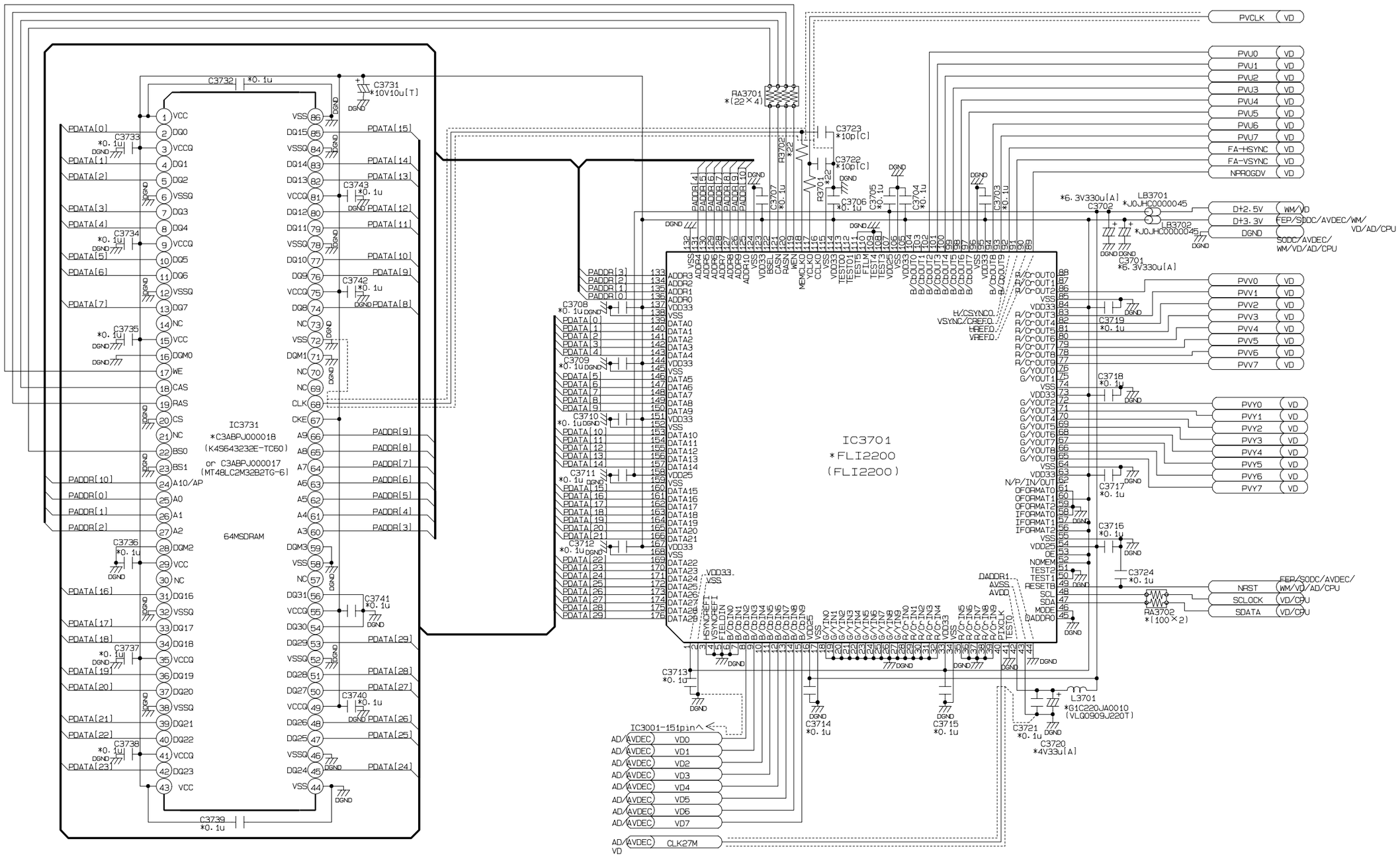

■ DVR-S100 SCHEMATIC DIAGRAM (MODULE P.C.B. (5/8): VIDEO DAC SECTION)

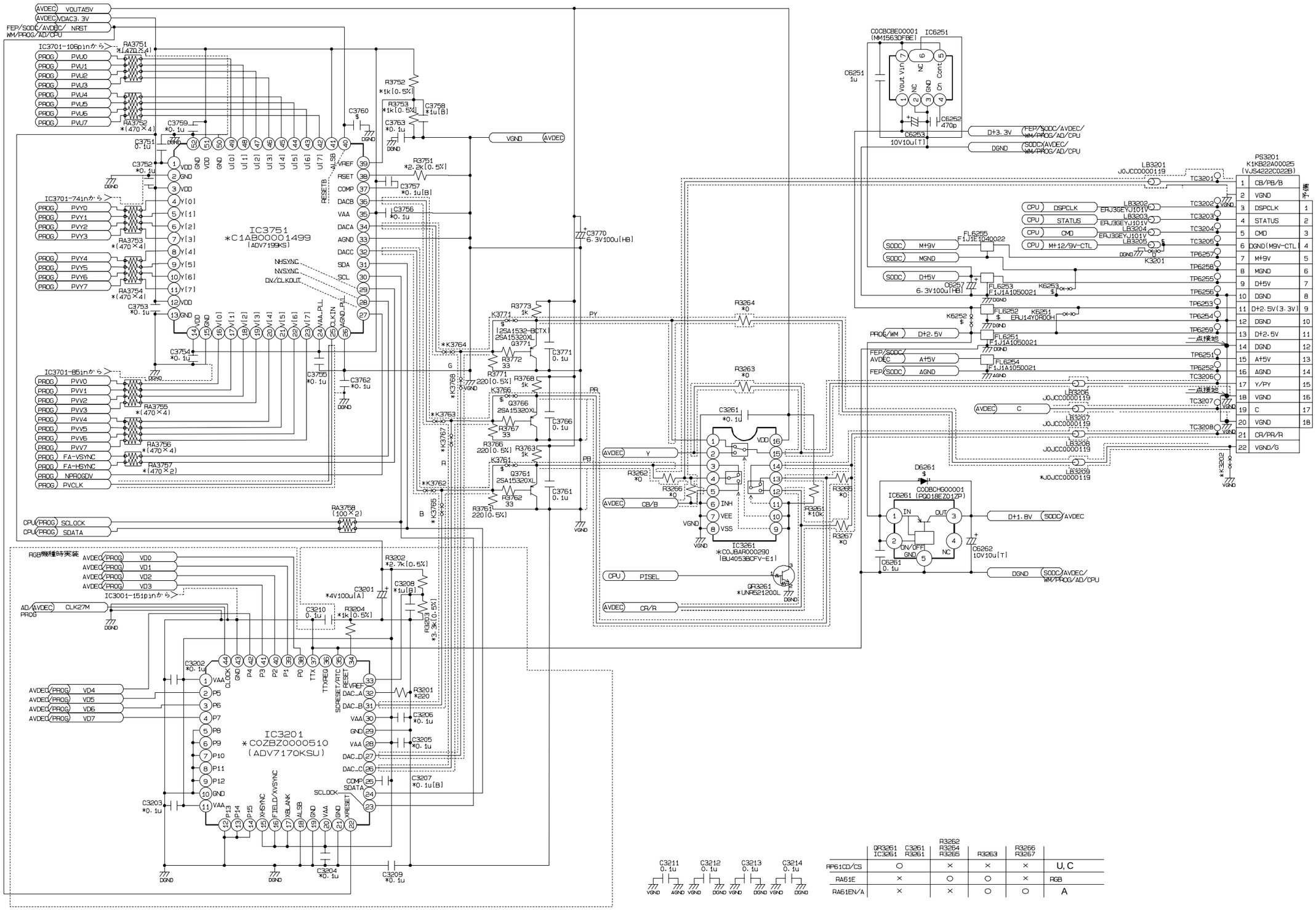

	QR3261 IC3261	C3261 R3261	R3262 R3264 R3265	R3263	R3266 R3267	
RP61CD/CS	○		×	×	×	U, C
RA61E	×		○	○	×	RGB
RA61EN/A	×		×	○	○	A

■ DVR-S100 SCHEMATIC DIAGRAM (MODULE P.C.B. (6/8): AUDIO DAC SECTION)

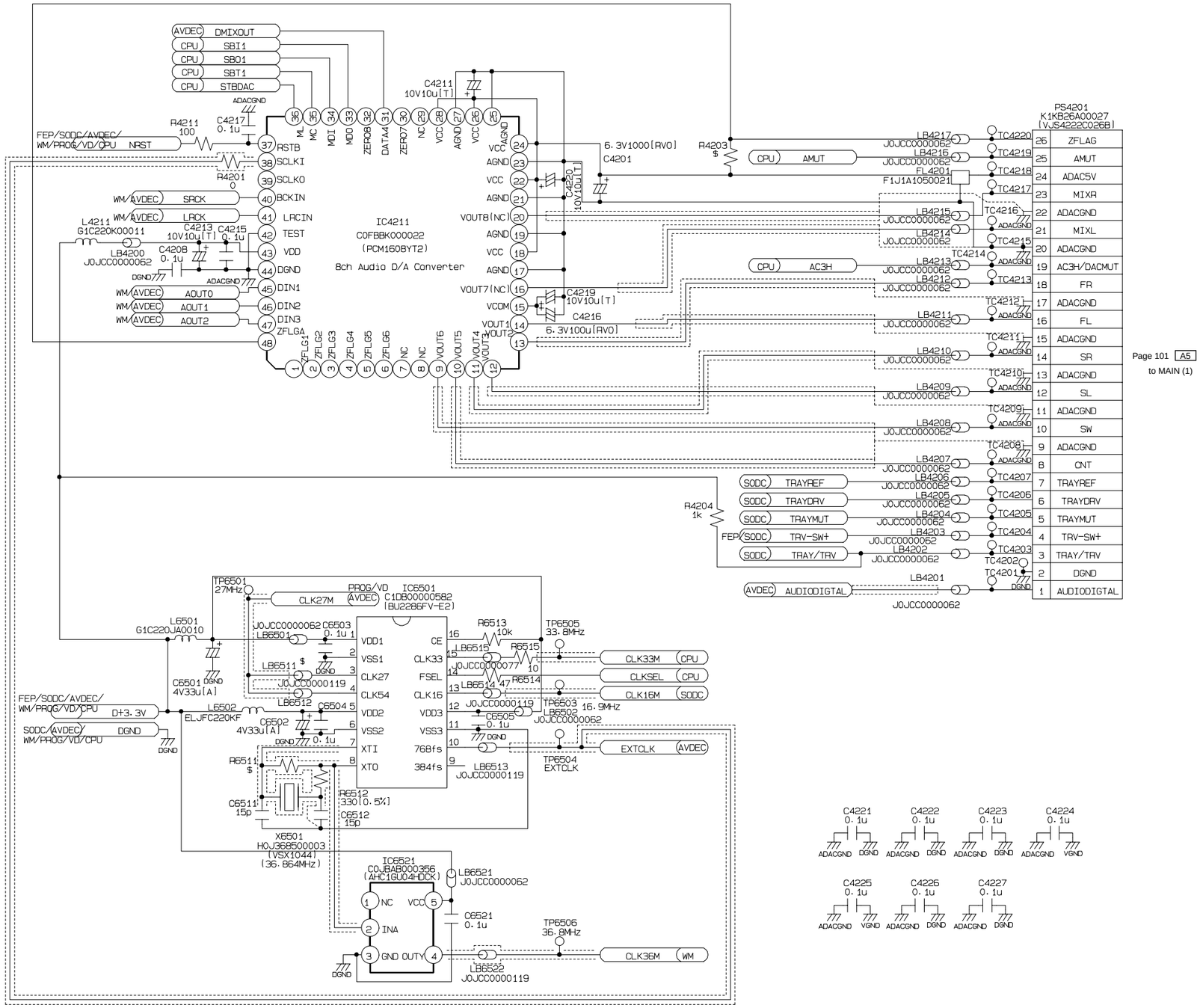

■ DVR-S100 SCHEMATIC DIAGRAM (MODULE P.C.B. (7/8): WM SECTION)

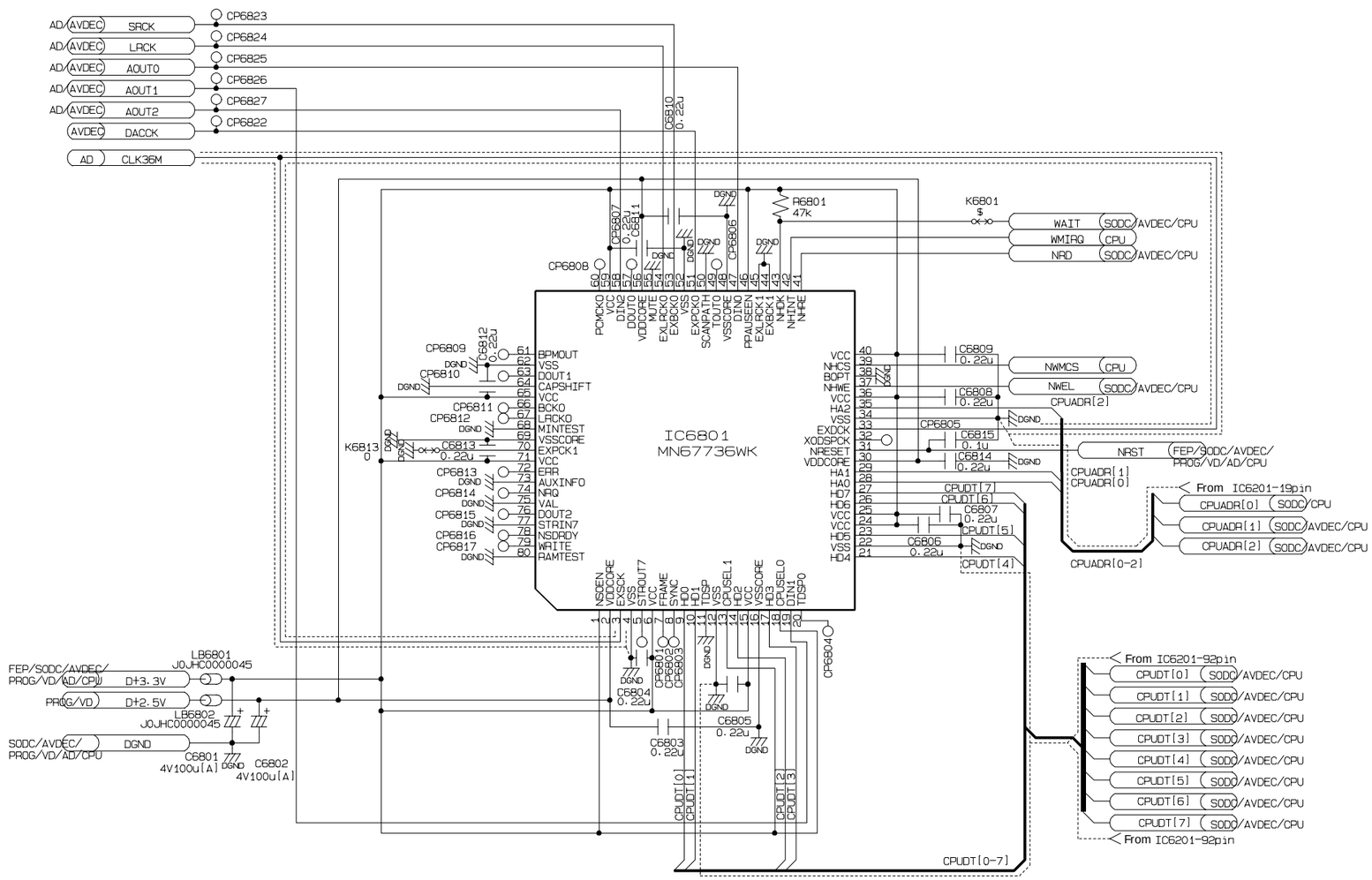

■ DVR-S100 SCHEMATIC DIAGRAM (MODULE P.C.B. (8/8): CPU SECTION)

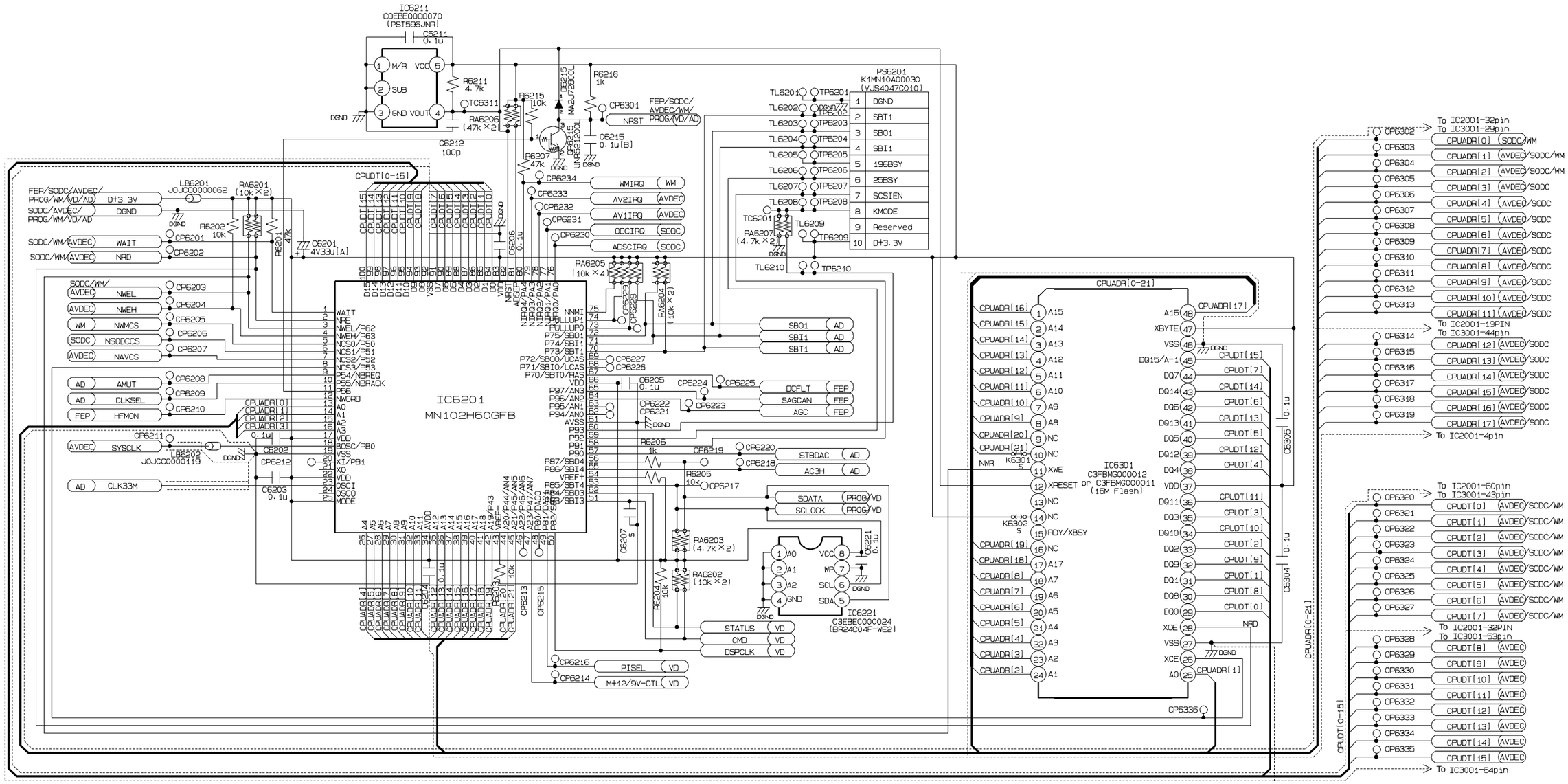

■DVR-S100 SCHEMATIC DIAGRAM (MAIN 1/2)

★ All voltages are measured with a 10MΩ/V DC electric volt meter.
★ Components having special characteristics are marked ⚠ and must be replaced with parts having specifications equal to those originally installed.
★ Schematic diagram is subject to change without notice.

● 電圧は、内部抵抗10MΩの電圧計で測定したものです。
● ⚠印のある部品は、安全性確保部品を示しています。部品の交換が必要な場合、パーツリストに記載されている部品を使用してください。
● 本回路図は標準回路図です。改良のため予告なく変更することがございます。

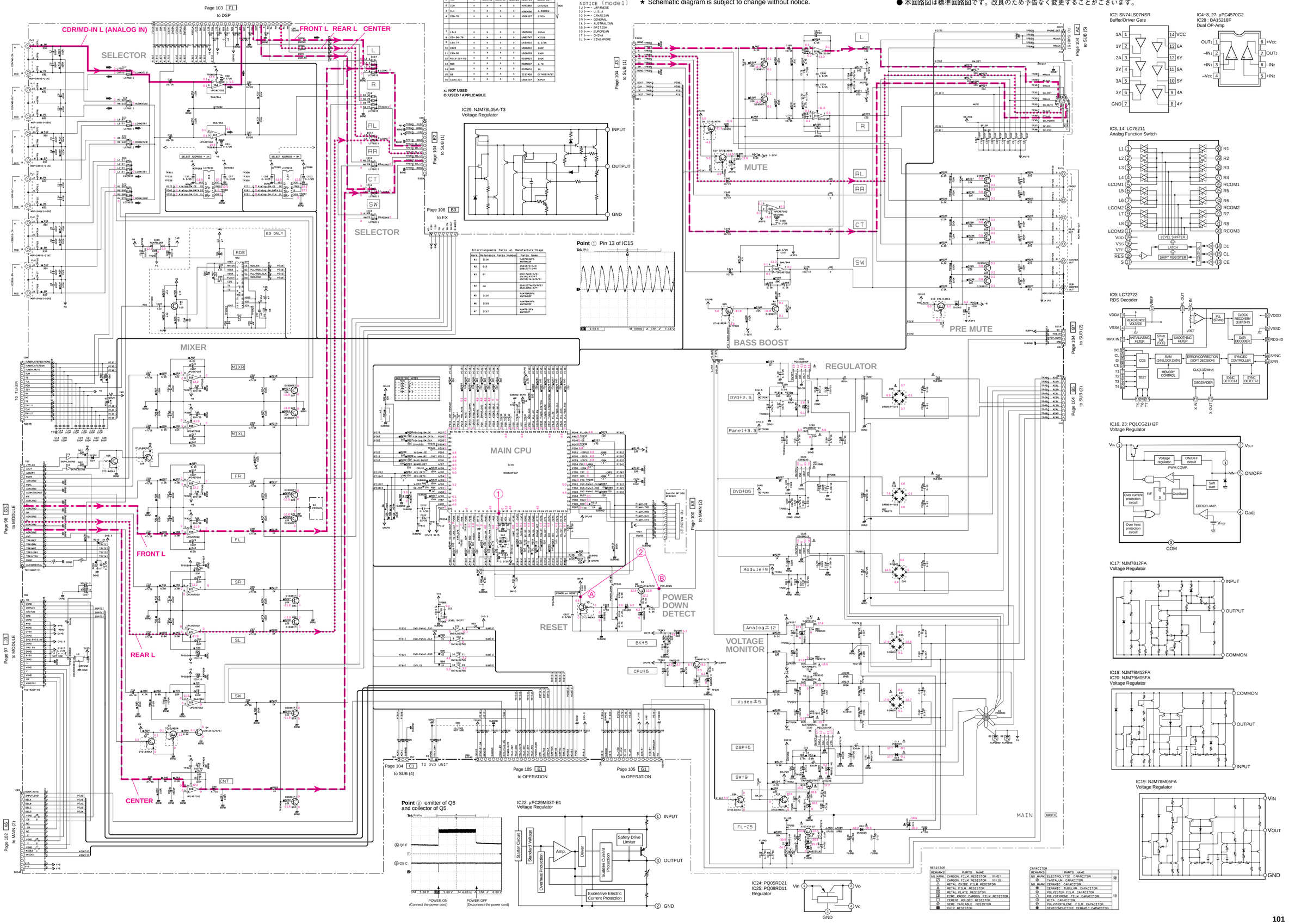

■DVR-S100 SCHEMATIC DIAGRAM (MAIN 2/2)

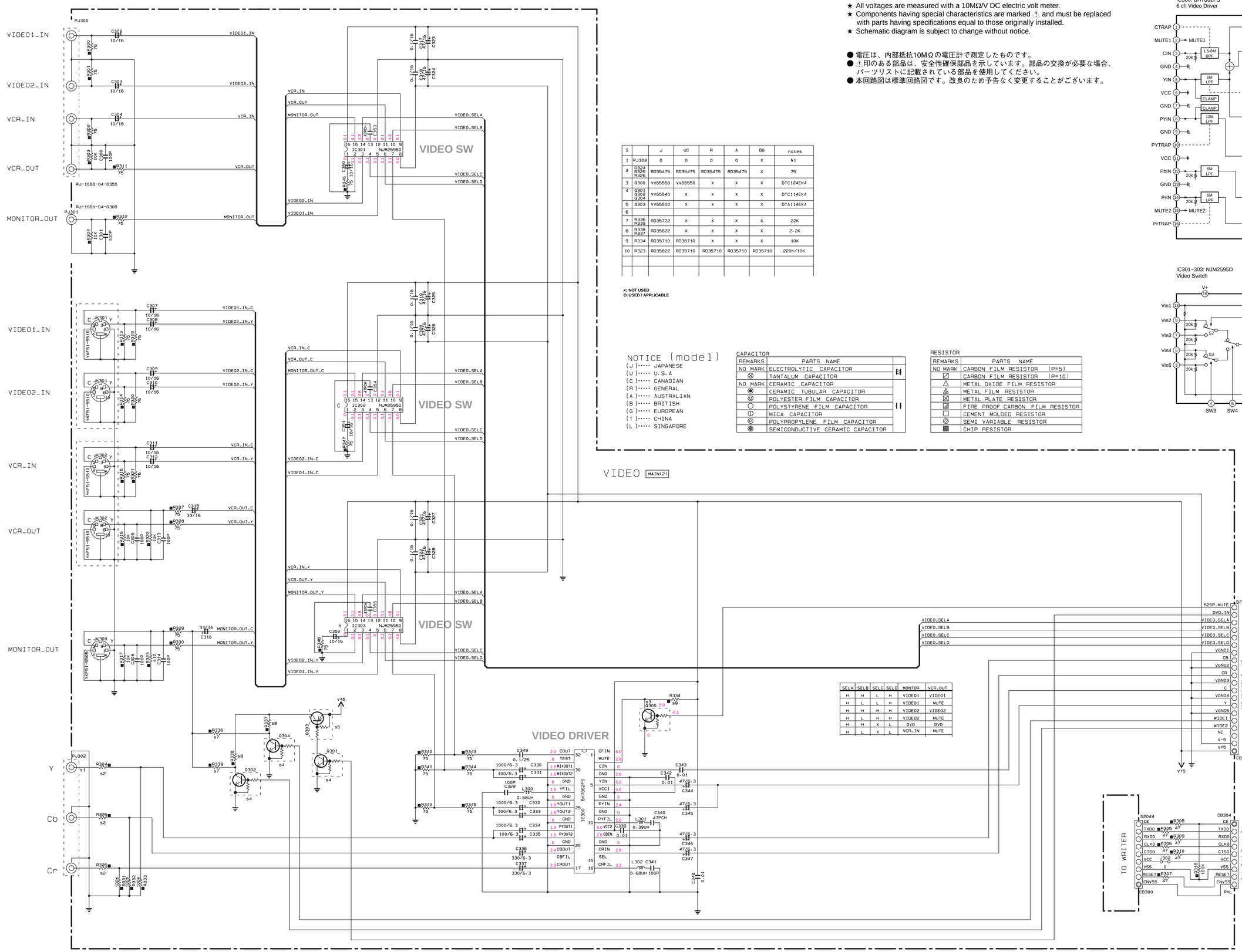

★ All voltages are measured with a 10MΩ/V DC electric volt meter.
★ Components having special characteristics are marked ⚠ and must be replaced with parts having specifications equal to those originally installed.
★ Schematic diagram is subject to change without notice.

● 電圧は、内部抵抗10MΩの電圧計で測定したものです。
● ⚠印のある部品は、安全性確保部品を示しています。部品の交換が必要な場合、パーツリストに記載されている部品を使用してください。
● 本回路図は標準回路図です。改良のため予告なく変更することがございます。

IC300: BH7862FS
6 ch Video Driver

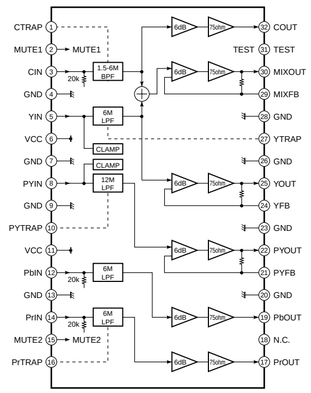

IC301~303: NJM2595D
Video Switch

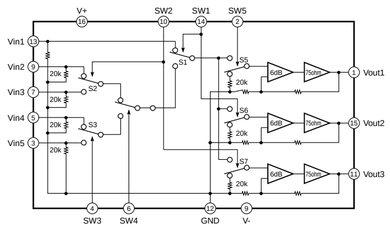

S		J	UC	R	A	BG	notes
1	PJ302	0	0	0	0	x	41
2	R324 R325 R326	RD35475	RD35475	RD35475	RD35475	x	75
3	Q300	VV65550	VV65550	x	x	x	DTC124EKA
4	Q301 Q302 Q304	VV65540	x	x	x	x	DTC114EKA
5	Q303	VV65500	x	x	x	x	DTA114EKA
6							
7	R336 R339	RD35722	x	x	x	x	22K
8	R338 R337	RD35622	x	x	x	x	2.2K
9	R334	RD35710	RD35710	x	x	x	10K
10	R323	RD35822	RD35710	RD35710	RD35710	RD35710	220K/10K

x: NOT USED
O:USED / APPLICABLE

NOTICE (model)
(J)····· JAPANESE
(U)····· U.S.A
(C)····· CANADIAN
(R)····· GENERAL
(A)····· AUSTRALIAN
(B)····· BRITISH
(G)····· EUROPEAN
(T)····· CHINA
(L)····· SINGAPORE

CAPACITOR

REMARKS	PARTS NAME	
NO MARK	ELECTROLYTIC CAPACITOR	⚠
⊗	TANTALUM CAPACITOR	
NO MARK	CERAMIC CAPACITOR	⚠
◉	CERAMIC TUBULAR CAPACITOR	
◎	POLYESTER FILM CAPACITOR	
○	POLYSTYRENE FILM CAPACITOR	
Ⓘ	MICA CAPACITOR	
Ⓟ	POLYPROPYLENE FILM CAPACITOR	
◉	SEMICONDUCTIVE CERAMIC CAPACITOR	

RESISTOR

REMARKS	PARTS NAME
NO MARK	CARBON FILM RESISTOR (P=5)
◪	CARBON FILM RESISTOR (P=10)
△	METAL OXIDE FILM RESISTOR
◬	METAL FILM RESISTOR
⊠	METAL PLATE RESISTOR
▨	FIRE PROOF CARBON FILM RESISTOR
□	CEMENT MOLDED RESISTOR
⊘	SEMI VARIABLE RESISTOR
■	CHIP RESISTOR

SELA	SELB	SELC	SELD	MONTOR	VCR_OUT
H	H	L	H	VIDEO1	VIDEO1
H	L	L	H	VIDEO1	MUTE
H	H	H	H	VIDEO2	VIDEO2
H	L	H	H	VIDEO2	MUTE
H	H	X	L	DVD	DVD
H	L	X	L	VCR_IN	MUTE

■DVR-S100 SCHEMATIC DIAGRAM (DSP)

Interchangeable Parts at Manufacture-Stage

Mark	Reference Parts Number	Parts Name
k1	U601	GP1FA551RZ TOR179
k2	U600	GP1FA551TZ TOT179
k3	IC605	NJM2904M NJM2904G
k4		
k5	IC601	MSM514260C-60JS GLT44016-40J4 MSM514260E-60JS SIN4216U65000B IS41C16257-35K
k6	IC606	TC74HCT00AF MM74HCT00STX
k7	IC610	TC74HCT08AF MM74HCT08SJX
k8	IC607	TC74HCU04AFEL MM74HCU04SJX

S	Parts Number	J	U.C.R.A.B.D	Memo
1	R668	×	4.7K RD35647	ÄÄC
2	J601	×	0 RD35000	ÄÄC
3	R653.656.657 659.660.662	100 RD35510	×	
4	C658.661.663	47PCH US06147	×	
5	R654	220 RD35522	×	

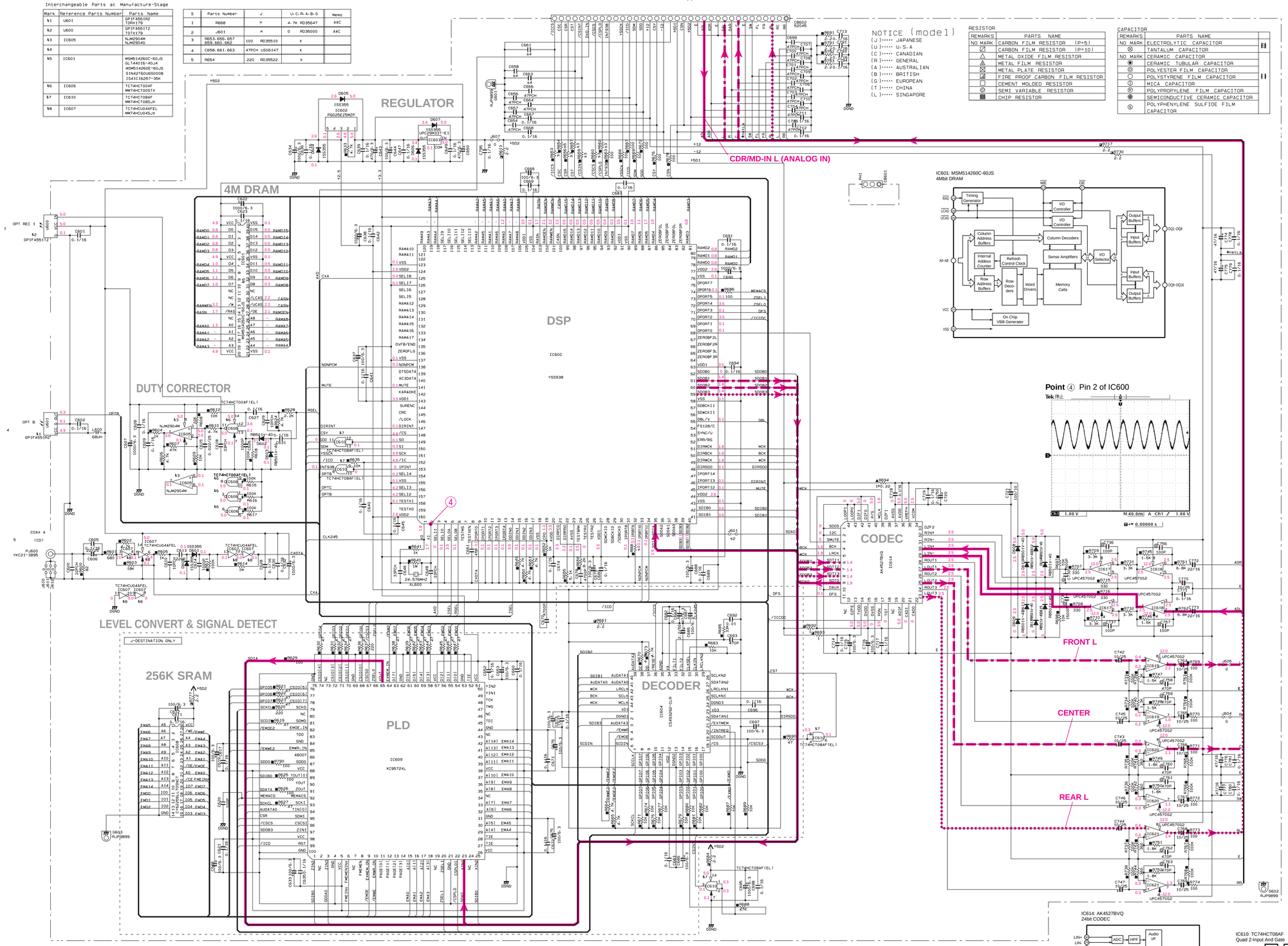

RESISTOR

REMARKS	PARTS NAME
NO MARK	CARBON FILM RESISTOR (P=5)
	CARBON FILM RESISTOR (P=10)
	METAL OXIDE FILM RESISTOR
	METAL FILM RESISTOR
	METAL PLATE RESISTOR
	FIRE PROOF CARBON FILM RESISTOR
	CEMENT MOLDED RESISTOR
	SEMI VARIABLE RESISTOR
	CHIP RESISTOR

CAPACITOR

REMARKS	PARTS NAME
NO MARK	ELECTROLYTIC CAPACITOR
	TANTALUM CAPACITOR
NO MARK	CERAMIC CAPACITOR
	CERAMIC TUBULAR CAPACITOR
	POLYESTER FILM CAPACITOR
	POLYSTYRENE FILM CAPACITOR
	MICA CAPACITOR
	POLYPROPYLENE FILM CAPACITOR
	SEMICONDUCTIVE CERAMIC CAPACITOR
	POLYPHENYLENE SULFIDE FILM CAPACITOR

IC602: PQ025EZ5MZP Regulator

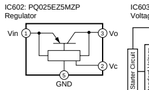

IC603: μPC29M33T-E1 Voltage Regulator

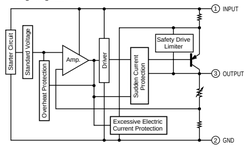

IC604: CS493292-CLR Audio Decoder

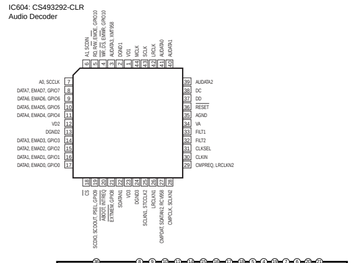

IC601: MSM514260C-60JS 4Mbit DRAM

Point ④ Pin 2 of IC600

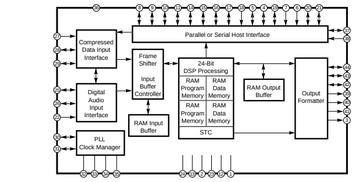

IC605: NJM2904M Dual OP-Amp

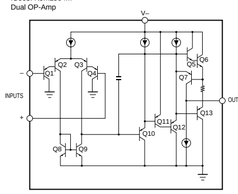

IC606: TC74HCT00AF Quad 2-Input Nand Gate

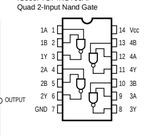

IC607: TC74HCU04AFEL Hex Inverters

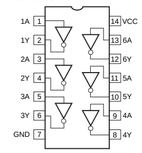

IC608: CY62256LL Static RAM

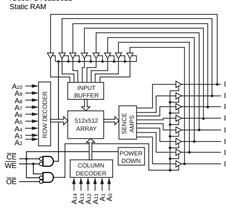

IC609: XC9572XL-10TQ100C CPLD

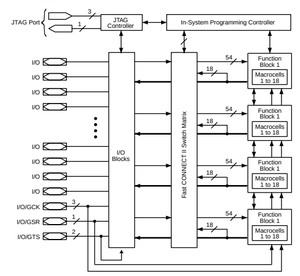

IC614: AK4527BVQ 24bit CODEC

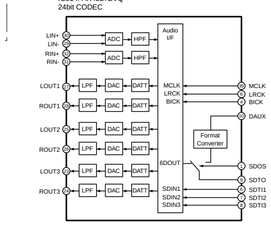

IC610: TC74HCT08AF Quad 2-Input And Gate

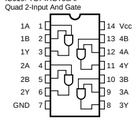

IC617~621: μPC4570G2 Dual OP-Amp

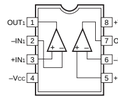

★ All voltages are measured with a 10MΩ/V DC electric volt meter.
★ Components having special characteristics are marked ⚠ and must be replaced with parts having specifications equal to those originally installed.
★ Schematic diagram is subject to change without notice.

● 電圧は、内部抵抗10MΩの電圧計で測定したものです。
● ⚠印のある部品は、安全性確保部品を示しています。部品の交換が必要な場合、パーツリストに記載されている部品を使用してください。
● 本回路図は標準回路図です。改良のため予告なく変更することがございます。

■ DVR-S100 SCHEMATIC DIAGRAM (SUB)

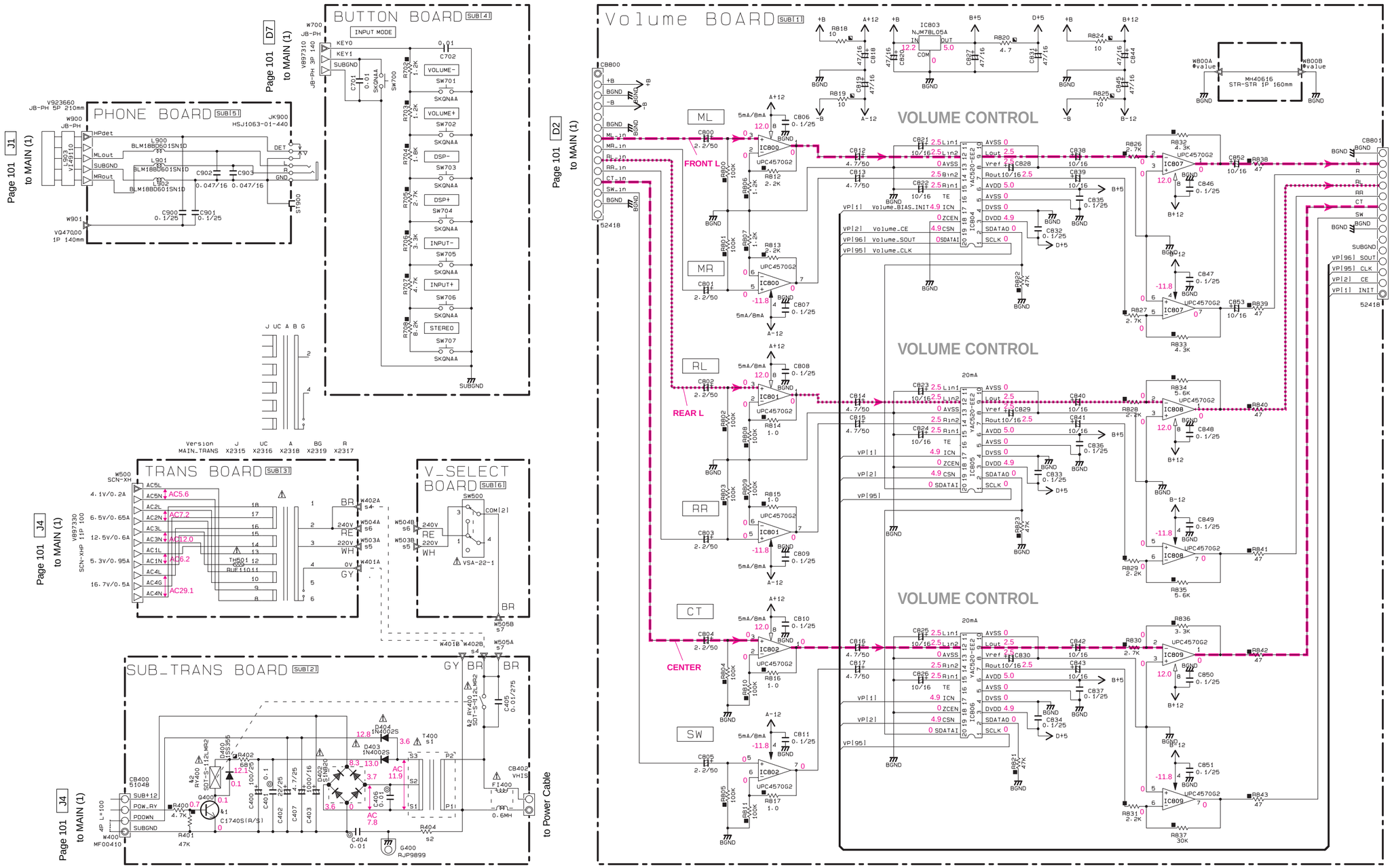

NOTICE (model)
(J)····· JAPANESE
(U)····· U.S.A
(C)····· CANADIAN
(R)····· GENERAL
(A)····· AUSTRALIAN
(B)····· BRITISH
(G)····· EUROPEAN
(T)····· CHINA
(L)····· SINGAPORE

Interchangeable Parts at Manufacture-Stage

Mark	Reference Parts Number	Parts Name
&1	Q400	2SC1740S(R/S) 2SC2603(E/F) 2SC3311AL(Q/R/S)
&2	RY400	SDT-S-112LMR2 DLS12D1-O(M)

IC800~802, 807~809: μPC4570G2
Dual OP-Amp

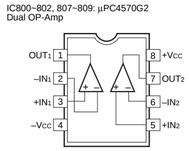

IC803: NJM78L05A-T3
Voltage Regulator

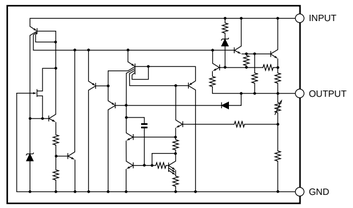

IC804~806: YAC520-EE2
Stereo Digital Volume Controller

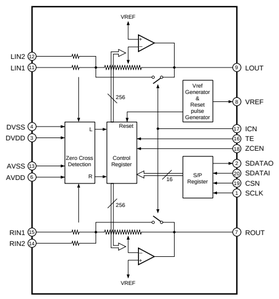

★ All voltages are measured with a 10MΩ/V DC electric volt meter.
★ Components having special characteristics are marked ⚠ and must be replaced with parts having specifications equal to those originally installed.
★ Schematic diagram is subject to change without notice.

● 電圧は、内部抵抗10MΩの電圧計で測定したものです。
● ⚠印のある部品は、安全性確保部品を示しています。部品の交換が必要な場合、パーツリストに記載されている部品を使用してください。
● 本回路図は標準回路図です。改良のため予告なく変更することがございます。

CAPACITOR

REMARKS	PARTS NAME	
NO MARK	ELECTROLYTIC CAPACITOR	
⊗	TANTALUM CAPACITOR	
NO MARK	CERAMIC CAPACITOR	
◉	CERAMIC TUBULAR CAPACITOR	
◎	POLYESTER FILM CAPACITOR	
○	POLYSTYRENE FILM CAPACITOR	
ⓘ	MICA CAPACITOR	
Ⓟ	POLYPROPYLENE FILM CAPACITOR	
▣	SEMICONDUCTIVE CERAMIC CAPACITOR	

RESISTOR

REMARKS	PARTS NAME
NO MARK	CARBON FILM RESISTOR (P=5)
◪	CARBON FILM RESISTOR (P=10)
△	METAL OXIDE FILM RESISTOR
◬	METAL FILM RESISTOR
⊠	METAL PLATE RESISTOR
▨	FIRE PROOF CARBON FILM RESISTOR
□	CEMENT MOLDED RESISTOR
⊘	SEMI VARIABLE RESISTOR
▤	CHIP RESISTOR

		J	UC	A	BG	R	NOTES
s1	T400	X2490	X2491	X2493	X2494	X2492	SUB_TRANS
s2	R404	——	V673000	——	——	——	UL1492 2.2M 1/2
s3	SW500	——	——	——	——	V926940	VOL.SELECT
s4	W402	MH01016	MH01016	MH01016	MH01016	——	J.UC.A.BG version.
s5	W503	——	——	——	——	MH09018	R version
s6	W504	——	——	——	——	MH02016	R version
s7	W505	——	——	——	——	MH01016	R version
s8							

–: NOT USED
O: USED / APPLICABLE

■ DVR-S100 SCHEMATIC DIAGRAM (OPERATION)

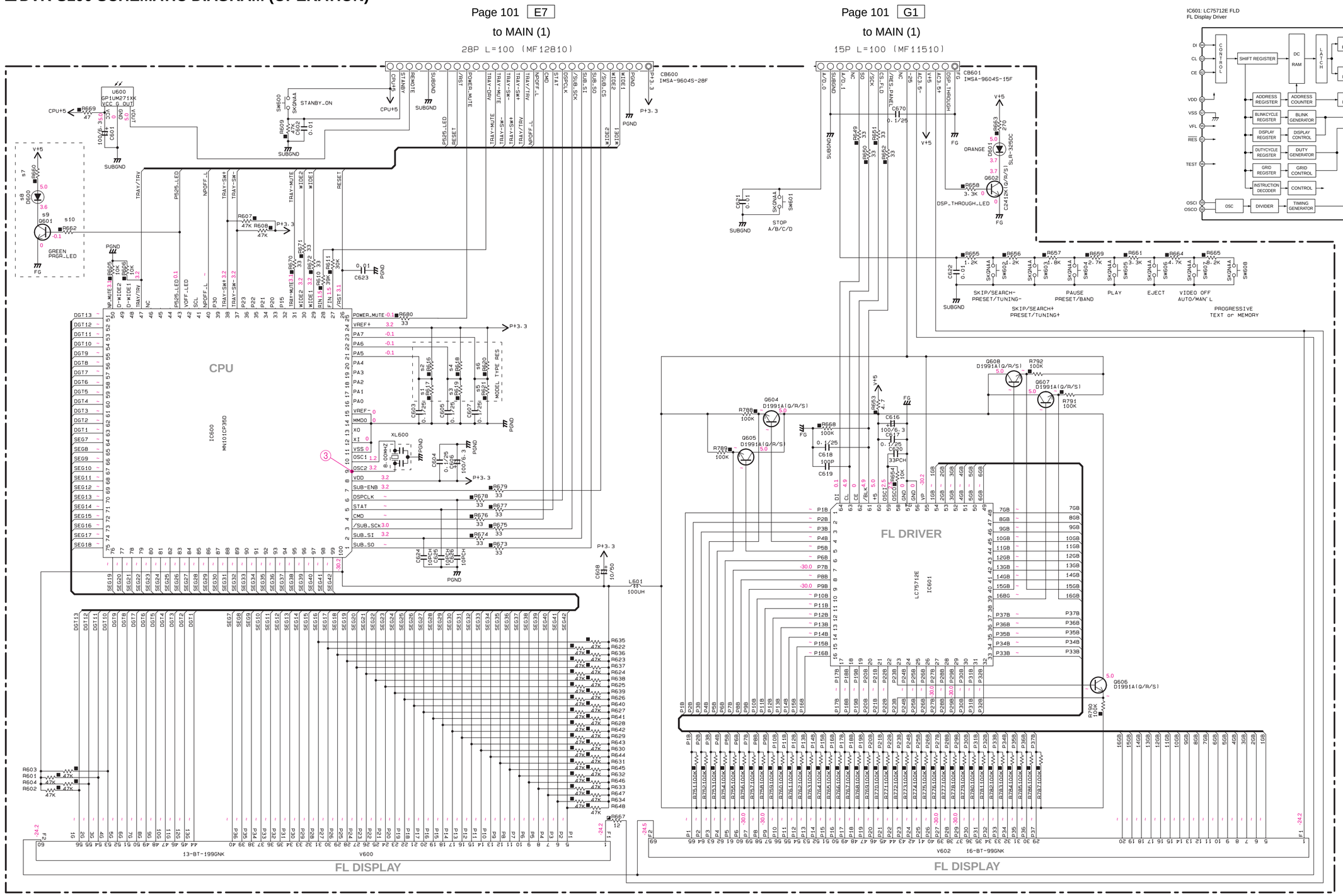

NOTICE (model)
(J)····· JAPANESE
(U)····· U.S.A
(C)····· CANADIAN
(R)····· GENERAL
(A)····· AUSTRALIAN
(B)····· BRITISH
(G)····· EUROPEAN
(T)····· CHINA
(L)····· SINGAPORE

RESISTOR

REMARKS	PARTS NAME
NO MARK	CARBON FILM RESISTOR (P=5)
◪	CARBON FILM RESISTOR (P=10)
△	METAL OXIDE FILM RESISTOR
◬	METAL FILM RESISTOR
⊠	METAL PLATE RESISTOR
▨	FIRE PROOF CARBON FILM RESISTOR
□	CEMENT MOLDED RESISTOR
⊘	SEMI VARIABLE RESISTOR
▤	CHIP RESISTOR

CAPACITOR

REMARKS	PARTS NAME	
NO MARK	ELECTROLYTIC CAPACITOR	‖
⊗	TANTALUM CAPACITOR	‖
NO MARK	CERAMIC CAPACITOR	‖
◉	CERAMIC TUBULAR CAPACITOR	‖
◎	POLYESTER FILM CAPACITOR	‖
○	POLYSTYRENE FILM CAPACITOR	‖
Ⓘ	MICA CAPACITOR	‖
Ⓟ	POLYPROPYLENE FILM CAPACITOR	‖
◍	SEMICONDUCTIVE CERAMIC CAPACITOR	‖

S		J	UC	R	A	BG	notes
1	R617	RD35710	RD35710	RD35710	X	X	10K
2	R616	X	X	X	RD35710	RD35710	10K
3	R619	RD35710	RD35710	X	X	RD35710	10K
4	R618	X	X	RD35710	RD35710	X	10K
5	R621	X	RD35710	RD35710	RD35710	RD35710	10K
6	R620	RD35710	X	X	X	X	10K
7	R660	RD35543	RD35543	X	X	X	430
8	D600	VR71140	VR71140	X	X	X	SLR-325MC
9	Q601	VV55640	VV55640	X	X	X	C2412K(Q/R/S)
10	R662	RD35656	RD35656	X	X	X	5.6K
11							
12							

x: NOT USED
O: USED / APPLICABLE

Point ③ Pin 9 of IC600

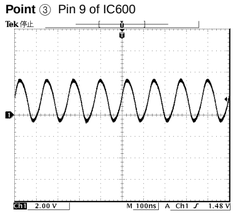

★ All voltages are measured with a 10MΩ/V DC electric volt meter.
★ Components having special characteristics are marked ⚠ and must be replaced with parts having specifications equal to those originally installed.
★ Schematic diagram is subject to change without notice.

● 電圧は、内部抵抗10MΩの電圧計で測定したものです。
● ⚠印のある部品は、安全性確保部品を示しています。部品の交換が必要な場合、パーツリストに記載されている部品を使用してください。
● 本回路図は標準回路図です。改良のため予告なく変更することがございます。

■ DVR-S100 SCHEMATIC DIAGRAM (EX)

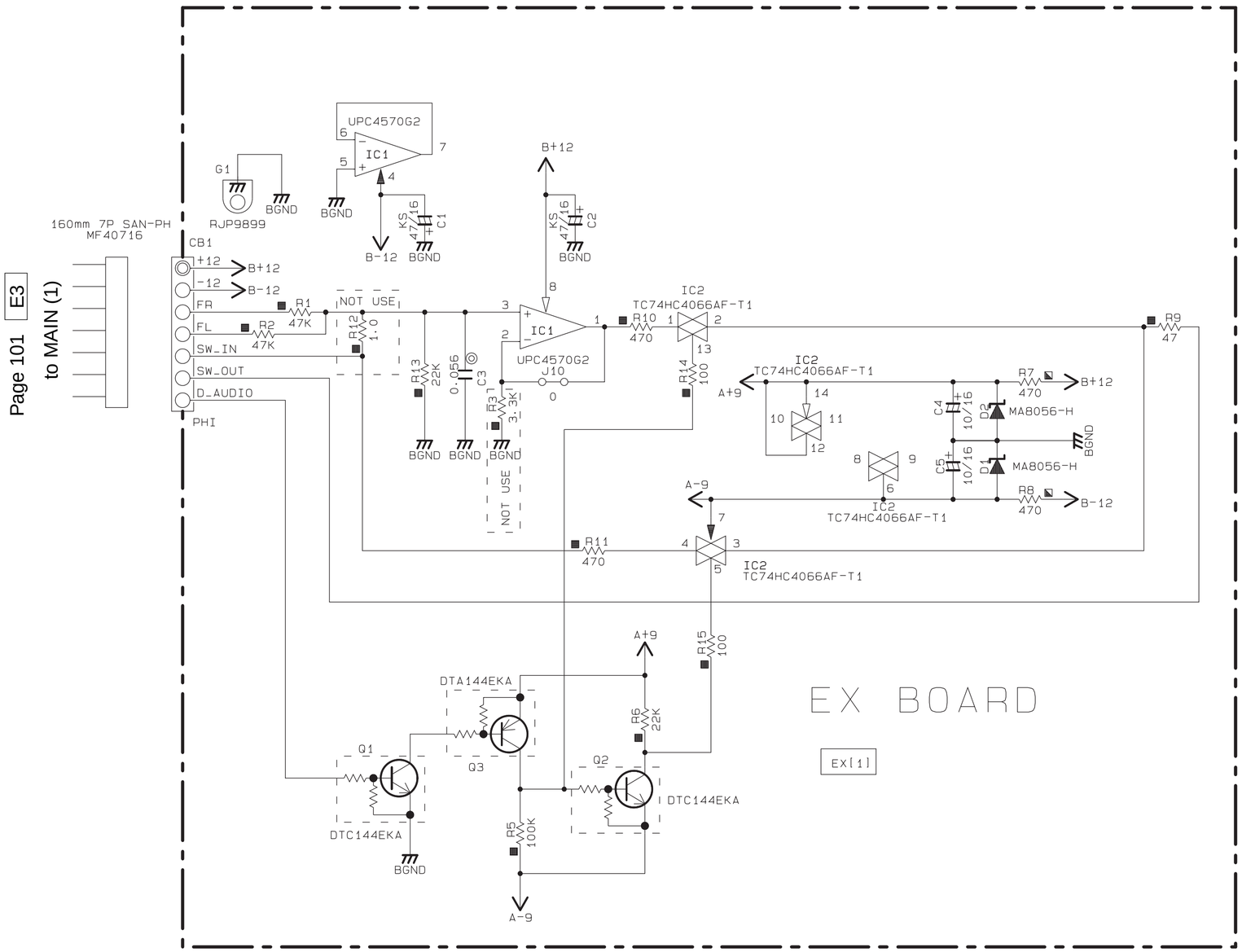

Page 101 E3 to MAIN (1)

CAPACITOR

REMARKS	PARTS NAME	
NO MARK	ELECTROLYTIC CAPACITOR	
⊗	TANTALUM CAPACITOR	
NO MARK	CERAMIC CAPACITOR	
◉	CERAMIC TUBULAR CAPACITOR	
◎	POLYESTER FILM CAPACITOR	
○	POLYSTYRENE FILM CAPACITOR	
◐	MICA CAPACITOR	
Ⓟ	POLYPROPYLENE FILM CAPACITOR	
⊜	SEMICONDUCTIVE CERAMIC CAPACITOR	

RESISTOR

REMARKS	PARTS NAME
NO MARK	CARBON FILM RESISTOR (P=5)
◪	CARBON FILM RESISTOR (P=10)
△	METAL OXIDE FILM RESISTOR
◬	METAL FILM RESISTOR
⊠	METAL PLATE RESISTOR
◪	FIRE PROOF CARBON FILM RESISTOR
□	CEMENT MOLDED RESISTOR
⊘	SEMI VARIABLE RESISTOR
▤	CHIP RESISTOR

NOTICE (model)

(J)····· JAPANESE
(U)····· U.S.A
(C)····· CANADIAN
(R)····· GENERAL
(A)····· AUSTRALIAN
(B)····· BRITISH
(G)····· EUROPEAN
(T)····· CHINA
(L)····· SINGAPORE

★ All voltages are measured with a 10MΩ/V DC electric volt meter.
★ Components having special characteristics are marked ⚠ and must be replaced with parts having specifications equal to those originally installed.
★ Schematic diagram is subject to change without notice.

● 電圧は、内部抵抗10MΩの電圧計で測定したものです。
● ⚠印のある部品は、安全性確保部品を示しています。部品の交換が必要な場合、パーツリストに記載されている部品を使用してください。
● 本回路図は標準回路図です。改良のため予告なく変更することがございます。

IC1: μPC4570G2
Dual OP-Amp

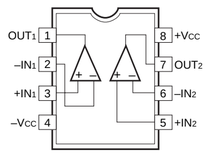

IC2: TC74HC4066AF-T1
Quad Bilateral Switch

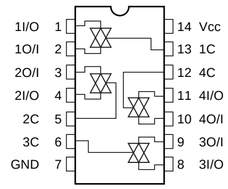

■ DVR-S100 SCHEMATIC DIAGRAM (TERMINAL P.C.B.)

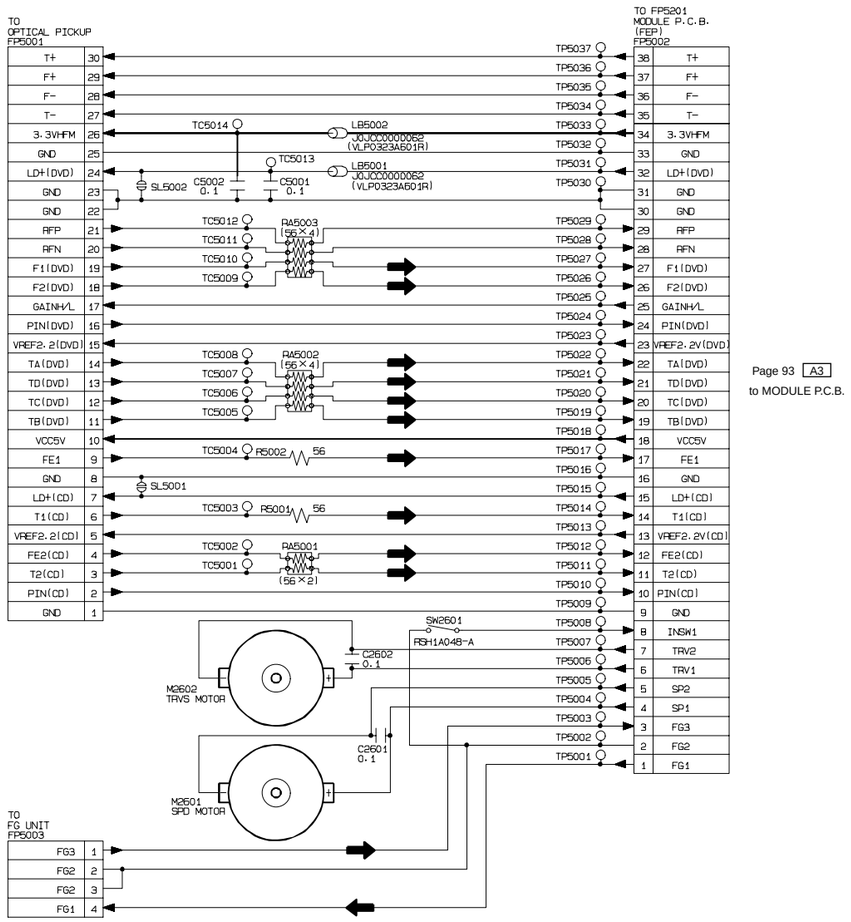

Page 93 A3
to MODULE P.C.B.

■ SW-S100 SCHEMATIC DIAGRAM 1/3 (5ch Amp Block)

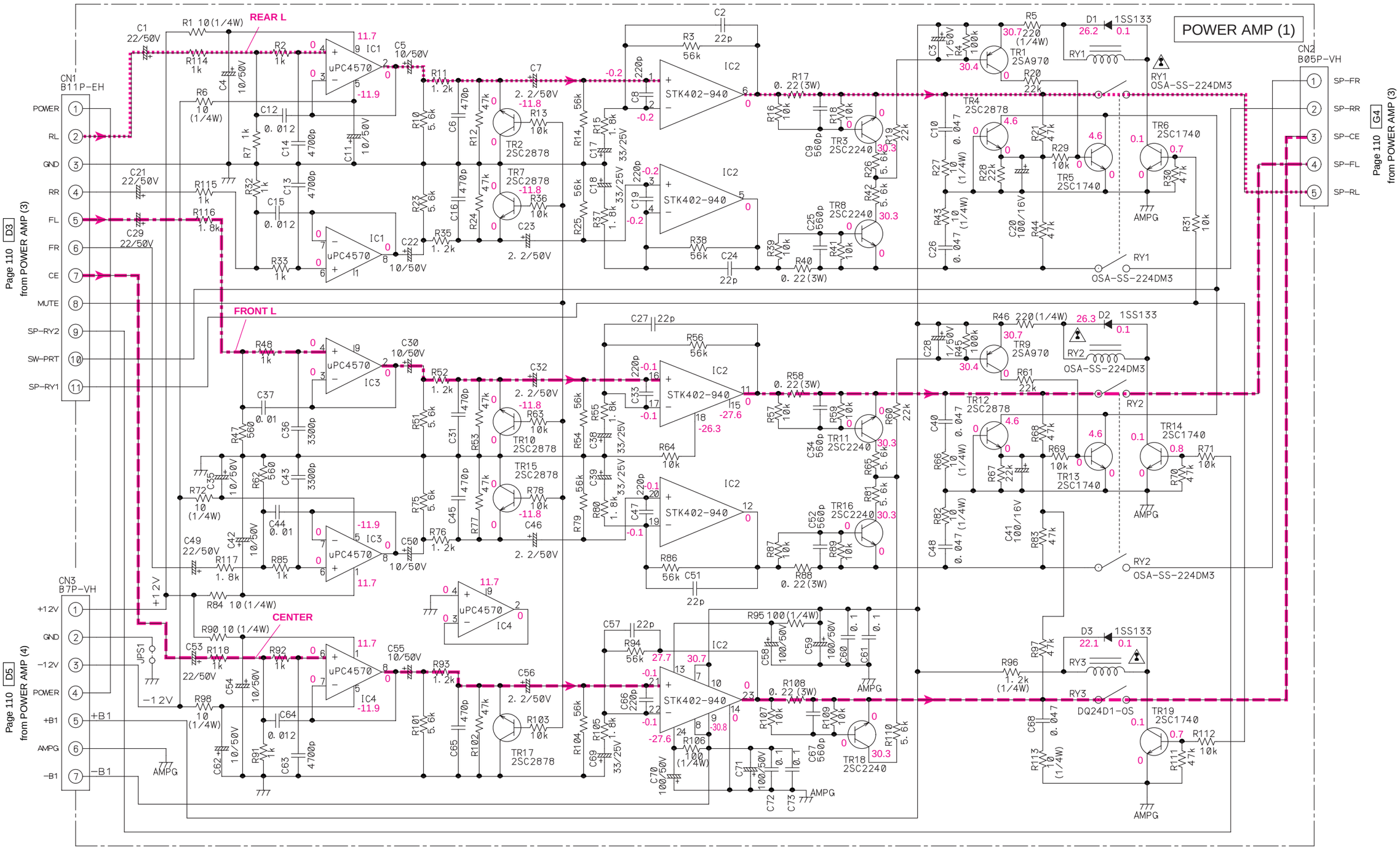

★ All voltages are measured with a 10MΩ/V DC electric volt meter.
★ Components having special characteristics are marked ⚠ and must be replaced with parts having specifications equal to those originally installed.
★ Schematic diagram is subject to change without notice.

● 電圧は、内部抵抗10MΩの電圧計で測定したものです。
● ⚠印のある部品は、安全性確保部品を示しています。部品の交換が必要な場合、パーツリストに記載されている部品を使用してください。
● 本回路図は標準回路図です。改良のため予告なく変更することがございます。

■ SW-S100 SCHEMATIC DIAGRAM 2/3 (Woofer Amp Block)

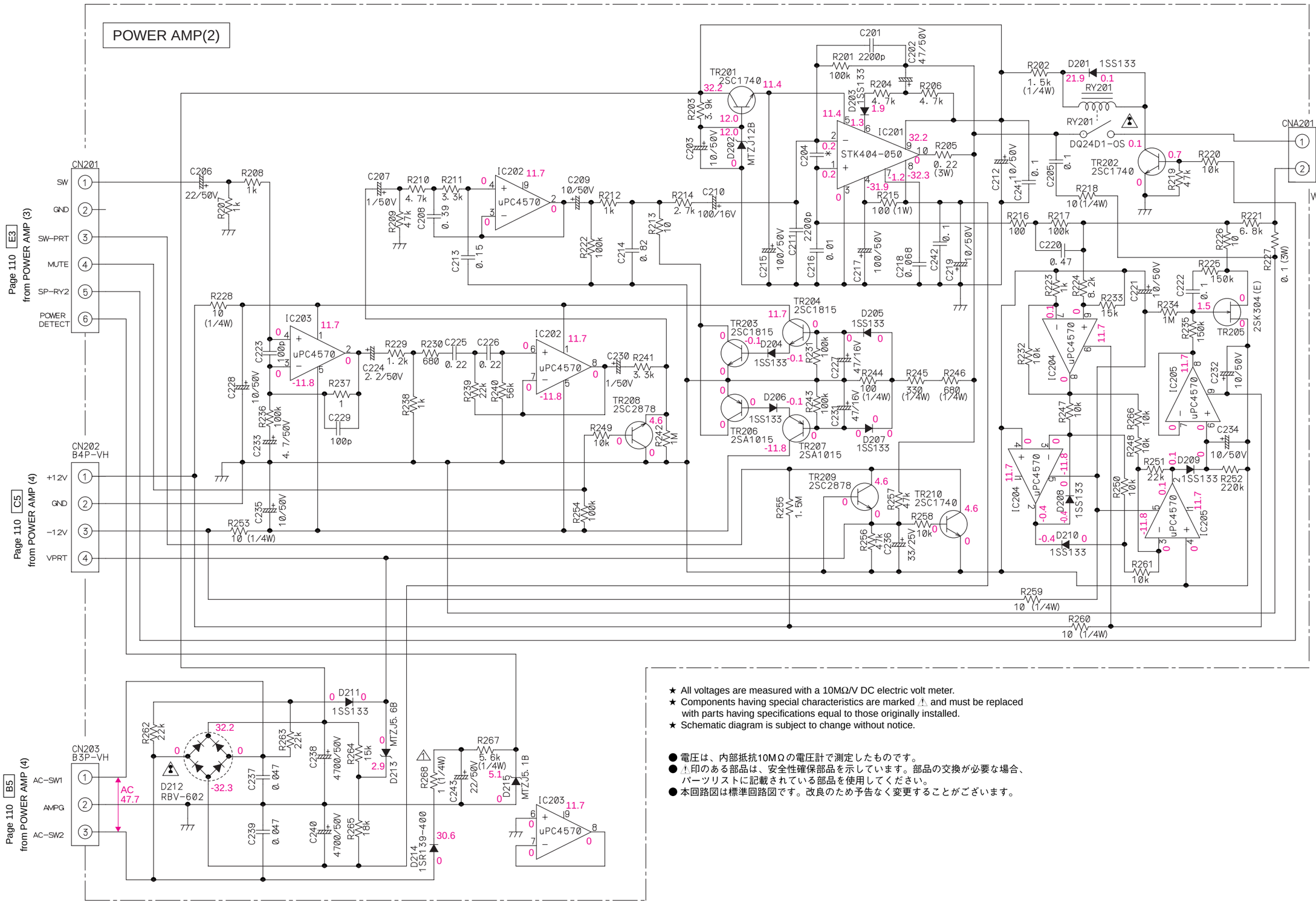

★ All voltages are measured with a 10MΩ/V DC electric volt meter.
★ Components having special characteristics are marked ⚠ and must be replaced with parts having specifications equal to those originally installed.
★ Schematic diagram is subject to change without notice.

● 電圧は、内部抵抗10MΩの電圧計で測定したものです。
● ⚠印のある部品は、安全性確保部品を示しています。部品の交換が必要な場合、パーツリストに記載されている部品を使用してください。
● 本回路図は標準回路図です。改良のため予告なく変更することがございます。

■ SW-S100 SCHEMATIC DIAGRAM 3/3 (Power Supply Block)

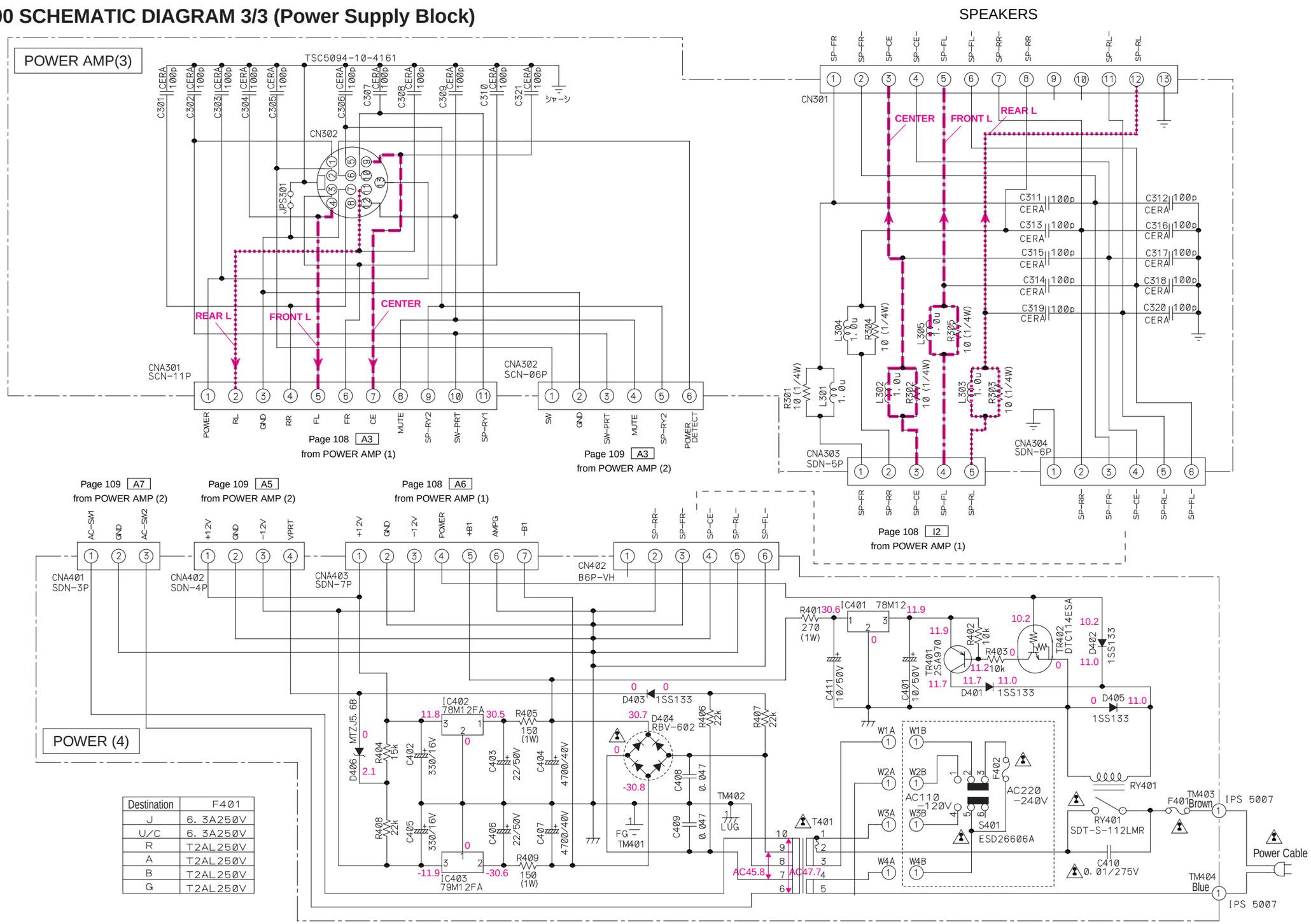

Destination	F401
J	6. 3A250V
U/C	6. 3A250V
R	T2AL250V
A	T2AL250V
B	T2AL250V
G	T2AL250V

★ All voltages are measured with a 10MΩ/V DC electric volt meter.
★ Components having special characteristics are marked ⚠ and must be replaced with parts having specifications equal to those originally installed.
★ Schematic diagram is subject to change without notice.

● 電圧は、内部抵抗10MΩの電圧計で測定したものです。
● ⚠印のある部品は、安全性確保部品を示しています。部品の交換が必要な場合、パーツリストに記載されている部品を使用してください。
● 本回路図は標準回路図です。改良のため予告なく変更することがございます。

PARTS LIST

■ ELECTRICAL PARTS

■ WARNING

- Components having special characteristics are marked ⚠ and must be replaced with parts having specifications equal to those originally installed.
- Carbon resistors (1/6W or 1/4W) are not included in the ELECTRICAL PARTS List. For the parts No. of the carbon resistors, refer to last page.

●⚠印のある部分は、安全確保部品を示しています。部品の交換が必要な場合、パーツリストに記載されている部品を使用してください。
●本機に使用しているカーボン抵抗は1/6Wまたは1/4Wです。このパーツリストには、記載しておりませんので、部品番号がHF45○○○○タイプまたは同等品を使用してください。
●部品価格ランクは、予告なく変更することがあります。

ABBREVIATIONS IN THIS LIST ARE AS FOLLOWS:

C.A.EL.CHP	: CHIP ALUMI.ELECTROLYTIC CAP
C.CE	: CERAMIC CAP
C.CE.ARRAY	: CERAMIC CAP ARRAY
C.CE.CHP	: CHIP CERAMIC CAP
C.CE.ML	: MULTILAYER CERAMIC CAP
C.CE.M.CHP	: CHIP MULTILAYER CERAMIC CAP
C.CE.SAFTY	: RECOGNIZED CERAMIC CAP
C.CE.TUBLR	: CERAMIC TUBULAR CAP
C.CE.SMI	: SEMI CONDUCTIVE CERAMIC CAP
C.EL	: ELECTROLYTIC CAP
C.MICA	: MICA CAP
C.ML.FLM	: MULTILAYER FILM CAP
C.MP	: METALLIZED PAPER CAP
C.MYLAR	: MYLAR FILM CAP
C.MYLAR.ML	: MULTILAYER MYLAR FILM CAP
C.PAPER	: PAPER CAPACITOR
C.PLS	: POLYSTYRENE FILM CAP
C.POL	: POLYESTER FILM CAP
C.POLY	: POLYETHYLENE FILM CAP
C.PP	: POLYPROPYLENE FILM CAP
C.TNTL	: TANTALUM CAP
C.TNTL.CHP	: CHIP TANTALUM CAP
C.TRIM	: TRIMMER CAP
CN	: CONNECTOR
CN.BS.PIN	: CONNECTOR,BASE PIN
CN.CANNON	: CONNECTOR,CANNON
CN.DIN	: CONNECTOR,DIN
CN.FLAT	: CONNECTOR,FLAT CABLE
CN.POST	: CONNECTOR,BASE POST
COIL.MX.AM	: COIL,AM MIX
COIL.AT.FM	: COIL,FM ANTENNA
COIL.DT.FM	: COIL,FM DETECT
COIL.MX.FM	: COIL,FM MIX
COIL,OUTPT	: OUTPUT COIL
DIOD.ARRAY	: DIODE ARRAY
DIODE.BRG	: DIODE BRIDGE
DIODE.CHP	: CHIP DIODE
DIODE.VAR	: VARACTOR DIODE
DIOD.Z.CHP	: CHIP ZENER DIODE
DIODE.ZENR	: ZENER DIODE
DSCR.CE	: CERAMIC DISCRIMINATOR
FER.BEAD	: FERRITE BEADS
FER.CORE	: FERRITE CORE
FET.CHP	: CHIP FET
FL.DSPLY	: FLUORESCENT DISPLAY
FLTR.CE	: CERAMIC FILTER
FLTR.COMB	: COMB FILTER MODULE
FLTR.LC.RF	: LC FILTER,EMI
GND.MTL	: GROUND PLATE
GND.TERM	: GROUND TERMINAL
HOLDER.FUS	: FUSE HOLDER
IC.PRTCT	: IC PROTECTOR
JUMPER.CN	: JUMPER CONNECTOR
JUMPER.TST	: JUMPER,TEST POINT
L.DTCT	: LIGHT DETECTING MODULE
L.EMIT	: LIGHT EMITTING MODULE
LED.DSPLY	: LED DISPLAY
LED.INFRD	: LED,INFRARED
MODUL.RF	: MODULATOR,RF
PHOT.CPL	: PHOTO COUPLER
PHOT.INTR	: PHOTO INTERRUPTER
PHOT.RFLCT	: PHOTO REFLECTOR
PIN.TEST	: PIN,TEST POINT
PLST.RIVET	: PLASTIC RIVET
R.ARRAY	: RESISTOR ARRAY
R.CAR.	: CARBON RESISTOR
R.CAR.CHP	: CHIP RESISTOR
R.CAR.FP	: FLAME PROOF CARBON RESISTOR
R.FUS	: FUSABLE RESISTOR
R.MTL.CHP	: CHIP METAL FILM RESISTOR
R.MTL.FLM	: METAL FILM RESISTOR
R.MTL.OXD	: METAL OXIDE FILM RESISTOR
R.MTL.PLAT	: METAL PLATE RESISTOR
RSNR.CE	: CERAMIC RESONATOR
RSNR.CRYS	: CRYSTAL RESONATOR
R.TW.CEM	: TWIN CEMENT FIXED RESISTOR
R.WW	: WIRE WOUND RESISTOR
SCR.BND.HD	: BIND HEAD B-TITE SCREW
SCR.BW.HD	: BW HEAD TAPPING SCREW
SCR.CUP	: CUP TITE SCREW
SCR.TERM	: SCREW TERMINAL
SCR.TR	: SCREW,TRANSISTOR
SUPRT.PCB	: SUPPORT,P.C.B.
SURG.PRTCT	: SURGE PROTECTOR
SW.TACT	: TACT SWITCH
SW.LEAF	: LEAF SWITCH
SW.LEVER	: LEVER SWITCH
SW.MICRO	: MICRO SWITCH
SW.PUSH	: PUSH SWITCH
SW.RT.ENC	: ROTARY ENCODER
SW.RT.MTR	: ROTARY SWITCH WITH MOTOR
SW.RT	: ROTARY SWITCH
SW.SLIDE	: SLIDE SWITCH
TERM.SP	: SPEAKER TERMINAL
TERM.WRAP	: WRAPPING TERMINAL
THRMST.CHP	: CHIP THERMISTOR
TR.CHP	: CHIP TRANSISTOR
TR.DGT	: DIGITAL TRANSISTOR
TR.DGT.CHP	: CHIP DIGITAL TRANSISTOR
TRANS	: TRANSFORMER
TRANS.PULS	: PULSE TRANSFORMER
TRANS.PWR	: POWER TRANSFORMER ASS'Y
TUNER.AM	: TUNER PACK,AM
TUNER.FM	: TUNER PACK,FM
TUNER.PK	: FRONT-ENDTUNER PACK
VR	: ROTARY POTENTIOMETER
VR.MTR	: POTENTIOMETER WITH MOTOR
VR.SW	: POTENTIOMETER WITH ROTARY SW
VR.SLIDE	: SLIDE POTENTIOMETER
VR.TRIM	: TRIMMER POTENTIOMETER

Note) Those parts marked with "#" are not included in the P.C.B. ass'y.

DVR-S100 P.C.B. DSP

	Schm Ref.	PART NO.	Description			Remarks	Markets	部 品 名	Rank
*		V8706300	P.C.B.	DSP			J	ＰＣＢ　ＤＳＰ	
*		V8706400	P.C.B.	DSP			UCRABG	ＰＣＢ　ＤＳＰ	
	CB601	VB389900	CN.BS.PIN	3P				ベースピン	01
	CB602	VQ048400	CN	35P				ＦＦＣ　コネクター	01
	C600	US061220	C.CE.M.CHP	22pF	50V			チップセラコン	01
	C601	US135100	C.CE.CHP	0.1uF	16V			チップセラコン	01
	C602	US135100	C.CE.CHP	0.1uF	16V			チップセラコン	01
	C605	US135100	C.CE.CHP	0.1uF	16V			チップセラコン	01
	C606	UR847220	C.EL	22uF	25V			ケミコン	01
	C607	UR819100	C.EL	1000uF	6.3V			ケミコン	01
	C608	US135100	C.CE.CHP	0.1uF	16V			チップセラコン	01
	C609	US135100	C.CE.CHP	0.1uF	16V			チップセラコン	01
	C610	US061100	C.CE.M.CHP	10pF	50V			チップセラコン	01
	C611	US135100	C.CE.CHP	0.1uF	16V		J	チップセラコン	01
	C612	UR818100	C.EL	100uF	6.3V		J	ケミコン	01
	C613	US062220	C.CE.CHP	220pF	50V			チップセラコン	01
	C614	US063100	C.CE.M.CHP	1000pF	50V			チップセラコン	01
	C615	US044220	C.CE.M.CHP	0.022uF	25V			チップセラコン	01
	C616	UR818100	C.EL	100uF	6.3V		J	ケミコン	01
	C617	UR818100	C.EL	100uF	6.3V		J	ケミコン	01
	C618	US061330	C.CE.M.CHP	33pF	50V			チップセラコン	01
	C619	US135100	C.CE.CHP	0.1uF	16V		J	チップセラコン	01
	C620	US062100	C.CE.M.CHP	100pF	50V		J	チップセラコン	01
	C621	US135100	C.CE.CHP	0.1uF	16V		J	チップセラコン	01
	C622	UR819100	C.EL	1000uF	6.3V			ケミコン	01
	C623	US135100	C.CE.CHP	0.1uF	16V			チップセラコン	01
	C626	US063100	C.CE.M.CHP	1000pF	50V			チップセラコン	01
	C627	US135100	C.CE.CHP	0.1uF	16V			チップセラコン	01
	C628	US135100	C.CE.CHP	0.1uF	16V			チップセラコン	01
	C629	US061100	C.CE.M.CHP	10pF	50V			チップセラコン	01
	C630	US135100	C.CE.CHP	0.1uF	16V			チップセラコン	01
	C631	US135100	C.CE.CHP	0.1uF	16V			チップセラコン	01
	C632	UR819100	C.EL	1000uF	6.3V			ケミコン	01
	C633	UR818100	C.EL	100uF	6.3V		J	ケミコン	01
	C634	UR819100	C.EL	1000uF	6.3V			ケミコン	01
	C635	US135100	C.CE.CHP	0.1uF	16V		J	チップセラコン	01
	C636	US135100	C.CE.CHP	0.1uF	16V			チップセラコン	01
	C637	UR818100	C.EL	100uF	6.3V			ケミコン	01
	C638	UR819100	C.EL	1000uF	6.3V			ケミコン	01
	C639	US135100	C.CE.CHP	0.1uF	16V			チップセラコン	01
	C640	US135100	C.CE.CHP	0.1uF	16V			チップセラコン	01
	C641	US135100	C.CE.CHP	0.1uF	16V			チップセラコン	01
	C642	US135100	C.CE.CHP	0.1uF	16V			チップセラコン	01
	C643	UR818470	C.EL	470uF	6.3V			ケミコン	01
	C644	UR818100	C.EL	100uF	6.3V			ケミコン	01
	C645	US135100	C.CE.CHP	0.1uF	16V			チップセラコン	01
	C646	US061330	C.CE.M.CHP	33pF	50V			チップセラコン	01
	C647	US135100	C.CE.CHP	0.1uF	16V			チップセラコン	01
	C648	US061330	C.CE.M.CHP	33pF	50V			チップセラコン	01
	C649	US135100	C.CE.CHP	0.1uF	16V			チップセラコン	01
	C650	UR818470	C.EL	470uF	6.3V			ケミコン	01
	C651	US062470	C.CE.M.CHP	470pF	50V			チップセラコン	01
	C652	US135100	C.CE.CHP	0.1uF	16V		J	チップセラコン	01

＊New Parts　＊新規部品（マーク#の部品は、基板に含まれません）

DVR-S100 P.C.B. DSP

Schm Ref.	PART NO.	Description			Remarks	Markets	部 品 名	Rank
C653	UR818100	C.EL	100uF	6.3V		J	ケミコン	01
C654	US061470	C.CE.M.CHP	47pF	50V			チップセラコン	01
C656	US061470	C.CE.M.CHP	47pF	50V			チップセラコン	01
C657	US061470	C.CE.M.CHP	47pF	50V			チップセラコン	01
C658	US061470	C.CE.M.CHP	47pF	50V		J	チップセラコン	01
C660	US135100	C.CE.CHP	0.1uF	16V		J	チップセラコン	01
C661	US061470	C.CE.M.CHP	47pF	50V		J	チップセラコン	01
C663	US061470	C.CE.M.CHP	47pF	50V		J	チップセラコン	01
C664	US061470	C.CE.M.CHP	47pF	50V			チップセラコン	01
C665	UR818100	C.EL	100uF	6.3V			ケミコン	01
C666	US061470	C.CE.M.CHP	47pF	50V			チップセラコン	01
C667	US135100	C.CE.CHP	0.1uF	16V			チップセラコン	01
C668	US135100	C.CE.CHP	0.1uF	16V			チップセラコン	01
C669	US135100	C.CE.CHP	0.1uF	16V			チップセラコン	01
C670	US063470	C.CE.CHP	4700pF	50V			チップセラコン	01
C671	US135100	C.CE.CHP	0.1uF	16V		J	チップセラコン	01
C672	US135100	C.CE.CHP	0.1uF	16V		J	チップセラコン	01
C673	UR818100	C.EL	100uF	6.3V		J	ケミコン	01
C674	US135100	C.CE.CHP	0.1uF	16V			チップセラコン	01
C675	UR818100	C.EL	100uF	6.3V		J	ケミコン	01
C676	UR818100	C.EL	100uF	6.3V		J	ケミコン	01
C677	US135100	C.CE.CHP	0.1uF	16V		J	チップセラコン	01
C678	US063470	C.CE.CHP	4700pF	50V			チップセラコン	01
C679	UR818100	C.EL	100uF	6.3V			ケミコン	01
C680	US135100	C.CE.CHP	0.1uF	16V			チップセラコン	01
C681	US135100	C.CE.CHP	0.1uF	16V			チップセラコン	01
C682	US135100	C.CE.CHP	0.1uF	16V		J	チップセラコン	01
C683	US135100	C.CE.CHP	0.1uF	16V		J	チップセラコン	01
C684	UR817470	C.EL	47uF	6.3V		J	ケミコン	01
C685	UR866220	C.EL	2.2uF	50V		J	ケミコン	01
C686	UR818100	C.EL	100uF	6.3V		J	ケミコン	01
C687	UR818100	C.EL	100uF	6.3V		J	ケミコン	01
C688	UR818100	C.EL	100uF	6.3V			ケミコン	01
C689	US135100	C.CE.CHP	0.1uF	16V			チップセラコン	01
C690	UR819100	C.EL	1000uF	6.3V			ケミコン	01
C691	US135100	C.CE.CHP	0.1uF	16V			チップセラコン	01
C692	US064100	C.CE.M.CHP	0.01uF	50V		J	チップセラコン	01
C693	US062470	C.CE.M.CHP	470pF	50V		J	チップセラコン	01
C694	US135100	C.CE.CHP	0.1uF	16V			チップセラコン	01
C695	UR819100	C.EL	1000uF	6.3V			ケミコン	01
C696	US135100	C.CE.CHP	0.1uF	16V		J	チップセラコン	01
C697	UR818100	C.EL	100uF	6.3V		J	ケミコン	01
C698	US135100	C.CE.CHP	0.1uF	16V			チップセラコン	01
C699	US061470	C.CE.M.CHP	47pF	50V			チップセラコン	01
C700	US061470	C.CE.M.CHP	47pF	50V			チップセラコン	01
C701	US061470	C.CE.M.CHP	47pF	50V			チップセラコン	01
C702	US061470	C.CE.M.CHP	47pF	50V			チップセラコン	01
C703	US061470	C.CE.M.CHP	47pF	50V			チップセラコン	01
C704	US061470	C.CE.M.CHP	47pF	50V			チップセラコン	01
C705	US061470	C.CE.M.CHP	47pF	50V			チップセラコン	01
C706	US061470	C.CE.M.CHP	47pF	50V			チップセラコン	01
C707	US061470	C.CE.M.CHP	47pF	50V			チップセラコン	01
C708	US061470	C.CE.M.CHP	47pF	50V			チップセラコン	01

＊New Parts　＊新規部品（マーク#の部品は、基板に含まれません）

DVR-S100 P.C.B. DSP

Schm Ref.	PART NO.	Description			Remarks	Markets	部 品 名	Rank
C709	US061470	C.CE.M.CHP	47pF	50V			チップセラコン	01
C710	US061470	C.CE.M.CHP	47pF	50V			チップセラコン	01
C711	US135100	C.CE.CHP	0.1uF	16V			チップセラコン	01
C712	US135100	C.CE.CHP	0.1uF	16V			チップセラコン	01
C713	US135100	C.CE.CHP	0.1uF	16V			チップセラコン	01
C714	US135100	C.CE.CHP	0.1uF	16V			チップセラコン	01
C715	UU118100	C.EL	100uF	6.3V			ケミコン	01
C716	UU118100	C.EL	100uF	6.3V			ケミコン	01
C717	US135100	C.CE.CHP	0.1uF	16V			チップセラコン	01
C718	US135100	C.CE.CHP	0.1uF	16V			チップセラコン	01
C719	US135100	C.CE.CHP	0.1uF	16V			チップセラコン	01
C720	UU166220	C.EL	2.2uF	50V			ケミコン	01
C721	UU128100	C.EL	100uF	10V			ケミコン	01
C730	UA653150	C.MYLAR	1500pF	50V			マイラーコン	01
C731	UA653150	C.MYLAR	1500pF	50V			マイラーコン	01
C736	UA652100	C.MYLAR	100pF	50V			マイラーコン	01
C737	UA652100	C.MYLAR	100pF	50V			マイラーコン	01
C742	UU147100	C.EL	10uF	25V			ケミコン	01
C743	UU147100	C.EL	10uF	25V			ケミコン	01
C744	UU147100	C.EL	10uF	25V			ケミコン	01
C745	UU147100	C.EL	10uF	25V			ケミコン	01
C746	UU147100	C.EL	10uF	25V			ケミコン	01
C747	UU147100	C.EL	10uF	25V			ケミコン	01
C756	UA652100	C.MYLAR	100pF	50V			マイラーコン	01
C757	UA652100	C.MYLAR	100pF	50V			マイラーコン	01
C758	UA652470	C.MYLAR	470pF	50V			マイラーコン	01
C759	UA652470	C.MYLAR	470pF	50V			マイラーコン	01
C760	UA652470	C.MYLAR	470pF	50V			マイラーコン	01
C761	UA652470	C.MYLAR	470pF	50V			マイラーコン	01
C762	UA652470	C.MYLAR	470pF	50V			マイラーコン	01
C763	UA652470	C.MYLAR	470pF	50V			マイラーコン	01
C764	UU147100	C.EL	10uF	25V			ケミコン	01
C765	UU147100	C.EL	10uF	25V			ケミコン	01
C766	UU147100	C.EL	10uF	25V			ケミコン	01
C767	UU147100	C.EL	10uF	25V			ケミコン	01
C768	UU147100	C.EL	10uF	25V			ケミコン	01
C769	UU147100	C.EL	10uF	25V			ケミコン	01
C770	UU147100	C.EL	10uF	25V			ケミコン	01
C771	US135100	C.CE.CHP	0.1uF	16V			チップセラコン	01
C772	UU137220	C.EL	22uF	16V			ケミコン	01
C773	UU137220	C.EL	22uF	16V			ケミコン	01
C774	UU137470	C.EL	47uF	16V			ケミコン	01
C775	UU137470	C.EL	47uF	16V			ケミコン	01
C776	UU137470	C.EL	47uF	16V			ケミコン	01
C777	UU137470	C.EL	47uF	16V			ケミコン	01
C778	US135100	C.CE.CHP	0.1uF	16V			チップセラコン	01
C779	US135100	C.CE.CHP	0.1uF	16V			チップセラコン	01
C780	US135100	C.CE.CHP	0.1uF	16V			チップセラコン	01
C781	US135100	C.CE.CHP	0.1uF	16V			チップセラコン	01
C791	US135100	C.CE.CHP	0.1uF	16V			チップセラコン	01
C793	US135100	C.CE.CHP	0.1uF	16V			チップセラコン	01
C794	US135100	C.CE.CHP	0.1uF	16V			チップセラコン	01
C795	US135100	C.CE.CHP	0.1uF	16V			チップセラコン	01

＊New Parts　＊新規部品（マーク#の部品は、基板に含まれません）

DVR-S100 P.C.B. DSP

	Schm Ref.	PART NO.	Description		Remarks	Markets	部 品 名	Rank
	D600	VT332900	DIODE	1SS355			ダイオード	01
	D601	VT332900	DIODE	1SS355			ダイオード	01
	D602	VV220700	DIODE.SHOT	RB501V-40			ショットキーダイオード	01
	D603	VV220700	DIODE.SHOT	RB501V-40			ショットキーダイオード	01
	D604	VT332900	DIODE	1SS355			ダイオード	01
	D605	VT332900	DIODE	1SS355			ダイオード	01
	D606	VT332900	DIODE	1SS355			ダイオード	01
	D607	VT332900	DIODE	1SS355			ダイオード	01
	D608	VV220700	DIODE.SHOT	RB501V-40			ショットキーダイオード	01
	D609	VV220700	DIODE.SHOT	RB501V-40			ショットキーダイオード	01
	D610	VV220700	DIODE.SHOT	RB501V-40			ショットキーダイオード	01
	D611	VV220700	DIODE.SHOT	RB501V-40			ショットキーダイオード	01
	D612	VV220700	DIODE.SHOT	RB501V-40			ショットキーダイオード	01
	D613	VV220700	DIODE.SHOT	RB501V-40			ショットキーダイオード	01
	D614	VV220700	DIODE.SHOT	RB501V-40			ショットキーダイオード	01
	D615	VV220700	DIODE.SHOT	RB501V-40			ショットキーダイオード	01
*	G601	V8880000	TERM.GND	M3.5 RJP9899			アース端子	
*	G602	V8880000	TERM.GND	M3.5 RJP9899			アース端子	
*	G603	V8880000	TERM.GND	M3.5 RJP9899			アース端子	
	IC600	X0238B00	IC	YSS938			ＩＣ	
	IC601	XV077A00	IC	MSM514260C-60JS			メモリＩＣ　４Ｍ	07
	IC602	XZ003A00	IC	PQ025EZ5MZP 2.5V			電源ＩＣ　ＱＦＰ	03
	IC603	XU965A00	IC	uPC29M33T-E1 3.3V			電源ＩＣ	03
	IC604	X0202A00	IC	CS493292-CLR		J	ＩＣ	
	IC605	XR038A00	IC	NJM2904M OP AMP			ＩＣ	01
	IC606	XY120A00	IC	TC74HCT00AF(EL) NA			ロジックＩＣ　ＳＯＰ	01
	IC607	XD598A00	IC	TC74HCU04AFEL INV			ロジックＩＣ	01
	IC608	XW433A00	IC	CY62256LL-70SNCT		J	メモリＩＣ２５６Ｋ	05
	IC609	X0318C00	IC	XC9572XL-10TQ100C		J	ＩＣ	08
	IC610	XZ012A00	IC	TC74HCT08AF(EL)			ロジックＩＣ　ＳＯＰ	01
	IC614	X0237A00	IC	AK4527BVQ			ＩＣ	
	IC617	XF291A00	IC	uPC4570G2			ＩＣ	03
	IC618	XF291A00	IC	uPC4570G2			ＩＣ	03
	IC619	XF291A00	IC	uPC4570G2			ＩＣ	03
	IC620	XF291A00	IC	uPC4570G2			ＩＣ	03
	IC621	XF291A00	IC	uPC4570G2			ＩＣ	03
	L600	V2726500	COIL	68uH			コイル	01
	PJ600	V4483900	JACK.PIN	YKC21-3895			ピンジャック　１Ｐ	
	R613	HV753220	R.CAR.FP	2.2Ω 1/4W			不燃化カーボン抵抗	01
	R661	HV753220	R.CAR.FP	2.2Ω 1/4W		J	不燃化カーボン抵抗	01
	R684	HV753220	R.CAR.FP	2.2Ω 1/4W			不燃化カーボン抵抗	01
	R692	HV753100	R.CAR.FP	1Ω 1/4W			不燃化カーボン抵抗	01
	R693	HV753100	R.CAR.FP	1Ω 1/4W			不燃化カーボン抵抗	01
	R694	VU224000	R.MTL.FLM	0.22Ω 1W			金属被膜抵抗	01
	R717	HV753220	R.CAR.FP	2.2Ω 1/4W			不燃化カーボン抵抗	01
	R730	HV753220	R.CAR.FP	2.2Ω 1/4W			不燃化カーボン抵抗	01
	R777	HV753220	R.CAR.FP	2.2Ω 1/4W		J	不燃化カーボン抵抗	01
	U600	V6022800	CN.FBRLINK	1P GP1FA551TZ			光ファイバデータリンク	03
	U601	V5478200	CN.PHOT.SN	1P GP1FA551RZ			光ファイバ受信器	06
	XL600	V3625700	RSNR.CRYS	24.576MHz			水晶振動子	03

＊ New Parts　＊ 新規部品（マーク#の部品は、基板に含まれません）

DVR-S100 P.C.B. MAIN

	Schm Ref.	PART NO.	Description			Remarks	Markets	部 品 名	Rank
*		V8943700	P.C.B.	MAIN			J	ＰＣＢ　メイン	
*		V8943800	P.C.B.	MAIN			UC	ＰＣＢ　メイン	
*		V8943900	P.C.B.	MAIN			R	ＰＣＢ　メイン	
*		V8944000	P.C.B.	MAIN			A	ＰＣＢ　メイン	
*		V8944100	P.C.B.	MAIN			BG	ＰＣＢ　メイン	
	CB1	V8090900	CN	26P TE				コネクタープラグ	03
	CB2	V6088600	CN	22P TE				コネクタープラグ	03
	CB3	VQ047500	CN.BS.PIN	20P				ＦＦＣコネクター	01
	CB4	VM859600	CN.BS.PIN	15P				ＦＦＣコネクター	01
	CB5	VQ048400	CN	35P				ＦＦＣ　コネクター	01
	CB6	VQ963500	CN.BS.PIN	14P				ウエハー	03
	CB7	VB389900	CN.BS.PIN	3P				ベースピン	01
	CB8	VN773600	CN.BS.PIN	28P				ＦＦＣコネクター	02
	CB9	VM859600	CN.BS.PIN	15P				ＦＦＣコネクター	01
	CB11	VQ963500	CN.BS.PIN	14P				ウエハー	03
	CB13	VL845500	CN.BS.PIN	11P TE				ベースツキポスト	01
	CB14	VK024800	CN.BS.PIN	4P				ワイヤートラップ	01
	CB15	VB390100	CN.BS.PIN	5P				ベースピン	01
	CB300	VQ044400	CN.BS.PIN	9P				ＦＦＣコネクター	01
	CB301	VQ045000	CN.BS.PIN	20P				ＦＦＣコネクター	01
	CB304	VB858800	CN.BS.PIN	9P				ベースピン	01
	C1	US062220	C.CE.CHP	220pF	50V			チップセラコン	01
	C2	US062220	C.CE.CHP	220pF	50V			チップセラコン	01
	C3	US062220	C.CE.CHP	220pF	50V			チップセラコン	01
	C4	US062220	C.CE.CHP	220pF	50V			チップセラコン	01
	C5	US062220	C.CE.CHP	220pF	50V			チップセラコン	01
	C6	US062220	C.CE.CHP	220pF	50V			チップセラコン	01
	C7	US062220	C.CE.CHP	220pF	50V			チップセラコン	01
	C8	US062220	C.CE.CHP	220pF	50V			チップセラコン	01
	C9	US062470	C.CE.M.CHP	470pF	50V			チップセラコン	01
	C10	US062470	C.CE.M.CHP	470pF	50V			チップセラコン	01
	C11	US062470	C.CE.M.CHP	470pF	50V			チップセラコン	01
	C12	US062470	C.CE.M.CHP	470pF	50V			チップセラコン	01
	C13	US062100	C.CE.M.CHP	100pF	50V			チップセラコン	01
	C14	US062100	C.CE.M.CHP	100pF	50V			チップセラコン	01
	C15	US062100	C.CE.M.CHP	100pF	50V			チップセラコン	01
	C16	US062100	C.CE.M.CHP	100pF	50V			チップセラコン	01
	C18	US062100	C.CE.M.CHP	100pF	50V			チップセラコン	01
	C19	US062100	C.CE.M.CHP	100pF	50V			チップセラコン	01
	C20	US062100	C.CE.M.CHP	100pF	50V			チップセラコン	01
	C21	US062100	C.CE.M.CHP	100pF	50V			チップセラコン	01
	C23	US062100	C.CE.M.CHP	100pF	50V			チップセラコン	01
	C24	US062100	C.CE.M.CHP	100pF	50V			チップセラコン	01
	C25	US062100	C.CE.M.CHP	100pF	50V			チップセラコン	01
	C26	US062100	C.CE.M.CHP	100pF	50V			チップセラコン	01
	C27	UR837470	C.EL	47uF	16V			ケミコン	01
	C28	UR837470	C.EL	47uF	16V			ケミコン	01
	C29	UR837470	C.EL	47uF	16V			ケミコン	01
	C30	UR837470	C.EL	47uF	16V			ケミコン	01
	C31	UR837470	C.EL	47uF	16V			ケミコン	01
	C32	UR837470	C.EL	47uF	16V			ケミコン	01
	C33	UR837470	C.EL	47uF	16V			ケミコン	01
	C34	US145100	C.CE.CHP	0.1uF	25V		BG	チップセラ（F	01

＊New Parts　＊新規部品（マーク#の部品は、基板に含まれません）

DVR-S100 P.C.B. MAIN

Schm Ref.	PART NO.	Description			Remarks	Markets	部 品 名	Rank
C35	UR837220	C.EL	22uF	16V			ケミコン	01
C36	UR837220	C.EL	22uF	16V			ケミコン	01
C37	US145100	C.CE.CHP	0.1uF	25V			チップセラ（F	01
C38	UR837470	C.EL	47uF	16V			ケミコン	01
C39	US062330	C.CE.M.CHP	330pF	50V		BG	チップセラコン	01
C40	UA652100	C.MYLAR	100pF	50V			マイラーコン	01
C41	UA652100	C.MYLAR	100pF	50V			マイラーコン	01
C42	UA652100	C.MYLAR	100pF	50V			マイラーコン	01
C43	UA652100	C.MYLAR	100pF	50V			マイラーコン	01
C44	UR838100	C.EL	100uF	16V			ケミコン	01
C45	UR838100	C.EL	100uF	16V			ケミコン	01
C46	UR838100	C.EL	100uF	16V			ケミコン	01
C47	UA652100	C.MYLAR	100pF	50V			マイラーコン	01
C48	UR838100	C.EL	100uF	16V			ケミコン	01
C49	UR838100	C.EL	100uF	16V			ケミコン	01
C50	UR838100	C.EL	100uF	16V			ケミコン	01
C51	UA652100	C.MYLAR	100pF	50V			マイラーコン	01
C52	UA652100	C.MYLAR	100pF	50V			マイラーコン	01
C53	UR838100	C.EL	100uF	16V			ケミコン	01
C54	UR837470	C.EL	47uF	16V		BG	ケミコン	01
C55	US062330	C.CE.M.CHP	330pF	50V		BG	チップセラコン	01
C56	UR837470	C.EL	47uF	16V		BG	ケミコン	01
C57	US145100	C.CE.CHP	0.1uF	25V			チップセラ（F）	01
C58	US061270	C.CE.M.CHP	27pF	50V		BG	チップセラコン	01
C59	UA653100	C.MYLAR	1000pF	50V			マイラーコン	03
C60	US145100	C.CE.CHP	0.1uF	25V			チップセラ（F）	01
C61	US145100	C.CE.CHP	0.1uF	25V			チップセラ（F）	01
C62	UA653100	C.MYLAR	1000pF	50V			マイラーコン	03
C63	UA653100	C.MYLAR	1000pF	50V			マイラーコン	03
C64	UR819100	C.EL	1000uF	6.3V			ケミコン	01
C65	UA652820	C.MYLAR	820pF	50V			マイラーコン	01
C66	UA652820	C.MYLAR	820pF	50V			マイラーコン	01
C67	UA653100	C.MYLAR	1000pF	50V			マイラーコン	03
C68	UA653100	C.MYLAR	1000pF	50V			マイラーコン	03
C69	UA653150	C.MYLAR	1500pF	50V			マイラーコン	01
C70	VV307600	C.EL	47uF	10V			ケミコン	03
C71	US064100	C.CE.M.CHP	0.01uF	50V			チップセラコン	01
C72	VR193400	C.OS	10uF	25V			ＯＳコン	03
C73	UR848100	C.EL	100uF	25V			ケミコン	01
C74	UR847100	C.EL	10uF	25V			ケミコン	01
C75	UR847100	C.EL	10uF	25V			ケミコン	01
C76	US061270	C.CE.M.CHP	27pF	50V		BG	チップセラコン	01
C77	US145100	C.CE.CHP	0.1uF	25V		BG	チップセラ（F）	01
C78	UR838470	C.EL	470uF	16V			ケミコン	01
C79	UR837470	C.EL	47uF	16V		BG	ケミコン	01
C81	UA652100	C.MYLAR	100pF	50V			マイラーコン	01
C82	UR847100	C.EL	10uF	25V			ケミコン	01
C83	UR847100	C.EL	10uF	25V			ケミコン	01
C89	UR838100	C.EL	100uF	16V			ケミコン	01
C91	US145100	C.CE.CHP	0.1uF	25V			チップセラ（F）	01
C92	UR837470	C.EL	47uF	16V			ケミコン	01
C93	UR837470	C.EL	47uF	16V			ケミコン	01
C94	UR837470	C.EL	47uF	16V			ケミコン	01

＊New Parts　＊新規部品（マーク#の部品は、基板に含まれません）

DVR-S100 P.C.B. MAIN

Schm Ref.	PART NO.	Description			Remarks	Markets	部 品 名	Rank
C95	UR837470	C.EL	47uF	16V			ケミコン	01
C96	UR837470	C.EL	47uF	16V			ケミコン	01
C97	UR837470	C.EL	47uF	16V			ケミコン	01
C98	UR837470	C.EL	47uF	16V			ケミコン	01
C99	UR837470	C.EL	47uF	16V			ケミコン	01
C100	US145100	C.CE.CHP	0.1uF	25V			チップセラ（F）	01
C101	US145100	C.CE.CHP	0.1uF	25V			チップセラ（F）	01
C102	UM397220	C.EL	22uF	25V			ケミコン	01
C103	US145100	C.CE.CHP	0.1uF	25V			チップセラ（F）	01
C104	US145100	C.CE.CHP	0.1uF	25V			チップセラ（F）	01
C106	US145100	C.CE.CHP	0.1uF	25V			チップセラ（F）	01
C107	US145100	C.CE.CHP	0.1uF	25V			チップセラ（F）	01
C108	UM416100	C.EL	1uF	50V			ケミコン	01
C109	US145100	C.CE.CHP	0.1uF	25V			チップセラ（F）	01
C110	UR819100	C.EL	1000uF	6.3V			ケミコン	01
C111	UM407100	C.EL	10uF	50V			ケミコン	01
C112	UM416220	C.EL	2.2uF	50V			ケミコン	01
C113	UR866470	C.EL	4.7uF	50V			ケミコン	01
C114	UR818470	C.EL	470uF	6.3V			ケミコン	01
C115	UR866470	C.EL	4.7uF	50V			ケミコン	01
C116	US145100	C.CE.CHP	0.1uF	25V			チップセラ（F）	01
C117	V6267300	C.AL	15uF	6.3V			固体アルミコン	01
C118	US064100	C.CE.M.CHP	0.01uF	50V			チップセラコン	01
C119	UR838100	C.EL	100uF	16V			ケミコン	01
C120	UR837470	C.EL	47uF	16V			ケミコン	01
C121	US135100	C.CE.CHP	0.1uF	16V			チップセラコン	01
C122	UR818470	C.EL	470uF	6.3V			ケミコン	01
C123	UR838100	C.EL	100uF	16V			ケミコン	01
C124	UR848100	C.EL	100uF	25V			ケミコン	01
C125	UR848100	C.EL	100uF	25V			ケミコン	01
C126	UR848100	C.EL	100uF	25V			ケミコン	01
C127	UR848100	C.EL	100uF	25V			ケミコン	01
C129	UR867470	C.EL	47uF	50V			ケミコン	01
C130	US135330	C.CE.CHP	0.33uF	16V			チップセラ（F）	01
C131	US135330	C.CE.CHP	0.33uF	16V			チップセラ（F）	01
C132	V6267200	C.AL	10uF	10V			固体アルミコン	01
C134	UR867470	C.EL	47uF	50V			ケミコン	01
C135	UR837470	C.EL	47uF	16V			ケミコン	01
C136	UR828100	C.EL	100uF	10V			ケミコン	01
C137	US135330	C.CE.CHP	0.33uF	16V			チップセラ（F）	01
C138	US135330	C.CE.CHP	0.33uF	16V			チップセラ（F）	01
C139	US135100	C.CE.CHP	0.1uF	16V			チップセラコン	01
C140	UR837100	C.EL	10uF	16V			ケミコン	01
C141	UR837100	C.EL	10uF	16V			ケミコン	01
C142	UR837100	C.EL	10uF	16V			ケミコン	01
C143	UR837100	C.EL	10uF	16V			ケミコン	01
C144	UR838100	C.EL	100uF	16V			ケミコン	01
C145	UR878100	C.EL	100uF	63V			ケミコン	01
C146	UN865470	C.EL	0.47uF	50V			ＢＰケミコン	01
C147	UR749220	C.EL	2200uF	25V			ケミコン	03
C148	UR749220	C.EL	2200uF	25V			ケミコン	03
C149	UR749220	C.EL	2200uF	25V			ケミコン	03
C150	UR749220	C.EL	2200uF	25V			ケミコン	03

＊New Parts　＊新規部品（マーク#の部品は、基板に含まれません）

DVR-S100 P.C.B. MAIN

Schm Ref.	PART NO.	Description			Remarks	Markets	部 品 名	Rank
C151	UR749680	C.EL	6800uF	25V			ケミコン	03
C152	UR729680	C.EL	6800uF	10V			ケミコン	
C153	UR73A100	C.EL	10000uF	16V			ケミコン	03
C154	UR749470	C.EL	4700uF	25V			ケミコン	05
C159	UA655180	C.MYLAR	0.18uF	50V			マイラーコン	01
C160	UA654100	C.MYLAR	0.01uF	50V			マイラーコン	01
C166	US145100	C.CE.CHP	0.1uF	25V			チップセラ（F）	01
C167	US145100	C.CE.CHP	0.1uF	25V			チップセラ（F）	01
C168	UA655150	C.MYLAR	0.15uF	50V			マイラーコン	01
C169	UR837100	C.EL	10uF	16V			ケミコン	01
C170	UR837100	C.EL	10uF	16V			ケミコン	01
C171	UR846470	C.EL	4.7uF	25V			ケミコン	01
C172	UR846470	C.EL	4.7uF	25V			ケミコン	01
C176	UR838100	C.EL	100uF	16V			ケミコン	01
C177	US061470	C.CE.M.CHP	47pF	50V			チップセラコン	01
C178	US061470	C.CE.M.CHP	47pF	50V			チップセラコン	01
C179	UA654470	C.MYLAR	0.047uF	50V			マイラーコン	01
C180	UA654470	C.MYLAR	0.047uF	50V			マイラーコン	01
C181	UA654100	C.MYLAR	0.01uF	50V			マイラーコン	01
C182	UA654100	C.MYLAR	0.01uF	50V			マイラーコン	01
C183	UA654100	C.MYLAR	0.01uF	50V			マイラーコン	01
C184	UA654100	C.MYLAR	0.01uF	50V			マイラーコン	01
C185	UA654100	C.MYLAR	0.01uF	50V			マイラーコン	01
C186	UA654100	C.MYLAR	0.01uF	50V			マイラーコン	01
C187	UA654100	C.MYLAR	0.01uF	50V			マイラーコン	01
C189	UR867470	C.EL	47uF	50V			ケミコン	01
C190	US145100	C.CE.CHP	0.1uF	25V			チップセラ（F）	01
C191	US145100	C.CE.CHP	0.1uF	25V			チップセラ（F）	01
C194	UR838470	C.EL	470uF	16V			ケミコン	01
C195	UR838470	C.EL	470uF	16V			ケミコン	01
C196	UN865470	C.EL	0.47uF	50V			ＢＰケミコン	01
C197	US062100	C.CE.M.CHP	100pF	50V			チップセラコン	01
C198	US062100	C.CE.M.CHP	100pF	50V			チップセラコン	01
C199	US062100	C.CE.M.CHP	100pF	50V			チップセラコン	01
C200	US062100	C.CE.M.CHP	100pF	50V			チップセラコン	01
C203	US062470	C.CE.M.CHP	470pF	50V			チップセラコン	01
C204	US062100	C.CE.M.CHP	100pF	50V			チップセラコン	01
C205	UA652100	C.MYLAR	100pF	50V			マイラーコン	01
C206	UA652100	C.MYLAR	100pF	50V			マイラーコン	01
C207	UA652100	C.MYLAR	100pF	50V			マイラーコン	01
C208	UA652100	C.MYLAR	100pF	50V			マイラーコン	01
C209	UA652100	C.MYLAR	100pF	50V			マイラーコン	01
C210	UA652100	C.MYLAR	100pF	50V			マイラーコン	01
C211	US062100	C.CE.M.CHP	100pF	50V			チップセラコン	01
C212	US062100	C.CE.M.CHP	100pF	50V			チップセラコン	01
C213	US062100	C.CE.M.CHP	100pF	50V			チップセラコン	01
C214	US062100	C.CE.M.CHP	100pF	50V			チップセラコン	01
C216	US145100	C.CE.CHP	0.1uF	25V			チップセラ（F）	01
C217	UR838100	C.EL	100uF	16V			ケミコン	01
C218	UR838100	C.EL	100uF	16V			ケミコン	01
C219	VR357400	C.EL	4700uF	5.5V			バックアップケミコン	02
C220	V7409000	C.EL	180uF	16V			ケミコン	
C221	V7409000	C.EL	180uF	16V			ケミコン	

＊New Parts　＊新規部品（マーク#の部品は、基板に含まれません）

DVR-S100 P.C.B. MAIN

Schm Ref.	PART NO.	Description			Remarks	Markets	部 品 名	Rank
C222	US062100	C.CE.M.CHP	100pF	50V			チップセラコン	01
C223	US062100	C.CE.M.CHP	100pF	50V		BG	チップセラコン	01
C224	US145100	C.CE.CHP	0.1uF	25V			チップセラ（F）	01
C225	US145100	C.CE.CHP	0.1uF	25V			チップセラ（F）	01
C226	V6295600	C.EL	330uF	6.3V			ケミコンＫＳ	01
C227	V6295600	C.EL	330uF	6.3V			ケミコンＫＳ	01
C228	VR193400	C.OS	10uF	25V			ＯＳコン	03
C229	VR193400	C.OS	10uF	25V			ＯＳコン	03
C230	US061470	C.CE.M.CHP	47pF	50V		BG	チップセラコン	01
C231	US061470	C.CE.M.CHP	47pF	50V		BG	チップセラコン	01
C300	US062100	C.CE.M.CHP	100pF	50V			チップセラコン	01
C301	US062100	C.CE.M.CHP	100pF	50V			チップセラコン	01
C302	UR837100	C.EL	10uF	16V			ケミコン	01
C303	UR837100	C.EL	10uF	16V			ケミコン	01
C304	UR837100	C.EL	10uF	16V			ケミコン	01
C305	US062100	C.CE.M.CHP	100pF	50V			チップセラコン	01
C306	US062100	C.CE.M.CHP	100pF	50V			チップセラコン	01
C307	UR837100	C.EL	10uF	16V			ケミコン	01
C308	UR837100	C.EL	10uF	16V			ケミコン	01
C309	UR837100	C.EL	10uF	16V			ケミコン	01
C310	UR837100	C.EL	10uF	16V			ケミコン	01
C311	UR837100	C.EL	10uF	16V			ケミコン	01
C312	UR837100	C.EL	10uF	16V			ケミコン	01
C313	US062100	C.CE.M.CHP	100pF	50V			チップセラコン	01
C314	US062100	C.CE.M.CHP	100pF	50V			チップセラコン	01
C315	UR837330	C.EL	33uF	16V			ケミコン	01
C316	UR837330	C.EL	33uF	16V			ケミコン	01
C317	US135100	C.CE.CHP	0.1uF	16V			チップセラコン	01
C318	US135100	C.CE.CHP	0.1uF	16V			チップセラコン	01
C319	US135100	C.CE.CHP	0.1uF	16V			チップセラコン	01
C320	US135100	C.CE.CHP	0.1uF	16V			チップセラコン	01
C321	US135100	C.CE.CHP	0.1uF	16V			チップセラコン	01
C322	US135100	C.CE.CHP	0.1uF	16V			チップセラコン	01
C323	UR837470	C.EL	47uF	16V			ケミコン	01
C324	UR837470	C.EL	47uF	16V			ケミコン	01
C325	UR837470	C.EL	47uF	16V			ケミコン	01
C326	UR837470	C.EL	47uF	16V			ケミコン	01
C327	UR837470	C.EL	47uF	16V			ケミコン	01
C328	UR837470	C.EL	47uF	16V			ケミコン	01
C329	US062100	C.CE.M.CHP	100pF	50V			チップセラコン	01
C330	UR819100	C.EL	1000uF	6.3V			ケミコン	01
C331	UR818100	C.EL	100uF	6.3V			ケミコン	01
C332	UR819100	C.EL	1000uF	6.3V			ケミコン	01
C333	UR818100	C.EL	100uF	6.3V			ケミコン	01
C334	UR819100	C.EL	1000uF	6.3V			ケミコン	01
C335	UR818100	C.EL	100uF	6.3V			ケミコン	01
C336	UR818330	C.EL	330uF	6.3V			ケミコン	01
C337	UR818330	C.EL	330uF	6.3V			ケミコン	01
C339	US064100	C.CE.M.CHP	0.01uF	50V			チップセラコン	01
C340	US061470	C.CE.M.CHP	47pF	50V			チップセラコン	01
C341	US062100	C.CE.M.CHP	100pF	50V			チップセラコン	01
C342	US064100	C.CE.M.CHP	0.01uF	50V			チップセラコン	01
C343	US064100	C.CE.M.CHP	0.01uF	50V			チップセラコン	01

※ New Parts　＊ 新規部品（マーク#の部品は、基板に含まれません）

DVR-S100 P.C.B. MAIN

	Schm Ref.	PART NO.	Description		Remarks	Markets	部 品 名	Rank
	C344	UR817470	C.EL	47uF 6.3V			ケミコン	01
	C345	UR817470	C.EL	47uF 6.3V			ケミコン	01
	C346	UR817470	C.EL	47uF 6.3V			ケミコン	01
	C347	UR817470	C.EL	47uF 6.3V			ケミコン	01
	C348	US064100	C.CE.M.CHP	0.01uF 50V			チップセラコン	01
	C349	US145100	C.CE.CHP	0.1uF 25V			チップセラ（F）	01
	C350	UR837100	C.EL	10uF 16V			ケミコン	01
	C351	UR837100	C.EL	10uF 16V			ケミコン	01
	C352	UR837100	C.EL	10uF 16V			ケミコン	01
	C353	US061470	C.CE.M.CHP	47pF 50V			チップセラコン	01
	C354	US061470	C.CE.M.CHP	47pF 50V			チップセラコン	01
	C355	US061470	C.CE.M.CHP	47pF 50V			チップセラコン	01
	D1	VU992600	DIODE.ZENR	MA8051-M 5.1V			ツェナーダイオード	01
	D2	VT332900	DIODE	1SS355			ダイオード	01
	D3	VT332900	DIODE	1SS355			ダイオード	01
	D4	VU993400	DIODE.ZENR	MA8062-M 6.2V			ツェナーダイオード	01
	D5	VV307700	DIODE	1N4002S			ダイオード	01
	D6	VU993500	DIODE.ZENR	MA8062-H 6.4V			ツェナーダイオード	01
	D7	VU992600	DIODE.ZENR	MA8051-M 5.1V			ツェナーダイオード	01
	D8	V6267600	DIODE	RB051L-40			ダイオード	01
	D9	VU997100	DIODE.ZENR	MA8150-M 15.0V			ツェナーダイオード	01
	D10	VU995700	DIODE.ZENR	MA8110-L 10.7V			ツェナーダイオード	01
	D11	VT332900	DIODE	1SS355			ダイオード	01
⚠	D12	VV307700	DIODE	1N4002S			ダイオード	01
⚠	D13	VV307700	DIODE	1N4002S			ダイオード	01
⚠	D14	VV307700	DIODE	1N4002S			ダイオード	01
⚠	D15	VV307700	DIODE	1N4002S			ダイオード	01
⚠	D16	VR253700	DIODE.BRG	S1NB20 1A 200V			ＤＩブリッジ Ｘ４	02
⚠	D17	VR253700	DIODE.BRG	S1NB20 1A 200V			ＤＩブリッジ Ｘ４	02
⚠	D18	V6855600	DIODE.BRG	D4SBS4-4101 4A			ダイオードブリッジ	03
⚠	D19	V6855600	DIODE.BRG	D4SBS4-4101 4A			ダイオードブリッジ	03
⚠	D20	VR253700	DIODE.BRG	S1NB20 1A 200V			ＤＩブリッジ Ｘ４	02
	D21	VT332900	DIODE	1SS355			ダイオード	01
	D22	VV833200	DIODE	1SS380			ダイオード	01
	D23	V6267600	DIODE	RB051L-40			ダイオード	01
	D24	VT332900	DIODE	1SS355			ダイオード	01
	D25	VV220700	DIODE.SHOT	RB501V-40			ショットキーダイオード	01
	D26	VT332900	DIODE	1SS355			ダイオード	01
	D27	VU997100	DIODE.ZENR	MA8150-M 15.0V			ツェナーダイオード	01
	G1	V8880000	TERM.GND	M3.5 RJP9899			アース端子	
	G2	V8880000	TERM.GND	M3.5 RJP9899			アース端子	
	G3	V5995800	PLATE.GND				アースプレート	
	IC2	XH226A00	IC	SN74LS07NSR			ＩＣ	03
	IC3	XP894A00	IC	LC78211			ＩＣ	06
	IC4	XF291A00	IC	uPC4570G2			ＩＣ	03
	IC5	XF291A00	IC	uPC4570G2			ＩＣ	03
	IC6	XF291A00	IC	uPC4570G2			ＩＣ	03
	IC7	XF291A00	IC	uPC4570G2			ＩＣ	03
	IC8	XF291A00	IC	uPC4570G2			ＩＣ	03
	IC9	XY534A00	IC	LC72722		BG	ＲＤＳデコーダＩＣ	06
⚠	IC10	XY455A00	IC	PQ1CG21H2F SW			電源ＩＣ ＳＩＬ	04
	IC14	XP894A00	IC	LC78211			ＩＣ	06
*	IC15	X2471A00	IC,CPU	M30624F9AF	MASK ROM		ＣＰＵ	

＊ New Parts ＊ 新規部品（マーク#の部品は、基板に含まれません）

DVR-S100 P.C.B. MAIN

	Schm Ref.	PART NO.	Description		Remarks	Markets	部 品 名	Rank
⚠	IC17	XJ608A00	IC	NJM7812FA			ＩＣ	02
⚠	IC18	XD343A00	IC	NJM79M12FA			ＩＣ	03
⚠	IC19	XJ604A00	IC	NJM78M05FA			ＩＣ	02
⚠	IC20	XE436A00	IC	NJM79M05FA			ＩＣ	03
⚠	IC22	XU965A00	IC	uPC29M33T-E1 3.3V			電源ＩＣ	03
⚠	IC23	XY455A00	IC	PQ1CG21H2F SW			電源ＩＣ　ＳＩＬ	04
⚠	IC24	X2530A00	IC	PQ05RD21 +5V 2.0A			電源ＩＣ	03
⚠	IC25	X2414A00	IC	PQ09RD11 9V			電源ＩＣ	
	IC27	XF291A00	IC	uPC4570G2			ＩＣ	03
	IC28	XS377A00	IC	BA15218F OP AMP			アンプＩＣ	01
	IC29	XJ757A00	IC	NJM78L05A-T3			ＩＣ	01
	IC300	X2136A00	IC	BH7862FS			アンプＩＣ	05
	IC301	X2875A00	IC	NJM2595D			ＩＣ	
	IC302	X2875A00	IC	NJM2595D			ＩＣ	
	IC303	X2875A00	IC	NJM2595D			ＩＣ	
*	JK1	V8887100	CN	TCS5094-10-4161			ＴＣＳ　５０９４ソケット	
	JK300	VU245200	CN.DIN	1P			ＤＩＮコネクタ	02
	JK301	VP113600	CN.DIN	2P			ＤＩＮコネクター	03
	JK302	VP113600	CN.DIN	2P			ＤＩＮコネクター	03
	L1	VB056900	COIL	220uH		BG	コイル	01
	L2	VB056900	COIL	220uH		BG	コイル	01
	L3	VG594300	FLTR.LC.RF	DSS30693B101M			ＬＣフィルターＥＭＩ	01
*	L4	V8628900	COIL	82uH	LHL 10TB820K		コイル	01
*	L5	V8628900	COIL	82uH	LHL 10TB820K		コイル	01
*	L6	V8972500	COIL	330uH	LHFP13BB331K		コイル	
*	L7	V8972500	COIL	330uH	LHFP13BB331K		コイル	
	L8	VE008800	COIL	100uH			コイル	01
	L9	VB056900	COIL	220uH			コイル	01
	L300	VU886500	COIL	LAL03VB R68M 0.68			円筒形固定コイル	01
	L301	VU886200	COIL	LAL03VB R39M 0.39			円筒形固定コイル	01
	L302	VU886500	COIL	LAL03VB R68M 0.68			円筒形固定コイル	01
	PJ1	V7046800	JACK.PIN	MSP-246V1-01NI			ピンジャック　６Ｐ	
	PJ2	V7046800	JACK.PIN	MSP-246V1-01NI			ピンジャック　６Ｐ	
	PJ3	V7190400	JACK.PIN	6P			ピンジャック　６Ｐ	
	PJ300	VV307100	JACK.PIN	4P			ピンジャック	03
	PJ301	V2773400	JACK.PIN	1P			ピンジャック	02
	PJ302	V6222700	JACK.PIN	3P		JUCRA	ピンジャック　３Ｐ	03
*	PN1	V8637500	PIN	L=50 #18			スタイルピン	
*	PN2	V8637500	PIN	L=50 #18			スタイルピン	
*	PN3	V8637500	PIN	L=50 #18			スタイルピン	
*	PN4	V8637500	PIN	L=50 #18			スタイルピン	
	Q1	iC174020	TR	2SC1740S R,S		BG	トランジスタ	01
	Q2	VV655400	TR.DGT	DTC114EKA			デジタルトランジスタ	01
	Q3	VV655000	TR.DGT	DTA114EKA			デジタルトランジスタ	01
	Q4	VV556400	TR	2SC2412K Q,R,S			トランジスタ	01
	Q5	VV655700	TR.DGT	DTC144EKA			デジタルトランジスタ	01
	Q6	VV556500	TR	2SA1037K Q,R,S			トランジスタ	01
	Q7	VP872700	TR	2SC4488 S,T			トランジスタ	01
	Q8	VV655000	TR.DGT	DTA114EKA			デジタルトランジスタ	01
	Q11	VV655700	TR.DGT	DTC144EKA			デジタルトランジスタ	01
⚠	Q12	VG805300	TR	2SA1674 R,S			トランジスタ	01
⚠	Q13	VK407600	TR	2SC4208A Q,R,S			トランジスタ	02
	Q14	VV655000	TR.DGT	DTA114EKA			デジタルトランジスタ	01

＊New Parts　＊新規部品（マーク#の部品は、基板に含まれません）

DVR-S100 P.C.B. MAIN

	Schm Ref.	PART NO.	Description		Remarks	Markets	部 品 名	Rank
	Q15	VV655000	TR.DGT	DTA114EKA			デジタルトランジスタ	01
	Q16	VZ725900	TR	2SD1938F S,T			トランジスタ	
	Q17	VZ725900	TR	2SD1938F S,T			トランジスタ	
	Q18	VZ725900	TR	2SD1938F S,T			トランジスタ	
	Q19	VV655000	TR.DGT	DTA114EKA			デジタルトランジスタ	01
	Q20	VZ725900	TR	2SD1938F S,T			トランジスタ	
	Q21	VZ725900	TR	2SD1938F S,T			トランジスタ	
	Q22	VZ725900	TR	2SD1938F S,T			トランジスタ	
	Q23	VZ725900	TR	2SD1938F S,T			トランジスタ	
	Q24	VZ725900	TR	2SD1938F S,T			トランジスタ	
	Q25	VZ725900	TR	2SD1938F S,T			トランジスタ	
	Q26	VV655300	TR.DGT	DTA144EKA			デジタルトランジスタ	01
	Q27	VZ725900	TR	2SD1938F S,T			トランジスタ	
	Q28	VZ725900	TR	2SD1938F S,T			トランジスタ	
	Q29	VZ725900	TR	2SD1938F S,T			トランジスタ	
	Q30	VZ725900	TR	2SD1938F S,T			トランジスタ	
	Q31	VZ725900	TR	2SD1938F S,T			トランジスタ	
	Q32	VZ725900	TR	2SD1938F S,T			トランジスタ	
	Q33	VZ725900	TR	2SD1938F S,T			トランジスタ	
	Q34	VZ725900	TR	2SD1938F S,T			トランジスタ	
	Q35	VV655700	TR.DGT	DTC144EKA			デジタルトランジスタ	01
	Q36	VV655400	TR.DGT	DTC114EKA			デジタルトランジスタ	01
	Q300	VV655500	TR.DGT	DTC124EKA		JUC	デジタルトランジスタ	01
	Q301	VV655400	TR.DGT	DTC114EKA		J	デジタルトランジスタ	01
	Q302	VV655400	TR.DGT	DTC114EKA		J	デジタルトランジスタ	01
	Q303	VV655000	TR.DGT	DTA114EKA		J	デジタルトランジスタ	01
	Q304	VV655400	TR.DGT	DTC114EKA		J	デジタルトランジスタ	01
	R90	VP940400	R.MTL.OXD	100Ω 1W			酸化金属被膜抵抗	01
	R119	VS267200	R.MTL.OXD	82Ω 1W			酸化金属被膜抵抗	01
	R132	HV755100	R.CAR.FP	100Ω 1/4W			不燃化カーボン抵抗	01
	R134	HV755100	R.CAR.FP	100Ω 1/4W			不燃化カーボン抵抗	01
	R135	HV755100	R.CAR.FP	100Ω 1/4W			不燃化カーボン抵抗	01
	R136	HV756220	R.CAR.FP	2.2KΩ 1/4W			不燃化カーボン抵抗	01
	R137	HV756560	R.CAR.FP	5.6KΩ 1/4W			不燃化カーボン抵抗	01
	R170	HV755100	R.CAR.FP	100Ω 1/4W			不燃化カーボン抵抗	01
	R171	HV755100	R.CAR.FP	100Ω 1/4W			不燃化カーボン抵抗	01
	R172	HV755100	R.CAR.FP	100Ω 1/4W			不燃化カーボン抵抗	01
	R173	HV755100	R.CAR.FP	100Ω 1/4W			不燃化カーボン抵抗	01
*	R211	V9020900	R.MTL.OXD	68Ω 3W			酸化金属被膜抵抗	
*	R233	V9020900	R.MTL.OXD	68Ω 3W			酸化金属被膜抵抗	
⚠	TH1	VU847300	POSISTOR	RUE185 1.85A 30V			ポリスイッチ	03
⚠	TH2	VU847300	POSISTOR	RUE185 1.85A 30V			ポリスイッチ	03
	TP1	VT969000	PIN.TEST	IRS-2049			テストポイントピン	01
	XL1	V3930900	RSNR.CRYS	4.332MHz		BG	水晶振動子	05
*	XL2	V8805800	RSNR.CE	CSTLS10M0G53-A0			セラミック振動子	
		EP600530	SCR.BND.HD	3x8 MFZN2BL			バインドSタイトネジ	01

＊New Parts　＊新規部品（マーク#の部品は、基板に含まれません）

DVR-S100 P.C.B. OPERATION

	Schm Ref.	PART NO.	Description		Remarks	Markets	部 品 名	Rank
*		V8950700	P.C.B.	OPERATION		J	ＰＣＢ　オペレーション	
*		V8950800	P.C.B.	OPERATION		UC	ＰＣＢ　オペレーション	
*		V8950900	P.C.B.	OPERATION		R	ＰＣＢ　オペレーション	
*		V8951000	P.C.B.	OPERATION		A	ＰＣＢ　オペレーション	
*		V8951100	P.C.B.	OPERATION		BG	ＰＣＢ　オペレーション	
	CB600	VU282800	CN.BS.PIN	28P			ＦＦＣ　コネクター	03
	CB601	VU281500	CN	15P SE 9604S			ＦＦＣ　コネクター	
	C601	UM388100	C.EL	100uF 10V			ケミコン	01
	C602	US064100	C.CE.M.CHP	0.01uF 50V			チップセラコン	01
	C603	US145100	C.CE.CHP	0.1uF 25V			チップセラ（Ｆ）	01
	C604	US145100	C.CE.CHP	0.1uF 25V			チップセラ（Ｆ）	01
	C605	US145100	C.CE.CHP	0.1uF 25V			チップセラ（Ｆ）	01
	C606	UM388100	C.EL	100uF 10V			ケミコン	01
	C607	US145100	C.CE.CHP	0.1uF 25V			チップセラ（Ｆ）	01
	C608	UM417100	C.EL	10uF 50V			ケミコン	01
	C616	UM388100	C.EL	100uF 10V			ケミコン	01
	C617	US145100	C.CE.CHP	0.1uF 25V			チップセラ（Ｆ）	01
	C618	US145100	C.CE.CHP	0.1uF 25V			チップセラ（Ｆ）	01
	C619	US062100	C.CE.M.CHP	100pF 50V			チップセラコン	01
	C620	US061330	C.CE.M.CHP	33pF 50V			チップセラコン	01
	C621	US064100	C.CE.M.CHP	0.01uF 50V			チップセラコン	01
	C622	US064100	C.CE.M.CHP	0.01uF 50V			チップセラコン	01
	C623	US064100	C.CE.M.CHP	0.01uF 50V			チップセラコン	01
	C624	US061100	C.CE.M.CHP	10pF 50V			チップセラコン	01
	C625	US061100	C.CE.M.CHP	10pF 50V			チップセラコン	01
	C626	US061100	C.CE.M.CHP	10pF 50V			チップセラコン	01
	C670	US145100	C.CE.CHP	0.1uF 25V			チップセラ（Ｆ）	01
	D600	VR711400	LED(gr)	SLR-325MC		JUC	ＬＥＤ	01
	D601	VR711500	LED(or)	SLR-325DC			ＬＥＤ	01
*	IC600	X2472A00	IC,CPU	MN101CP35D	MASK ROM		ＣＰＵ	
	IC601	XV160A00	IC	LC75712E FLD			ロジックＩＣ　フラット	07
	L601	V6267100	COIL	100uH	LHL08TB101K		コイル	01
	Q601	VV556400	TR	2SC2412K Q,R,S		JUC	トランジスタ	01
	Q602	VV556400	TR	2SC2412K Q,R,S			トランジスタ	01
	Q604	VV900500	TR	2SD1991A Q,R,S			トランジスタ	01
	Q605	VV900500	TR	2SD1991A Q,R,S			トランジスタ	01
	Q606	VV900500	TR	2SD1991A Q,R,S			トランジスタ	01
	Q607	VV900500	TR	2SD1991A Q,R,S			トランジスタ	01
	Q608	VV900500	TR	2SD1991A Q,R,S			トランジスタ	01
	R667	HV754120	R.CAR.FP	12Ω 1/4W			不燃化カーボン抵抗	01
	SW600	VV020300	SW.TACT	SKQNAA			タクト　ＳＷ	01
	SW601	VV020300	SW.TACT	SKQNAA			タクト　ＳＷ	01
	SW602	VV020300	SW.TACT	SKQNAA			タクト　ＳＷ	01
	SW603	VV020300	SW.TACT	SKQNAA			タクト　ＳＷ	01
	SW604	VV020300	SW.TACT	SKQNAA			タクト　ＳＷ	01
	SW605	VV020300	SW.TACT	SKQNAA			タクト　ＳＷ	01
	SW606	VV020300	SW.TACT	SKQNAA			タクト　ＳＷ	01
	SW607	VV020300	SW.TACT	SKQNAA			タクト　ＳＷ	01
	SW608	VV020300	SW.TACT	SKQNAA			タクト　ＳＷ	01
*	U600	V8444900	L.DTCT	GP1UM271XK			リモコン受光ユニット	04
*	V600	V8558600	FL.DSPLY	13-BT-199GNK			螢光表示管	
*	V602	V8558700	FL.DSPLY	16-BT-99GNK			螢光表示管	
*	XL600	V8222100	RSNR.CE	8MHz CSTLS8M00			セラミック振動子	01

＊New Parts　＊新規部品（マーク#の部品は、基板に含まれません）

DVR-S100 P.C.B. OPERATION & P.C.B. SUB

	Schm Ref.	PART NO.	Description		Remarks	Markets	部 品 名	Rank
		V3422300	SPACER	FL-WIDE			スペーサ	01
		V6083200	SHEET				シート／ＦＬ	
		V8636500	SHEET				シート／ＦＬ－ＤＳＰ	
*		V8944200	P.C.B.	SUB		J	ＰＣＢ集成　サブ	
*		V8944300	P.C.B.	SUB		UC	ＰＣＢ集成　サブ	
*		V8944400	P.C.B.	SUB		R	ＰＣＢ集成　サブ	
*		V8944500	P.C.B.	SUB		A	ＰＣＢ集成　サブ	
*		V8944600	P.C.B.	SUB		BG	ＰＣＢ集成　サブ	
	CB400	Vi878200	CN.BS.PIN	4P			ケーブルホルダー	01
	CB402	VG879900	CN.BS.PIN	2P			ベースピン	01
	CB800	VQ961700	CN.BS.PIN	14P			ハウジング	03
	CB801	VQ961700	CN.BS.PIN	14P			ハウジング	03
	C400	UR848100	C.EL	100uF 25V			ケミコン	01
	C401	UA655100	C.MYLAR	0.1uF 50V			マイラーコン	01
	C402	UR847220	C.EL	22uF 25V			ケミコン	01
	C403	UR839100	C.EL	1000uF 16V			ケミコン	01
	C404	UA654100	C.MYLAR	0.01uF 50V			マイラーコン	01
	C405	V6185300	C.CE.SAFTY	0.01uF 275V			規格認定コン	
	C406	UA654100	C.MYLAR	0.01uF 50V			マイラーコン	01
	C407	UR846470	C.EL	4.7uF 25V			ケミコン	01
	C701	US064100	C.CE.M.CHP	0.01uF 50V			チップセラコン	01
	C702	US064100	C.CE.M.CHP	0.01uF 50V			チップセラコン	01
	C800	UR866220	C.EL	2.2uF 50V			ケミコン	01
	C801	UR866220	C.EL	2.2uF 50V			ケミコン	01
	C802	UR866220	C.EL	2.2uF 50V			ケミコン	01
	C803	UR866220	C.EL	2.2uF 50V			ケミコン	01
	C804	UR866220	C.EL	2.2uF 50V			ケミコン	01
	C805	UR866220	C.EL	2.2uF 50V			ケミコン	01
	C806	US145100	C.CE.CHP	0.1uF 25V			チップセラ（Ｆ）	01
	C807	US145100	C.CE.CHP	0.1uF 25V			チップセラ（Ｆ）	01
	C808	US145100	C.CE.CHP	0.1uF 25V			チップセラ（Ｆ）	01
	C809	US145100	C.CE.CHP	0.1uF 25V			チップセラ（Ｆ）	01
	C810	US145100	C.CE.CHP	0.1uF 25V			チップセラ（Ｆ）	01
	C811	US145100	C.CE.CHP	0.1uF 25V			チップセラ（Ｆ）	01
	C812	UR866470	C.EL	4.7uF 50V			ケミコン	01
	C813	UR866470	C.EL	4.7uF 50V			ケミコン	01
	C814	UR866470	C.EL	4.7uF 50V			ケミコン	01
	C815	UR866470	C.EL	4.7uF 50V			ケミコン	01
	C816	UR866470	C.EL	4.7uF 50V			ケミコン	01
	C817	UR866470	C.EL	4.7uF 50V			ケミコン	01
	C818	UR837470	C.EL	47uF 16V			ケミコン	01
	C819	UR837470	C.EL	47uF 16V			ケミコン	01
	C820	UR837470	C.EL	47uF 16V			ケミコン	01
	C821	UM397100	C.EL	10uF 16V			ケミコン	01
	C822	UM397100	C.EL	10uF 16V			ケミコン	01
	C823	UM397100	C.EL	10uF 16V			ケミコン	01
	C824	UM397100	C.EL	10uF 16V			ケミコン	01
	C825	UM397100	C.EL	10uF 16V			ケミコン	01
	C826	UM397100	C.EL	10uF 16V			ケミコン	01
	C827	UR837470	C.EL	47uF 16V			ケミコン	01

＊ New Parts　＊ 新規部品（マーク#の部品は、基板に含まれません）

DVR-S100 P.C.B. SUB

	Schm Ref.	PART NO.	Description			Remarks	Markets	部 品 名	Rank
	C828	UM397100	C.EL	10uF	16V			ケミコン	01
	C829	UM397100	C.EL	10uF	16V			ケミコン	01
	C830	UM397100	C.EL	10uF	16V			ケミコン	01
	C831	UR837470	C.EL	47uF	16V			ケミコン	01
	C832	US145100	C.CE.CHP	0.1uF	25V			チップセラ（F）	01
	C833	US145100	C.CE.CHP	0.1uF	25V			チップセラ（F）	01
	C834	US145100	C.CE.CHP	0.1uF	25V			チップセラ（F）	01
	C835	US145100	C.CE.CHP	0.1uF	25V			チップセラ（F）	01
	C836	US145100	C.CE.CHP	0.1uF	25V			チップセラ（F）	01
	C837	US145100	C.CE.CHP	0.1uF	25V			チップセラ（F）	01
	C838	UM397100	C.EL	10uF	16V			ケミコン	01
	C839	UM397100	C.EL	10uF	16V			ケミコン	01
	C840	UM397100	C.EL	10uF	16V			ケミコン	01
	C841	UM397100	C.EL	10uF	16V			ケミコン	01
	C842	UM397100	C.EL	10uF	16V			ケミコン	01
	C843	UM397100	C.EL	10uF	16V			ケミコン	01
	C844	UR837470	C.EL	47uF	16V			ケミコン	01
	C845	UR837470	C.EL	47uF	16V			ケミコン	01
	C846	US145100	C.CE.CHP	0.1uF	25V			チップセラ（F）	01
	C847	US145100	C.CE.CHP	0.1uF	25V			チップセラ（F）	01
	C848	US145100	C.CE.CHP	0.1uF	25V			チップセラ（F）	01
	C849	US145100	C.CE.CHP	0.1uF	25V			チップセラ（F）	01
	C850	US145100	C.CE.CHP	0.1uF	25V			チップセラ（F）	01
	C851	US145100	C.CE.CHP	0.1uF	25V			チップセラ（F）	01
	C852	UM397100	C.EL	10uF	16V			ケミコン	01
	C853	UM397100	C.EL	10uF	16V			ケミコン	01
	C900	US145100	C.CE.CHP	0.1uF	25V			チップセラ（F）	01
	C901	US145100	C.CE.CHP	0.1uF	25V			チップセラ（F）	01
	C902	US034470	C.CE.M.CHP	0.047uF	16V			チップセラコン	01
	C903	US034470	C.CE.M.CHP	0.047uF	16V			チップセラコン	01
	D400	VT332900	DIODE	1SS355				ダイオード	01
⚠	D402	VR253700	DIODE.BRG	S1NB20	1A 200V			ＤＩブリッジ Ｘ４	02
⚠	D403	VV307700	DIODE	1N4002S				ダイオード	01
⚠	D404	VV307700	DIODE	1N4002S				ダイオード	01
⚠	Fi400	VU984000	FLTR	IE-UU10.5-009				ラインフィルター	04
	G400	V8880000	TERM.GND	M3.5 RJP9899				アース端子	
	IC800	XF291A00	IC	uPC4570G2				ＩＣ	03
	IC801	XF291A00	IC	uPC4570G2				ＩＣ	03
	IC802	XF291A00	IC	uPC4570G2				ＩＣ	03
	IC803	XJ757A00	IC	NJM78L05A-T3				ＩＣ	01
	IC804	XZ545A00	IC	YAC520-EE2				ＩＣ	04
	IC805	XZ545A00	IC	YAC520-EE2				ＩＣ	04
	IC806	XZ545A00	IC	YAC520-EE2				ＩＣ	04
	IC807	XF291A00	IC	uPC4570G2				ＩＣ	03
	IC808	XF291A00	IC	uPC4570G2				ＩＣ	03
	IC809	XF291A00	IC	uPC4570G2				ＩＣ	03
*	JK900	V8937100	JACK.MNI	HSJ1063-01-440				ミニジャック	
	L900	V3063400	COIL.CHP	BLM11B601S	1608			チップインダクタ	01
	L901	V3063400	COIL.CHP	BLM11B601S	1608			チップインダクタ	01
	L902	V3063400	COIL.CHP	BLM11B601S	1608			チップインダクタ	01
	L903	Vi491100	FER.CORE	BP53RB19012080M				フェライトコア	02
*	PN400	V8637500	PIN	L=50 #18				スタイルピン	
*	PN401	V8637500	PIN	L=50 #18				スタイルピン	

＊New Parts ＊新規部品（マーク#の部品は、基板に含まれません）

DVR-S100 P.C.B. SUB & P.C.B. EX

	Schm Ref.	PART NO.	Description		Remarks	Markets	部 品 名	Rank
	Q400	iC174020	TR	2SC1740S R,S			トランジスタ	01
	R402	HV754680	R.CAR.FP	68Ω 1/4W			不燃化カーボン抵抗	01
	R404	V6730000	R.CAR.	2.2MΩ 1/2W		UC	放電抵抗	01
	R818	HV754100	R.CAR.FP	10Ω 1/4W			不燃化カーボン抵抗	01
	R819	HV754100	R.CAR.FP	10Ω 1/4W			不燃化カーボン抵抗	01
	R820	HV753470	R.CAR.FP	4.7Ω 1/4W			不燃化カーボン抵抗	01
	R824	HV754100	R.CAR.FP	10Ω 1/4W			不燃化カーボン抵抗	01
	R825	HV754100	R.CAR.FP	10Ω 1/4W			不燃化カーボン抵抗	01
⚠	RY400	V6017400	RELAY	DC SDT-S-112LMR2			リレー １２Ｖ	04
	ST900	V4040500	SCR.TERM	M3			スクリュー／ターミナル	01
* ⚠	SW500	V9269400	VOLT.SELCT	VSA-22-1		R	電圧切替器	
	SW700	VV020300	SW.TACT	SKQNAA			タクト ＳＷ	01
	SW701	VV020300	SW.TACT	SKQNAA			タクト ＳＷ	01
	SW702	VV020300	SW.TACT	SKQNAA			タクト ＳＷ	01
	SW703	VV020300	SW.TACT	SKQNAA			タクト ＳＷ	01
	SW704	VV020300	SW.TACT	SKQNAA			タクト ＳＷ	01
	SW705	VV020300	SW.TACT	SKQNAA			タクト ＳＷ	01
	SW706	VV020300	SW.TACT	SKQNAA			タクト ＳＷ	01
	SW707	VV020300	SW.TACT	SKQNAA			タクト ＳＷ	01
* ⚠	T400	X2490A00	TRANS.PWR			J	電源トランス	
* ⚠	T400	X2491A00	TRANS.PWR			UC	電源トランス	
* ⚠	T400	X2492A00	TRANS.PWR			R	電源トランス	
* ⚠	T400	X2493A00	TRANS.PWR			A	電源トランス	
* ⚠	T400	X2494A00	TRANS.PWR			BG	電源トランス	
⚠	TH501	VV457700	POSISTOR	RUE110 1.10A 30V			ポリスイッチ	02
*		V9543600	P.C.B.	EX			ＰＣＢ ＥＸ	
	CB1	VB390300	CN.BS.PIN	7P			ベースピン	01
	C1	UM397470	C.EL	47uF 16V			ケミコン	01
	C2	UM397470	C.EL	47uF 16V			ケミコン	01
	C3	UA654560	C.MYLAR	0.056uF 50V			マイラーコン	
	C4	UR837100	C.EL	10uF 16V			ケミコン	01
	C5	UR837100	C.EL	10uF 16V			ケミコン	01
	D1	VU993100	DIODE.ZENR	MA8056-H 5.8V			ツェナーダイオード	01
	D2	VU993100	DIODE.ZENR	MA8056-H 5.8V			ツェナーダイオード	01
	G1	V8880000	TERM.GND	M3.5 RJP9899			アース端子	
	IC1	XF291A00	IC	uPC4570G2			ＩＣ	03
	IC2	XG385A00	IC	TC74HC4066AF-T1			ロジックＩＣ	02
*	PN1	V8637500	PIN	L=50 #18			スタイルピン	
*	PN2	V8637500	PIN	L=50 #18			スタイルピン	
	Q1	VV655700	TR.DGT	DTC144EKA			デジタルトランジスタ	01
	Q2	VV655700	TR.DGT	DTC144EKA			デジタルトランジスタ	01
	Q3	VV655300	TR.DGT	DTA144EKA			デジタルトランジスタ	01
	R7	HV755470	R.CAR.FP	470Ω 1/4W			不燃化カーボン抵抗	01
	R8	HV755470	R.CAR.FP	470Ω 1/4W			不燃化カーボン抵抗	01

＊ New Parts ＊ 新規部品（マーク#の部品は、基板に含まれません）

DVR-S100 P.C.B. DVD MODULE

	Schm Ref.	PART NO.	Description		Remarks	Markets	部 品 名	Rank
*		V7903500	P.C.B.	DVD MODULE	RD-DDK018-YH	J	ＰＣＢ　ＤＶＤモジュール	
*		V7903400	P.C.B.	DVD MODULE	RD-DDK015-YH	UC	ＰＣＢ　ＤＶＤモジュール	
*		V8525900	P.C.B.	DVD MODULE	RD-DDK019-YH	R	ＰＣＢ　ＤＶＤモジュール	
*		V7903600	P.C.B.	DVD MODULE	RD-DDK017-YH	A	ＰＣＢ　ＤＶＤモジュール	
*		V7903700	P.C.B.	DVD MODULE	RD-DDK016-YH	BG	ＰＣＢ　ＤＶＤモジュール	
	C21	UF018100	C.EL.CHP	100uF 6.3V			チップケミコン	01
	C23	US135100	C.CE.CHP	0.1uF 16V			チップセラコン	01
	C221	UF018100	C.EL.CHP	100uF 6.3V			チップケミコン	01
	C222	US135100	C.CE.CHP	0.1uF 16V			チップセラコン	01
	C226	US135100	C.CE.CHP	0.1uF 16V			チップセラコン	01
	C231	US135100	C.CE.CHP	0.1uF 16V			チップセラコン	01
	C234	UB014390	C.CE.M.CHP	0.039uF 50V			チップ積層セラコン	01
	C235	UB013820	C.CE.M.CHP	8200pF 50V			チップ積層セラコン	01
	C236	US135100	C.CE.CHP	0.1uF 16V			チップセラコン	01
	C238	US135100	C.CE.CHP	0.1uF 16V			チップセラコン	01
	C239	US064100	C.CE.M.CHP	0.01uF 50V			チップセラコン	01
	C240	US063100	C.CE.M.CHP	1000pF 50V			チップセラコン	01
	C241	US062330	C.CE.M.CHP	330pF 50V			チップセラコン	01
	C243	US062100	C.CE.M.CHP	100pF 50V			チップセラコン	01
	C244	US062390	C.CE.CHP	390P 50V			チップセラ（ＳＬ）	01
	C246	US063100	C.CE.M.CHP	1000pF 50V			チップセラコン	01
	C247	US064100	C.CE.M.CHP	0.01uF 50V			チップセラコン	01
	C248	VR326400	C.POL.CHP	0.015uF 16V			チップマイラー	
	C250	VR326800	C.POL.CHP	0.033uF 16V			チップマイラーコン	01
	C251	US061680	C.CE.CHP	68pF 50V			チップセラコン	01
	C252	US135100	C.CE.CHP	0.1uF 16V			チップセラコン	01
	C254	US062680	C.CE.M.CHP	680pF 50V			チップセラコン	01
	C255	UB013680	C.CE.M.CHP	6800pF 50V			チップ積層セラコン	01
	C256	US135100	C.CE.CHP	0.1uF 16V			チップセラコン	01
	C258	US063100	C.CE.M.CHP	1000pF 50V			チップセラコン	01
	C259	US062820	C.CE.CHP	820pF 50V			チップセラ（Ｂ）	01
	C260	US063100	C.CE.M.CHP	1000pF 50V			チップセラコン	01
	C261	US062330	C.CE.M.CHP	330pF 50V			チップセラコン	01
	C263	US063100	C.CE.M.CHP	1000pF 50V			チップセラコン	01
	C266	UB013470	C.CE.M.CHP	4700pF 50V			チップ積層セラコン	01
	C2501	UF018100	C.EL.CHP	100uF 6.3V			チップケミコン	01
	C2502	UF118330	C.EL.CHP	330uF 6.3V			チップケミコン	01
	C2503	UF138100	C.EL.CHP	100uF 16V			チップケミコン	01
	C2504-08	US135100	C.CE.CHP	0.1uF 16V			チップセラコン	01
	C2511-12	US135100	C.CE.CHP	0.1uF 16V			チップセラコン	01
	C31	UF118330	C.EL.CHP	330uF 6.3V			チップケミコン	01
	C33	US135100	C.CE.CHP	0.1uF 16V			チップセラコン	01
	C38	UB446100	C.CE.CHP	1uF 16V			チップセラコン	01
	C310	US135100	C.CE.CHP	0.1uF 16V			チップセラコン	01
	C341	US135100	C.CE.CHP	0.1uF 16V			チップセラコン	01
	C351	US135100	C.CE.CHP	0.1uF 16V			チップセラコン	01
	C354	US061220	C.CE.M.CHP	22pF 50V			チップセラコン	01
	C361	US135100	C.CE.CHP	0.1uF 16V			チップセラコン	01
	C371	US135100	C.CE.CHP	0.1uF 16V			チップセラコン	01
	C373	FX612510	C.TNTL	10uF 16V CH			タンタルコン	05
	C380	UF118330	C.EL.CHP	330uF 6.3V			チップケミコン	01
	C381	US135100	C.CE.CHP	0.1uF 16V			チップセラコン	01
	C383	UB446100	C.CE.CHP	1uF 16V			チップセラコン	01

＊New Parts　＊新規部品（マーク#の部品は、基板に含まれません）

DVR-S100 P.C.B. DVD MODULE

Schm Ref.	PART NO.	Description			Remarks	Markets	部 品 名	Rank
C387	US135100	C.CE.CHP	0.1uF	16V			チップセラコン	01
C3100	UF018100	C.EL.CHP	100uF	6.3V			チップケミコン	01
C3101	US135100	C.CE.CHP	0.1uF	16V			チップセラコン	01
C3106	US135100	C.CE.CHP	0.1uF	16V			チップセラコン	01
C3111	US135100	C.CE.CHP	0.1uF	16V			チップセラコン	01
C3116	US135100	C.CE.CHP	0.1uF	16V			チップセラコン	01
C3210	US135100	C.CE.CHP	0.1uF	16V			チップセラコン	01
C3211-14	US135100	C.CE.CHP	0.1uF	16V			チップセラコン	01
C3261	US135100	C.CE.CHP	0.1uF	16V			チップセラコン	01
C3701-02	UF118330	C.EL.CHP	330uF	6.3V		JUC	チップケミコン	01
C3703-19	US135100	C.CE.CHP	0.1uF	16V		JUC	チップセラコン	01
C3720	UF017330	C.EL.CHP	33uF	6.3V		JUC	チップケミコン	01
C3721	US135100	C.CE.CHP	0.1uF	16V		JUC	チップセラコン	01
C3722-23	US061100	C.CE.M.CHP	10pF	50V		JUC	チップセラコン	01
C3724	US135100	C.CE.CHP	0.1uF	16V		JUC	チップセラコン	01
C3731	FX612510	C.TNTL	10uF	16V CH		JUC	タンタルコン	05
C3732-43	US135100	C.CE.CHP	0.1uF	16V		JUC	チップセラコン	01
C3751-56	US135100	C.CE.CHP	0.1uF	16V			チップセラコン	01
C3757	US135100	C.CE.CHP	0.1uF	16V			チップセラコン	01
C3758	UB446100	C.CE.CHP	1uF	16V			チップセラコン	01
C3759	US135100	C.CE.CHP	0.1uF	16V			チップセラコン	01
C3761-63	US135100	C.CE.CHP	0.1uF	16V			チップセラコン	01
C3766	US135100	C.CE.CHP	0.1uF	16V			チップセラコン	01
C3770	UF018100	C.EL.CHP	100uF	6.3V			チップケミコン	01
C3771	US135100	C.CE.CHP	0.1uF	16V			チップセラコン	01
C4201	UF119100	C.EL.CHP	1000uF	6.3V			チップケミコン	02
C4208	US135100	C.CE.CHP	0.1uF	16V			チップセラコン	01
C4211	FX612510	C.TNTL	10uF	16V CH			タンタルコン	05
C4213	FX612510	C.TNTL	10uF	16V CH			タンタルコン	05
C4215	US135100	C.CE.CHP	0.1uF	16V			チップセラコン	01
C4216	UF018100	C.EL.CHP	100uF	6.3V			チップケミコン	01
C4217	US135100	C.CE.CHP	0.1uF	16V			チップセラコン	01
C4219-20	FX612510	C.TNTL	10uF	16V CH			タンタルコン	05
C4221-27	US135100	C.CE.CHP	0.1uF	16V			チップセラコン	01
C5201-02	UF037100	C.EL.CHP	10uF	16V			チップケミコン	01
C5203-06	US135100	C.CE.CHP	0.1uF	16V			チップセラコン	01
C5211	UF017470	C.EL.CHP	47uF	6.3V			チップケミコン	01
C5215	UF017470	C.EL.CHP	47uF	6.3V			チップケミコン	01
C5221	US135100	C.CE.CHP	0.1uF	16V			チップセラコン	01
C5222	FX612510	C.TNTL	10uF	16V CH			タンタルコン	05
C5232-36	US135100	C.CE.CHP	0.1uF	16V			チップセラコン	01
C5241-48	US135100	C.CE.CHP	0.1uF	16V			チップセラコン	01
C5251	US062100	C.CE.M.CHP	100pF	50V			チップセラコン	01
C5252	US135100	C.CE.CHP	0.1uF	16V			チップセラコン	01
C5261	US135100	C.CE.CHP	0.1uF	16V			チップセラコン	01
C5262-64	US062820	C.CE.CHP	820pF	50V			チップセラ（B）	01
C5271-72	US135100	C.CE.CHP	0.1uF	16V			チップセラコン	01
C5273	US063180	C.CE.CHP	1800pF	50V			チップセラコン	01
C5274	US135100	C.CE.CHP	0.1uF	16V			チップセラコン	01
C5282	US135100	C.CE.CHP	0.1uF	16V			チップセラコン	01
C5283-84	US062560	C.CE.CHP	560pF	50V			チップセラ（ＳＬ）	01
* C5285	XX700590	C.CE.CHP	0.027uF	25V			チップコンデンサ	
C5288-02	US135100	C.CE.CHP	0.1uF	16V			チップセラコン	01

＊ New Parts　＊ 新規部品（マーク#の部品は、基板に含まれません）

DVR-S100 P.C.B. DVD MODULE

	Schm Ref.	PART NO.	Description			Remarks	Markets	部 品 名	Rank
	C5295	US135100	C.CE.CHP	0.1uF	16V			チップセラコン	01
	C5298	VR327000	C.POL.CHP	0.047uF	16V			チップマイラーコン	01
	C6201	UF017330	C.EL.CHP	33uF	6.3V			チップケミコン	01
	C6202-06	US135100	C.CE.CHP	0.1uF	16V			チップセラコン	01
	C6211	US135100	C.CE.CHP	0.1uF	16V			チップセラコン	01
	C6212	US062100	C.CE.M.CHP	100pF	50V			チップセラコン	01
	C6215	US135100	C.CE.CHP	0.1uF	16V			チップセラコン	01
	C6221	US135100	C.CE.CHP	0.1uF	16V			チップセラコン	01
	C6251	UB446100	C.CE.CHP	1uF	16V			チップセラコン	01
	C6252	US062470	C.CE.M.CHP	470pF	50V			チップセラコン	01
	C6253	FX612510	C.TNTL	10uF	16V CH			タンタルコン	05
	C6257	UF018100	C.EL.CHP	100uF	6.3V			チップケミコン	01
	C6261	US135100	C.CE.CHP	0.1uF	16V			チップセラコン	01
	C6262	FX612510	C.TNTL	10uF	16V CH			タンタルコン	05
	C6304-05	US135100	C.CE.CHP	0.1uF	16V			チップセラコン	01
	C6501-02	UF017330	C.EL.CHP	33uF	6.3V			チップケミコン	01
	C6503-05	US135100	C.CE.CHP	0.1uF	16V			チップセラコン	01
	C6511-12	US061150	C.CE.CHP	15pF	50V			チップセラコン	01
	C6521	US135100	C.CE.CHP	0.1uF	16V			チップセラコン	01
	C6801-02	UF018100	C.EL.CHP	100uF	6.3V			チップケミコン	01
	C6803-14	US135220	C.CE.CHP	0.22uF	16V			チップセラ（F）	01
	C6815	US135100	C.CE.CHP	0.1uF	16V			チップセラコン	01
*	D371	AAX34220	DIODE	MA2J11100L				ダイオード	
	D5261	AAX27030	DIODE	MA716-TX				ダイオード	05
*	D6215	AAX34230	DIODE	MA2J72800L				ダイオード	
	FP5201	AAX26690	CN	38P				コネクター	07
	IC2001	AAX26200	IC	MN103S26EGA				ＩＣ	21
	IC2501	AAX26080	IC	BA5823FM-E2				ＩＣ	09
	IC3001	AAX26220	IC	MN677531KA				ＩＣ	32
	IC3061	AAX26140	IC	MT48LC4M16A2TG-8E				ＩＣ	21
	IC3071	AAX26040	IC	PQ1K333M2ZP				ＩＣ	07
	IC3261	iX634090	IC	BU4053BCF			JUC	ＩＣ	02
*	IC3701	AAX34170	IC	FLI2200			JUC	ＩＣ	
*	IC3731	AAX34190	IC	K4S643232E-TC601			JUC	ＩＣ	
	IC3751	AAX26130	IC	ADV7196AKS				ＩＣ	19
*	IC4211	AAX34160	IC	PCM1608YT2				ＩＣ	
	IC5201	AAX26000	IC	AN8703FH				ＩＣ	13
	IC5261	AAX26030	IC	NJU7015-TE1				ＩＣ	07
	IC5262	AAX26160	IC	CLC58021MX				ＩＣ	10
	IC5263	AAX26090	IC	SN74LV4053APWR				ＩＣ	05
	IC5264	AAX26240	IC	TC7W53FU				ＩＣ	05
	IC5265	AAX26100	IC	SN74AHC1G66H				ＩＣ	05
	IC5266	AAX26030	IC	NJU7015-TE1				ＩＣ	07
	IC5267	AAX25980	IC	AHC2G66HDCTR				ＩＣ	05
	IC6201	AAX26190	IC	MN102H60GFB				ＩＣ	16
	IC6211	AAX03570	IC	PST596JNR				ＩＣ	05
	IC6221	AAX26150	IC	BR24C08F-E21				ＩＣ	07
*	IC6251	AAX34150	IC	MM1563DFBE1				ＩＣ	
	IC6261	AAX16090	IC	PQ018EZ01ZP				ＩＣ	06
*	IC6301	AAX34200	IC	16M FLASH ROM				ＩＣ	
*	IC6501	AAX34180	IC	BU2286FV-E2				ＩＣ	
	IC6521	AAX04910	IC	AHC1GU04HDCK				ＩＣ	05
	IC6801	AAX26210	IC	MN67736WK				ＩＣ	22

※ New Parts　＊ 新規部品（マーク#の部品は、基板に含まれません）

DVR-S100 P.C.B. DVD MODULE & Chip Resistors

Schm Ref.	PART NO.	Description		Remarks	Markets	部 品 名	Rank
PS3201	AAX16410	CN	22P			コネクタ	06
PS4201	AAX05480	CN	26P			コネクタ	06
* PS6201	AAX34210	CN	10P			コネクタ	
Q21	AAX04270	TR	2SD1819A-R			トランジスタ	05
Q3101	NX702830	TR	2SB1218A-R			トランジスタ	05
Q3106	NX702830	TR	2SB1218A-R			トランジスタ	05
Q3111	NX702830	TR	2SB1218A-R			トランジスタ	05
Q3116	NX702830	TR	2SB1218A-R			トランジスタ	05
Q3761	AAX27050	TR	2SA1532-B			トランジスター	04
Q3766	AAX27050	TR	2SA1532-B			トランジスター	04
Q3771	AAX27050	TR	2SA1532-B			トランジスター	04
Q5211	AAX05780	TR	2SB1115			トランジスタ	05
Q5215	AAX05780	TR	2SB1115			トランジスタ	05
Q5261-62	AAX27070	TR	2SC3930-BC			トランジスタ	04
Q5263	AAX27050	TR	2SA1532-B			トランジスター	04
Q5264	AAX27070	TR	2SC3930-BC			トランジスタ	04
Q5271	AAX27120	TR	UN5211			トランジスター	04
QR3261	iX637160	TR	UN5212			デジタルトランジスタ	
QR5221	AAX16160	TR	UN2121			抵抗付きトランジスタ	05
QR5241	AAX27110	TR	UN511M			トランジスター	04
QR6215	iX637160	TR	UN5212			デジタルトランジスタ	
X6501	AAX04680	RSNR.CRYS	36.864MHz			水晶発振子	
	RD353100	R.CAR.CHP	1Ω 1/10W			チップ抵抗	01
	RD353220	R.CAR.CHP	2.2Ω 1/10W			チップ抵抗	01
	RD353470	R.CAR.CHP	4.7Ω 1/10W			チップ抵抗	01
	RD354100	R.CAR.CHP	10Ω 1/10W			チップ抵抗	01
	RD354330	R.CAR.CHP	33Ω 1/10W			チップ抵抗	01
	RD354470	R.CAR.CHP	47Ω 1/10W			チップ抵抗	01
	RD354750	R.CAR.CHP	75Ω 1/10W			チップ抵抗	01
	RD354820	R.CAR.CHP	82Ω 1/10W			チップ抵抗	01
	RD355100	R.CAR.CHP	100Ω 1/10W			チップ抵抗	01
	RD355180	R.CAR.CHP	180Ω 1/16W			チップ抵抗	01
	RD355220	R.CAR.CHP	220Ω 1/10W			チップ抵抗	01
	RD355270	R.CAR.CHP	270Ω 1/10W			チップ抵抗	01
	RD355330	R.CAR.CHP	330Ω 1/10W			チップ抵抗	01
	RD355360	R.CAR.CHP	360Ω 1/10W			チップ抵抗	01
	RD355430	R.CAR.CHP	430Ω 1/10W			チップ抵抗	01
	RD355470	R.CAR.CHP	470Ω 1/10W			チップ抵抗	01
	RD355680	R.CAR.CHP	680Ω 1/10W			チップ抵抗	01
	RD355820	R.CAR.CHP	820Ω 1/10W			チップ抵抗	01
	RD355910	R.CAR.CHP	910Ω 1/16W			チップ抵抗	01
	RD356100	R.CAR.CHP	1KΩ 1/10W			チップ抵抗	01
	RD356120	R.CAR.CHP	1.2KΩ 1/10W			チップ抵抗	01
	RD356130	R.CAR.CHP	1.3KΩ 1/10W			チップ抵抗	01
	RD356150	R.CAR.CHP	1.5KΩ 1/10W			チップ抵抗	01
	RD356180	R.CAR.CHP	1.8KΩ 1/10W			チップ抵抗	01
	RD356220	R.CAR.CHP	2.2KΩ 1/10W			チップ抵抗	01
	RD356270	R.CAR.CHP	2.7KΩ 1/10W			チップ抵抗	01
	RD356300	R.CAR.CHP	3KΩ 1/10W			チップ抵抗	01
	RD356330	R.CAR.CHP	3.3KΩ 1/10W			チップ抵抗	01

＊ New Parts　＊ 新規部品（マーク#の部品は、基板に含まれません）

DVR-S100 Chip Resistors

Schm Ref.	PART NO.	Description			Remarks	Markets	部 品 名	Rank
	RD356390	R.CAR.CHP	3.9KΩ	1/10W			チップ抵抗	01
	RD356430	R.CAR.CHP	4.3KΩ	1/10W			チップ抵抗	01
	RD356470	R.CAR.CHP	4.7KΩ	1/10W			チップ抵抗	01
	RD356510	R.CAR.CHP	5.1KΩ	1/10W			チップ抵抗	01
	RD356560	R.CAR.CHP	5.6KΩ	1/10W			チップ抵抗	01
	RD356680	R.CAR.CHP	6.8KΩ	1/10W			チップ抵抗	01
	RD356820	R.CAR.CHP	8.2KΩ	1/10W			チップ抵抗	01
	RD356910	R.CAR.CHP	9.1KΩ	1/10W			チップ抵抗	01
	RD357100	R.CAR.CHP	10KΩ	1/10W			チップ抵抗	01
	RD357120	R.CAR.CHP	12KΩ	1/10W			チップ抵抗	01
	RD357150	R.CAR.CHP	15KΩ	1/10W			チップ抵抗	01
	RD357180	R.CAR.CHP	18KΩ	1/10W			チップ抵抗	01
	RD357200	R.CAR.CHP	20KΩ	1/10W			チップ抵抗	01
	RD357220	R.CAR.CHP	22KΩ	1/10W			チップ抵抗	01
	RD357240	R.CAR.CHP	24KΩ	1/10W			チップ抵抗	01
	RD357300	R.CAR.CHP	30KΩ	1/10W			チップ抵抗	01
	RD357330	R.CAR.CHP	33KΩ	1/10W			チップ抵抗	01
	RD357360	R.CAR.CHP	36KΩ	1/10W			チップ抵抗	01
	RD357390	R.CAR.CHP	39KΩ	1/10W			チップ抵抗	01
	RD357470	R.CAR.CHP	47KΩ	1/10W			チップ抵抗	01
	RD357560	R.CAR.CHP	56KΩ	1/10W			チップ抵抗	01
	RD357680	R.CAR.CHP	68KΩ	1/10W			チップ抵抗	01
	RD357910	R.CAR.CHP	91KΩ	1/10W			チップ抵抗	01
	RD358100	R.CAR.CHP	100KΩ	1/10W			チップ抵抗	01
	RD358220	R.CAR.CHP	220KΩ	1/10W			チップ抵抗	01
	RD359100	R.CAR.CHP	1MΩ	1/10W			チップ抵抗	01

※ New Parts　＊ 新規部品（マーク#の部品は、基板に含まれません）

SW-S100 P.C.B. POWER AMP

	Schm Ref.	PART NO.	Description			Remarks	Markets	部 品 名	Rank
*		AAX33840	P.C.B.	POWER AMP		358164	JUC	ＰＣＢパワーアンプ	
*		AAX33850	P.C.B.	POWER AMP		358261	RABG	ＰＣＢパワーアンプ	
	C1	UR867220	C.EL	22uF	50V			ケミコン	01
	C2	VG272600	C.EL	3.3pF	50V			円筒セラコン	01
	C3	UR866100	C.EL	1uF	50V			ケミコン	01
	C4	UR867100	C.EL	10uF	50V			ケミコン	01
	C5	UR867100	C.EL	10uF	50V			ケミコン	01
	C6	UA652470	C.MYLAR	470pF	50V			マイラーコン	01
	C7	UR866220	C.EL	2.2uF	50V			ケミコン	01
	C8	UA652220	C.MYLAR	220pF	50V			マイラーコン	01
	C9	UA652560	C.MYLAR	560pF	50V			マイラーコン	02
	C10	UA654470	C.MYLAR	0.047uF	50V			マイラーコン	01
	C11	UR867100	C.EL	10uF	50V			ケミコン	01
	C12	UR866470	C.EL	4.7uF	50V			ケミコン	01
	C13	UR866470	C.EL	4.7uF	50V			ケミコン	01
	C14	UA652100	C.MYLAR	100pF	50V			マイラーコン	01
	C15	UA652100	C.MYLAR	100pF	50V			マイラーコン	01
	C16	UA652470	C.MYLAR	470pF	50V			マイラーコン	01
	C17	UR847330	C.EL	33uF	25V			ケミコン	01
	C18	UR847330	C.EL	33uF	25V			ケミコン	01
	C19	UA652220	C.MYLAR	220pF	50V			マイラーコン	01
	C20	UR838100	C.EL	100uF	16V			ケミコン	01
	C21	UR867220	C.EL	22uF	50V			ケミコン	01
	C22	UR867100	C.EL	10uF	50V			ケミコン	01
	C23	UR866220	C.EL	2.2uF	50V			ケミコン	01
	C24	VG272600	C.EL	3.3pF	50V			円筒セラコン	01
	C25	UA652560	C.MYLAR	560pF	50V			マイラーコン	02
	C26	UA654470	C.MYLAR	0.047uF	50V			マイラーコン	01
	C27	VG272600	C.EL	3.3pF	50V			円筒セラコン	01
	C28	UR866100	C.EL	1uF	50V			ケミコン	01
	C29	UR867220	C.EL	22uF	50V			ケミコン	01
	C30	UR867100	C.EL	10uF	50V			ケミコン	01
	C31	UA652470	C.MYLAR	470pF	50V			マイラーコン	01
	C32	UA654470	C.MYLAR	0.047uF	50V			マイラーコン	01
	C33	UA652220	C.MYLAR	220pF	50V			マイラーコン	01
	C34	UA652560	C.MYLAR	560pF	50V			マイラーコン	02
	C35	UR867100	C.EL	10uF	50V			ケミコン	01
	C36	UR866470	C.EL	4.7uF	50V			ケミコン	01
	C37	UA652100	C.MYLAR	100pF	50V			マイラーコン	01
	C38	UR847330	C.EL	33uF	25V			ケミコン	01
	C39	UR847330	C.EL	33uF	25V			ケミコン	01
	C40	UA654470	C.MYLAR	0.047uF	50V			マイラーコン	01
	C41	UR838100	C.EL	100uF	16V			ケミコン	01
	C42	UR867100	C.EL	10uF	50V			ケミコン	01
	C43	UR866470	C.EL	4.7uF	50V			ケミコン	01
	C44	UA652100	C.MYLAR	100pF	50V			マイラーコン	01
	C45	UA652470	C.MYLAR	470pF	50V			マイラーコン	01
	C46	UA654470	C.MYLAR	0.047uF	50V			マイラーコン	01
	C47	UA652220	C.MYLAR	220pF	50V			マイラーコン	01
	C48	UA654470	C.MYLAR	0.047uF	50V			マイラーコン	01
	C49	UR867220	C.EL	22uF	50V			ケミコン	01
	C50	UR867100	C.EL	10uF	50V			ケミコン	01
	C51	VG272600	C.EL	3.3pF	50V			円筒セラコン	01

＊ New Parts　＊ 新規部品（マーク#の部品は、基板に含まれません）

SW-S100 P.C.B. POWER AMP

Schm Ref.	PART NO.	Description			Remarks	Markets	部 品 名	Rank
C52	UA652560	C.MYLAR	560pF	50V			マイラーコン	02
C53	UR867220	C.EL	22uF	50V			ケミコン	01
C54	UR867100	C.EL	10uF	50V			ケミコン	01
C55	UR867100	C.EL	10uF	50V			ケミコン	01
C56	UR866220	C.EL	2.2uF	50V			ケミコン	01
C57	VG272600	C.EL	3.3pF	50V			円筒セラコン	01
C58	UR868100	C.EL	100uF	50V			ケミコン	01
C59	UR868100	C.EL	100uF	50V			ケミコン	01
C60	UA655100	C.MYLAR	0.1uF	50V			マイラーコン	01
C61	UA655100	C.MYLAR	0.1uF	50V			マイラーコン	01
C62	UR867100	C.EL	10uF	50V			ケミコン	01
C63	UR866470	C.EL	4.7uF	50V			ケミコン	01
C64	UA652100	C.MYLAR	100pF	50V			マイラーコン	01
C65	UA652470	C.MYLAR	470pF	50V			マイラーコン	01
C66	UA652220	C.MYLAR	220pF	50V			マイラーコン	01
C67	UA652560	C.MYLAR	560pF	50V			マイラーコン	02
C68	UA654470	C.MYLAR	0.047uF	50V			マイラーコン	01
C69	UR847330	C.EL	33uF	25V			ケミコン	01
C70	UR868100	C.EL	100uF	50V			ケミコン	01
C71	UR868100	C.EL	100uF	50V			ケミコン	01
C72	UA655100	C.MYLAR	0.1uF	50V			マイラーコン	01
C73	UA655100	C.MYLAR	0.1uF	50V			マイラーコン	01
C74	UA654470	C.MYLAR	0.047uF	50V			マイラーコン	01
C75	UA654470	C.MYLAR	0.047uF	50V			マイラーコン	01
C201	UA653220	C.MYLAR	2200pF	50V			マイラーコン	01
C202	UR867470	C.EL	47uF	50V			ケミコン	01
C203	UR867100	C.EL	10uF	50V			ケミコン	01
C204	UA652100	C.MYLAR	100pF	50V			マイラーコン	01
C205	UA655100	C.MYLAR	0.1uF	50V			マイラーコン	01
C206	UR867220	C.EL	22uF	50V			ケミコン	01
C207	UR866100	C.EL	1uF	50V			ケミコン	01
C208	UA655390	C.MYLAR	0.39uF	50V			マイラーコン	01
C209	UR867100	C.EL	10uF	50V			ケミコン	01
C210	UR838100	C.EL	100uF	16V			ケミコン	01
C211	UA653220	C.MYLAR	2200pF	50V			マイラーコン	01
C212	UR867100	C.EL	10uF	50V			ケミコン	01
C213	UA655150	C.MYLAR	0.15uF	50V			マイラーコン	02
C214	UA655820	C.MYLAR	0.82uF	50V			マイラーコン	01
C215	UR868100	C.EL	100uF	50V			ケミコン	01
C216	UA654100	C.MYLAR	0.01uF	50V			マイラーコン	01
C217	UR868100	C.EL	100uF	50V			ケミコン	01
C218	UA654680	C.MYLAR	0.068uF	50V			マイラーコン	02
C219	UR867100	C.EL	10uF	50V			ケミコン	01
C220	UA655470	C.MYLAR	0.47uF	50V			マイラーコン	01
C221	UR867100	C.EL	10uF	50V			ケミコン	01
C222	UA655100	C.MYLAR	0.1uF	50V			マイラーコン	01
C223	UA652100	C.MYLAR	100pF	50V			マイラーコン	01
C224	UR866220	C.EL	2.2uF	50V			ケミコン	01
C225	UA655220	C.MYLAR	0.22uF	50V			マイラーコン	01
C226	UA655220	C.MYLAR	0.22uF	50V			マイラーコン	01
C227	UR837470	C.EL	47uF	16V			ケミコン	01
C228	UA652100	C.MYLAR	100pF	50V			マイラーコン	01
C229	UA652100	C.MYLAR	100pF	50V			マイラーコン	01

※ New Parts　＊ 新規部品（マーク#の部品は、基板に含まれません）

SW-S100 P.C.B. POWER AMP

	Schm Ref.	PART NO.	Description			Remarks	Markets	部 品 名	Rank
	C230	UR866100	C.EL	1uF	50V			ケミコン	01
	C231	UR837470	C.EL	47uF	16V			ケミコン	01
	C232	UR867100	C.EL	10uF	50V			ケミコン	01
	C233	UR867100	C.EL	10uF	50V			ケミコン	01
	C234	UR867100	C.EL	10uF	50V			ケミコン	01
	C235	UR867100	C.EL	10uF	50V			ケミコン	01
	C236	UR847330	C.EL	33uF	25V			ケミコン	01
	C237	UA654470	C.MYLAR	0.047uF	50V			マイラーコン	01
	C238	VG892500	C.EL	4700uF	50V	066742		ケミコン	05
	C239	UA654470	C.MYLAR	0.047uF	50V			マイラーコン	01
	C240	VG892500	C.EL	4700uF	50V	066742		ケミコン	05
	C241	UA655100	C.MYLAR	0.1uF	50V			マイラーコン	01
	C242	UA655100	C.MYLAR	0.1uF	50V			マイラーコン	01
	C243	UR867220	C.EL	22uF	50V			ケミコン	01
	C301	FG212100	C.CE	100pF	50V			セラコン	01
	C302	FG212100	C.CE	100pF	50V			セラコン	01
	C303	FG212100	C.CE	100pF	50V			セラコン	01
	C304	FG212100	C.CE	100pF	50V			セラコン	01
	C305	FG212100	C.CE	100pF	50V			セラコン	01
	C306	FG212100	C.CE	100pF	50V			セラコン	01
	C307	FG212100	C.CE	100pF	50V			セラコン	01
	C308	FG212100	C.CE	100pF	50V			セラコン	01
	C308	FG212100	C.CE	100pF	50V			セラコン	01
	C309	FG212100	C.CE	100pF	50V			セラコン	01
	C310	FG212100	C.CE	100pF	50V			セラコン	01
	C311	FG212100	C.CE	100pF	50V			セラコン	01
	C312	FG212100	C.CE	100pF	50V			セラコン	01
	C313	FG212100	C.CE	100pF	50V			セラコン	01
	C314	FG212100	C.CE	100pF	50V			セラコン	01
	C315	FG212100	C.CE	100pF	50V			セラコン	01
	C316	FG212100	C.CE	100pF	50V			セラコン	01
	C317	FG212100	C.CE	100pF	50V			セラコン	01
	C318	FG212100	C.CE	100pF	50V			セラコン	01
	C319	FG212100	C.CE	100pF	50V			セラコン	01
	C320	FG212100	C.CE	100pF	50V			セラコン	01
	C321	FG212100	C.CE	100pF	50V			セラコン	01
	C401	UR867100	C.EL	10uF	50V			ケミコン	01
	C402	UR838330	C.EL	330uF	16V			ケミコン	01
	C403	UR867220	C.EL	22uF	50V			ケミコン	01
*	C404	AAX33910	C.EL	4700uF	40V	084663		ケミコン	05
	C405	UR838330	C.EL	330uF	16V			ケミコン	01
	C406	UR867220	C.EL	22uF	50V			ケミコン	01
*	C407	AAX33910	C.EL	4700uF	40V	084663		ケミコン	05
	C408	UA654470	C.MYLAR	0.047uF	50V			マイラーコン	01
	C409	UA654470	C.MYLAR	0.047uF	50V			マイラーコン	01
* ⚠	C410	AAX12460	C.POL	0.01uF	275V	065262		ポリエステルコン	03
*	CN105	AAX19760	CN	B 7B				コネクター	
	CN107	AAX10560	CN	B 3P-VH				コネクター	
*	CN108	AAX19770	CN	B 10P-VH				コネクター	
	CN110	AAX10560	CN	B 3P-VH				コネクター	
*	CN111	AAX19780	CN	B 4B				コネクター	
	CN302	AAX28180	CN.DIN	13P TCS5094-10-41		056981		ＤＩＮコネクター	07
	D1	iF004600	DIODE	1SS133		069460		ダイオード	01

＊New Parts　＊新規部品（マーク#の部品は、基板に含まれません）

SW-S100 P.C.B. POWER AMP

Schm Ref.	PART NO.	Description		Remarks	Markets	部 品 名	Rank
D2	iF004600	DIODE	1SS133	069460		ダイオード	01
D3	iF004600	DIODE	1SS133	069460		ダイオード	01
D201	iF004600	DIODE	1SS133	069460		ダイオード	01
D202	VG440200	DIODE.ZENR	MTZJ12B 12V			ツェナーダイオード	01
D203	iF004600	DIODE	1SS133	069460		ダイオード	01
D204	iF004600	DIODE	1SS133	069460		ダイオード	01
D205	iF004600	DIODE	1SS133	069460		ダイオード	01
D206	iF004600	DIODE	1SS133	069460		ダイオード	01
D207	iF004600	DIODE	1SS133	069460		ダイオード	01
D208	iF004600	DIODE	1SS133	069460		ダイオード	01
D209	iF004600	DIODE	1SS133	069460		ダイオード	01
D210	iF004600	DIODE	1SS133	069460		ダイオード	01
D211	iF004600	DIODE	1SS133	069460		ダイオード	01
⚠ D212	AAX12240	DIODE	RBV602	069599		ダイオード	
D213	AAX12620	DIODE.ZENR	MTZJ5.6B	069099		ツェナーダイオード	
D214	VU264200	DIODE	1SR139-400	069537		ダイオード	01
D215	VG437400	DIODE.ZENR	MTZJ5.1B 5.1V	069087		ツェナーダイオード	01
D401	iF004600	DIODE	1SS133	069460		ダイオード	01
D402	iF004600	DIODE	1SS133	069460		ダイオード	01
D403	iF004600	DIODE	1SS133	069460		ダイオード	01
⚠ D404	AAX12240	DIODE	RBV602	069599		ダイオード	
D405	iF004600	DIODE	1SS133	069460		ダイオード	01
D406	AAX12620	DIODE.ZENR	MTZJ5.6B	069099		ツェナーダイオード	
⚠ F401	AAX34000	FUSE	6.3A 250V	332094	JUC	ヒューズ	
⚠ F401	AAX33990	FUSE	2A 250V	059117	RABG	ヒューズ	
FH101	VP206500	HOLDER.FUS	EYF-52BCT	074277		ヒューズホルダー	
IC1	XB247A00	IC	uPC4570HA	070111		ＩＣ	02
IC2	AAX33830	IC	STK402-940	358173		ＩＣ	
IC3	XB247A00	IC	uPC4570HA	070111		ＩＣ	02
IC4	XB247A00	IC	uPC4570HA	070111		ＩＣ	02
IC201	AAX13490	IC	STK404-050 AF	058246		ＩＣ	08
IC202	XB247A00	IC	uPC4570HA	070111		ＩＣ	02
IC203	XB247A00	IC	uPC4570HA	070111		ＩＣ	02
IC204	XB247A00	IC	uPC4570HA	070111		ＩＣ	02
IC205	XB247A00	IC	uPC4570HA	070111		ＩＣ	02
IC401	AAX11990	IC	NJM78M12FA	070371		ＩＣ	03
IC402	AAX11990	IC	NJM78M12FA	070371		ＩＣ	03
IC403	AAX12000	IC	NJM79M12FA	070447		ＩＣ	04
L102	AAX12190	COIL.CHOKE	1.5uH	074417		チョークコイル	
L103	AAX12190	COIL.CHOKE	1.5uH	074417		チョークコイル	
L104	AAX12190	COIL.CHOKE	1.5uH	074417		チョークコイル	
TR1	AAX12580	TR	2SA970 GR BL	073509		トランジスタ	03
TR2	iC287820	TR	2SC2878 A,B	068813		トランジスタ	01
TR3	AAX12590	TR	2SC2240 GR BL	073532		トランジスタ	03
TR4	iC287820	TR	2SC2878 A,B	068813		トランジスタ	01
TR5	iC174020	TR	2SC1740S QRS	055717		トランジスタ	01
TR6	iC174020	TR	2SC1740S QRS	055717		トランジスタ	01
TR7	iC287820	TR	2SC2878 A,B	068813		トランジスタ	01
TR8	AAX12590	TR	2SC2240 GR BL	073532		トランジスタ	03
TR9	AAX12580	TR	2SA970 GR BL	073509		トランジスタ	03
TR10	iC287820	TR	2SC2878 A,B	068813		トランジスタ	01
TR11	AAX12590	TR	2SC2240 GR BL	073532		トランジスタ	03
TR12	iC287820	TR	2SC2878 A,B	068813		トランジスタ	01

＊New Parts ＊新規部品（マーク#の部品は、基板に含まれません）

SW-S100 P.C.B. POWER AMP

	Schm Ref.	PART NO.	Description		Remarks	Markets	部 品 名	Rank
	TR13	iC174020	TR	2SC1740S QRS	055717		トランジスタ	01
	TR14	iC174020	TR	2SC1740S QRS	055717		トランジスタ	01
	TR15	iC287820	TR	2SC2878 A,B	068813		トランジスタ	01
	TR16	AAX12590	TR	2SC2240 GR BL	073532		トランジスタ	03
	TR17	iC287820	TR	2SC2878 A,B	068813		トランジスタ	01
	TR18	AAX12590	TR	2SC2240 GR BL	073532		トランジスタ	03
	TR19	iC174020	TR	2SC1740S QRS	055717		トランジスタ	01
	TR201	iC174020	TR	2SC1740S QRS	055717		トランジスタ	01
	TR202	iC174020	TR	2SC1740S QRS	055717		トランジスタ	01
	TR203	iC1815M0	TR	2SC1815 Y,GR	068741		トランジスタ	01
	TR204	iC1815M0	TR	2SC1815 Y,GR	068741		トランジスタ	01
	TR205	AAX09180	FET	2SK304 E	051061		ＦＥＴ	03
	TR206	iA101530	TR	2SA1015 Y,GR			トランジスタ	01
	TR207	iA101530	TR	2SA1015 Y,GR			トランジスタ	01
	TR208	iC287820	TR	2SC2878 A,B	068813		トランジスタ	01
	TR209	iC287820	TR	2SC2878 A,B	068813		トランジスタ	01
	TR210	iC174020	TR	2SC1740S QRS	055717		トランジスタ	01
	TR401	AAX12580	TR	2SA970 GR BL	073509		トランジスタ	03
	TR402	AAX12570	TR	DTC114ESA	069299		トランジスタ	
	R17	AAX12360	R.MTL.PLAT	0.22Ω 3W	055474		金属板抵抗	
	R40	AAX12360	R.MTL.PLAT	0.22Ω 3W	055474		金属板抵抗	
	R58	AAX12360	R.MTL.PLAT	0.22Ω 3W	055474		金属板抵抗	
	R88	AAX12360	R.MTL.PLAT	0.22Ω 3W	055474		金属板抵抗	
	R108	AAX12360	R.MTL.PLAT	0.22Ω 3W	055474		金属板抵抗	
	R205	AAX12360	R.MTL.PLAT	0.22Ω 3W	055474		金属板抵抗	
	R215	HL315100	R.MTL.FLM	100Ω 1W			酸化金属被膜抵抗	01
	R227	AAX12370	R.MTL.PLAT	0.1Ω 3W	055475		金属板抵抗	
⚠	R268	HV753100	R.CAP.FP	1Ω 1/4W			不燃化カーボン抵抗	01
	R401	HL315270	R.MTL.FLM	270Ω 1W			酸化金属被膜抵抗	01
	R405	HL315150	R.MTL.FLM	150Ω 1W			酸化金属被膜抵抗	01
	R409	HL315150	R.MTL.FLM	150Ω 1W			酸化金属被膜抵抗	01
⚠	RY1	AAX12500	RELAY	OSA-SS-224DM3	079766		リレー	
⚠	RY2	AAX12500	RELAY	OSA-SS-224DM3	079766		リレー	
⚠	RY3	AAX12480	RELAY	DQ24D1-0S	055472		リレー	07
⚠	RY201	AAX12480	RELAY	DQ24D1-0S	055472		リレー	07
⚠	RY401	AAX12490	RELAY	SDT-S-112LMR	055473		リレー	06
*	SP101	AAX19810	TERM.SP	6P CJ-9033-06	331720		ＳＰターミナル	
	TM101	XX707320	PIN	IPS-5007	064821		ピン	01
	TM102	XX707320	PIN	IPS-5007	064821		ピン	01
*		AAX19520	SCREW	3x12	332012		ナベタッピングネジ	

＊ New Parts ＊ 新規部品（マーク#の部品は、基板に含まれません）

■ DVR-S100 EXPLODED VIEW

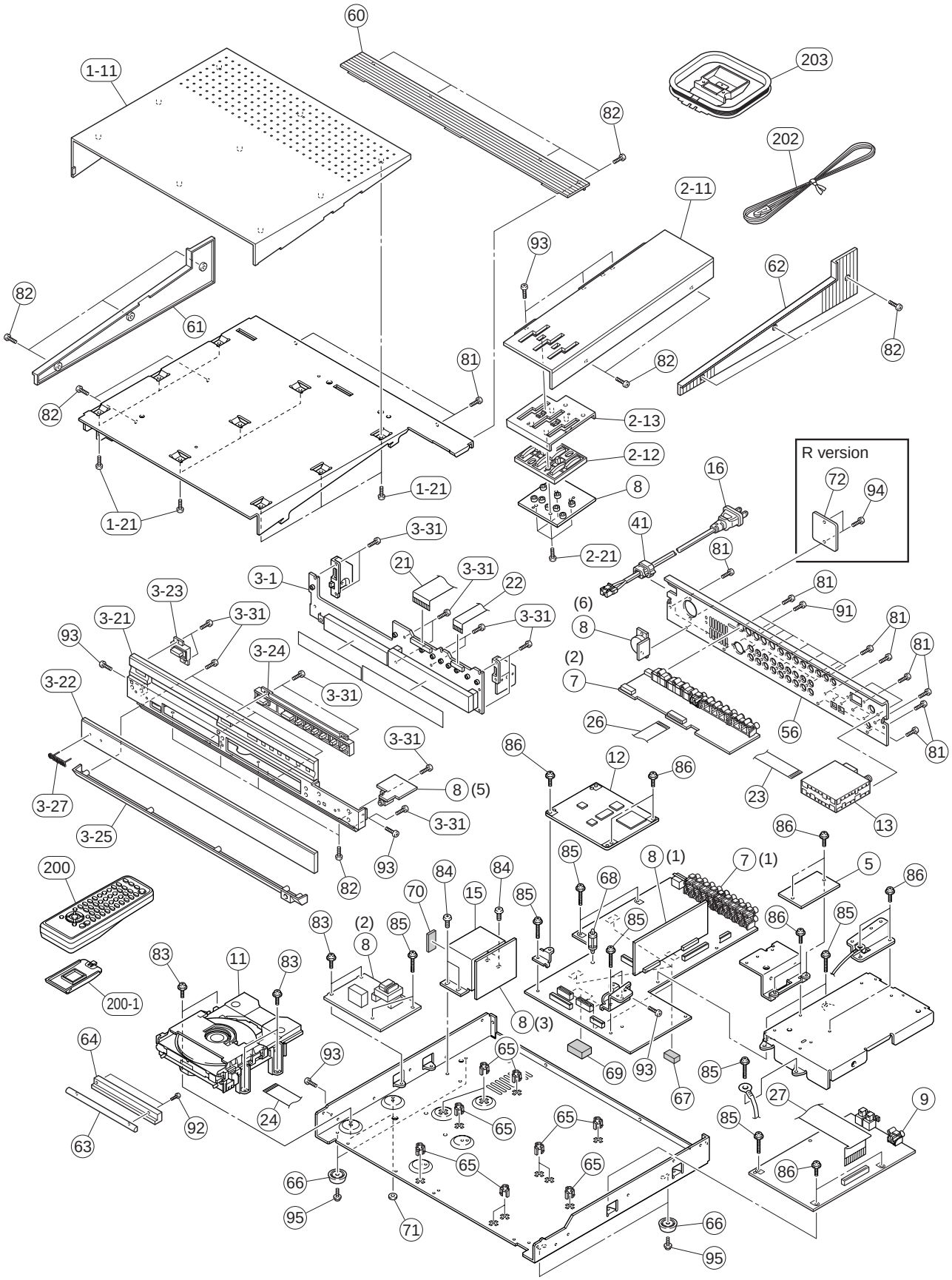

■ DVR-S100 MECHANICAL PARTS

	Schm Ref.	PART NO.	Description		Remarks	Markets	部 品 名	Rank
*	1-11	V8635900	COVER/TOP				カバー／トップ	
	1-21	EP600290	BIND HEAD P-TITE SCREW	3x6 MFZN2Y			バインドPタイトネジ	01
*	2-11	V8635200	PANEL, TOP				パネル／トップ	
*	2-12	V8636000	BUTTON/TOP				ボタン／トップ	
*	2-13	V8636100	ESCUTCHEON/TOP				エスカッション／トップ	
	2-21	VF617600	PAN HEAD P-TITE SCREW	2.6x8 MFC2BL			鉄ナベPタイトネジ	01
*	3-1	V8950700	P.C.B. ASS'Y	OPERATION		J	ＰＣＢ　オペレーション	
*	3-1	V8950800	P.C.B. ASS'Y	OPERATION		UC	ＰＣＢ　オペレーション	
*	3-1	V8950900	P.C.B. ASS'Y	OPERATION		R	ＰＣＢ　オペレーション	
*	3-1	V8951000	P.C.B. ASS'Y	OPERATION		A	ＰＣＢ　オペレーション	
*	3-1	V8951100	P.C.B. ASS'Y	OPERATION		BG	ＰＣＢ　オペレーション	
*	3-21	V8636300	SUB PANEL			JUC	サブパネル	
*	3-21	V8876100	SUB PANEL			RABG	サブパネル	
*	3-22	V8637100	WINDOW PANEL, LID			J	ウインドウ	10
*	3-22	V8637200	WINDOW PANEL, LID			UC	ウインドウ	
*	3-22	V8637300	WINDOW PANEL, LID			RA	ウインドウ	
*	3-22	V8637400	WINDOW PANEL, LID			BG	ウインドウ	
*	3-23	V8636400	BUTTON/STANDBY				ボタン／スタンバイ	
*	3-24	V8636200	BUTTON/FRONT				ボタン／フロント	
*	3-25	V8876000	COVER/FRONT				カバー／フロント	
	3-27	V6034100	EMBLEM				エンブレム	
	3-31	VF617600	PAN HEAD P-TITE SCREW	2.6x8 MFC2BL			鉄ナベPタイトネジ	01
*	5	V9543600	P.C.B. ASS'Y	EX			ＰＣＢ　ＥＸ	
*	7	V8943700	P.C.B. ASS'Y	MAIN		J	ＰＣＢ　メイン	
*	7	V8943800	P.C.B. ASS'Y	MAIN		UC	ＰＣＢ　メイン	
*	7	V8943900	P.C.B. ASS'Y	MAIN		R	ＰＣＢ　メイン	
*	7	V8944000	P.C.B. ASS'Y	MAIN		A	ＰＣＢ　メイン	
*	7	V8944100	P.C.B. ASS'Y	MAIN		BG	ＰＣＢ　メイン	
*	8	V8944200	P.C.B. ASS'Y	SUB		J	ＰＣＢ集成　サブ	
*	8	V8944300	P.C.B. ASS'Y	SUB		UC	ＰＣＢ集成　サブ	
*	8	V8944400	P.C.B. ASS'Y	SUB		R	ＰＣＢ集成　サブ	
*	8	V8944500	P.C.B. ASS'Y	SUB		A	ＰＣＢ集成　サブ	
*	8	V8944600	P.C.B. ASS'Y	SUB		BG	ＰＣＢ集成　サブ	
*	9	V8706300	P.C.B. ASS'Y	DSP		J	ＰＣＢ　ＤＳＰ	
*	9	V8706400	P.C.B. ASS'Y	DSP		UCRABG	ＰＣＢ　ＤＳＰ	
*	11	V8539600	DVD MECHANISM	RD-DDL026-YH	RD-DDL026-YH		ＤＶＤメカニズム	
*	12	V7903500	P.C.B. ASS'Y	DVD MODULE	RD-DDK018-YH	J	ＰＣＢ　ＤＶＤモジュール	
*	12	V7903400	P.C.B. ASS'Y	DVD MODULE	RD-DDK015-YH	UC	ＰＣＢ　ＤＶＤモジュール	
*	12	V8525900	P.C.B. ASS'Y	DVD MODULE	RD-DDK019-YH	R	ＰＣＢ　ＤＶＤモジュール	
*	12	V7903600	P.C.B. ASS'Y	DVD MODULE	RD-DDK017-YH	A	ＰＣＢ　ＤＶＤモジュール	
*	12	V7903700	P.C.B. ASS'Y	DVD MODULE	RD-DDK016-YH	BG	ＰＣＢ　ＤＶＤモジュール	
*	13	V6782200	AM/FM TUNER	TFCE1J117A		J	ＡＭ／ＦＭ　チューナ	
*	13	V6782300	AM/FM TUNER	TFCE1U115A		UCR	ＡＭ／ＦＭ　チューナ	
*	13	V6782400	AM/FM TUNER	TFCE1E317A		ABG	ＡＭ／ＦＭ　チューナ	
* ⚠	15	X2315A00	POWER TRANSFORMER			J	電源トランス	
* ⚠	15	X2316A00	POWER TRANSFORMER			UC	電源トランス	
* ⚠	15	X2317A00	POWER TRANSFORMER			R	電源トランス	
* ⚠	15	X2318A00	POWER TRANSFORMER			A	電源トランス	
* ⚠	15	X2319A00	POWER TRANSFORMER			BG	電源トランス	
⚠	16	V2723100	POWER CABLE	1.8m		J	電源コード	07
* ⚠	16	V2363800	POWER CABLE	2m		UC	電源コード	
⚠	16	VZ542500	POWER CABLE	2m		R	電源コード	05
⚠	16	V2296800	POWER CABLE	2m		A	電源コード	

＊New Parts　＊新規部品（マーク#の部品は、基板に含まれません）

	Schm Ref.	PART NO.	Description		Remarks	Markets	部 品 名	Rank
⚠	16	VV437300	POWER CABLE	2m		B	電源コード	08
⚠	16	VN363700	POWER CABLE	2m		G	電源コード	04
	21	MF128100	FLEXIBLE FLAT CABLE	28P 100mm P=1.25			カード電線　Ｃ＆Ｃ	
	22	MF115100	FLEXIBLE FLAT CABLE	15P 100mm			カード電線　Ｃ＆Ｃ	02
	23	MF115100	FLEXIBLE FLAT CABLE	15P 100mm			カード電線　Ｃ＆Ｃ	02
*	24	V8972900	FLEXIBLE FLAT CABLE	38P 130mm P=1.0			カード電線　Ｃ＆Ｃ	
	26	MF120140	FLEXIBLE FLAT CABLE	20P 140mm			カード電線　Ｃ＆Ｃ	03
*	27	MF135200	FLEXIBLE FLAT CABLE	35P 200mm P=1.25			カード電線　Ｃ＆Ｃ	
	41	V2438700	CORD STOPPER	10P1			コードストッパー	02
*	56	V8875900	REAR PANEL			J	リヤパネル	
*	56	V8635000	REAR PANEL			UCA	リヤパネル	
*	56	V8635100	REAR PANEL			R	リヤパネル	
*	56	V8935200	REAR PANEL			BG	リヤパネル	
*	60	V8635600	COVER/REAR				カバー／リア	
*	61	V8635700	COVER/SIDE-L				カバー／サイドーＬ	
*	62	V8635800	COVER/SIDE-R				カバー／サイドーＲ	
*	63	V8635400	LID, CD				リッド／ＣＤ	
*	64	V8635500	ESCUTCHEON/CD				エスカッション／ＣＤ	
	65	VR264400	SPACER	H8			スペーサー	01
	66	V3688500	LEG	M0080-M0			レッグ	01
	67	VQ390100	DAMPER	8x8x15			ダンパー	01
*	68	V5575000	SUPPORT, P.C.B.	Y 2V70 WD-50			サポート　ＰＣＢ	01
	69	V2879500	SPACER PCB-M				スペーサ　ＰＣＢ－Ｍ	01
	70	VP857500	DAMPER	4/10/30		J	ダンパー	01
*	71	V4095100	PAD	SCREW			パッド	02
*	72	V6270600	PLATE/SELECTOR			R	プレート／セレクター	
	81	VN413300	BIND HEAD BONDING B-T. SCREW	3x8 MFZN2BL			ボンディングＢタイトネジ	01
	82	EP600830	BIND HEAD B-TITE SCREW	3x8 MFC2BL			バインドＢタイトネジ	01
	83	EL300650	PW HEAD B-TITE SCREW	3x8-8 MFC2BL			ＰＷヘッドＢタイトネジ	01
	84	V2728500	BIND HEAD S-TITE SCREW	4x7 MFZN2BL			バインドＳタイトネジ	01
	85	VT669400	PW HEAD B-TITE SCREW	3x15-8 MFC2			ＰＷヘッドＢタイトネジ	01
	86	VT669300	PW HEAD B-TITE SCREW	3x8-8 MFC2			ＰＷヘッドＢタイトネジ	01
	91	VF617600	PAN HEAD P-TITE SCREW	2.6x8 MFC2BL			鉄ナベＰタイトネジ	01
*	92	V8128400	FLAT HEAD P-TITE SCREW	2.3x5 MFNI33			＋皿Ｐタイト	01
	93	EP600250	BIND HEAD B-TITE SCREW	3x8 MFZN2Y			バインドＢタイトネジ	01
*	94	V6467600	PAN HEAD B-TITE SCREW	4x8 MFZN2BL		R	＋ナベＢタイト	
	95	VE529700	PW HEAD B-TITE SCREW	3x6-8 MFC2BL			ＰＷヘッドＢタイトネジ	01
			ACCESSORIES				付属品	
*	200	V8913900	REMOTE CONTROL	RRC4001-0301L	RRC4001-0301L	JUCRA	リモコン	
*	200	V8914000	REMOTE CONTROL	RRC4001-0302L	RRC4001-0302L	BG	リモコン	
*	200-1	AAX34430	BATTERY COVER	103RRS-139-02L	103RRS-139-02L		電池蓋	
	202	V6267000	INDOOR FM ANTENNA	1.4m 1pc		JUCR	ＦＭ簡易アンテナ	03
	202	VQ147100	INDOOR FM ANTENNA	1.4m 1pc		ABG	ＦＭ簡易アンテナ	02
	203	VR248500	AM LOOP ANTENNA	1.0m 1pc			ＡＭループアンテナ	03
	204	V6508900	VIDEO PIN CABLE	1P 1.5m YE-YE 1pc			ビデオ用ピンケーブル	
			BATTERY, MANGANESE	SUM-3,AA,R06			マンガン電池	

＊New Parts　＊新規部品（マーク#の部品は、基板に含まれません）

■ DVD-MECHANISM EXPLODED VIEW

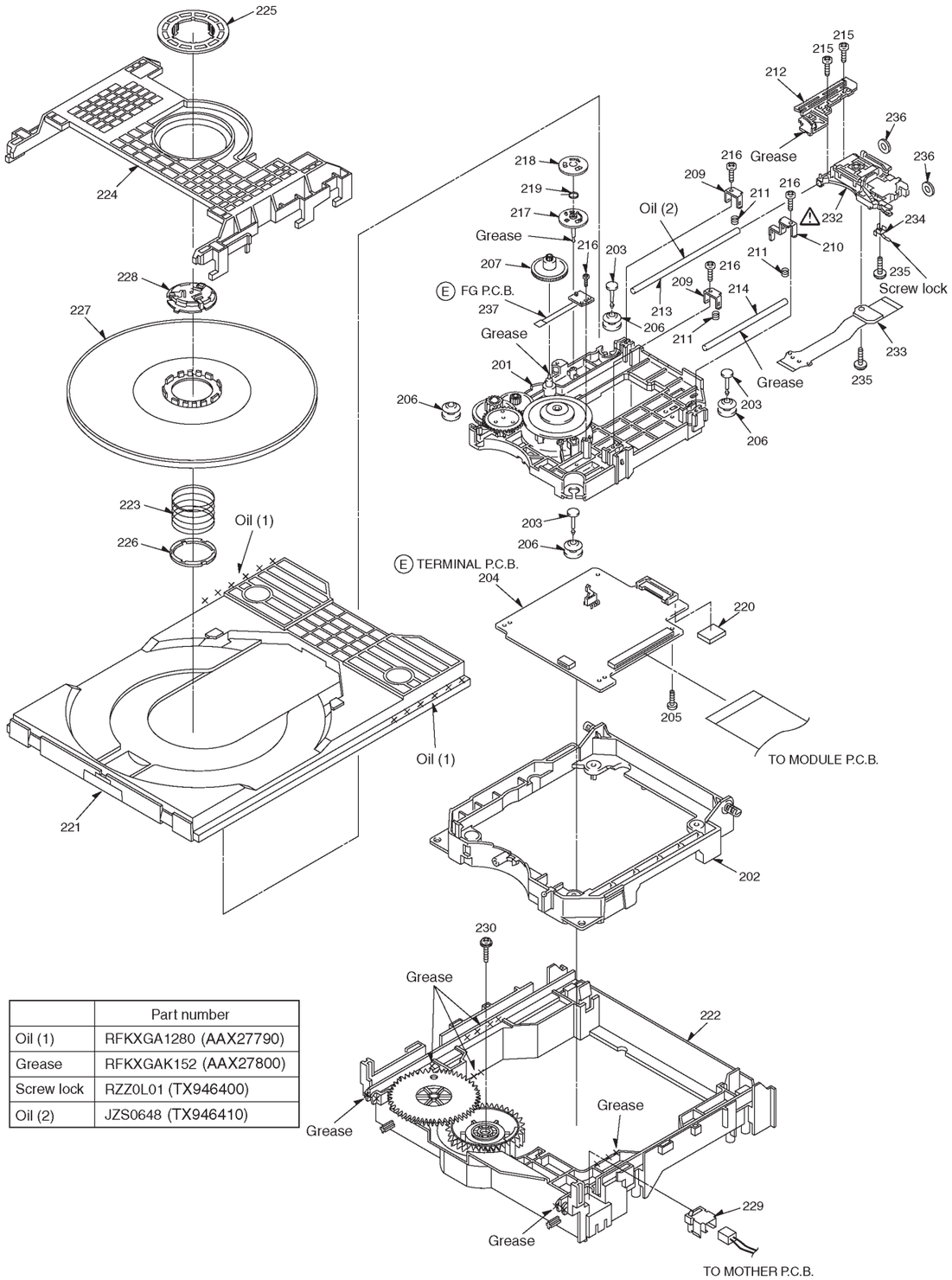

	Part number
Oil (1)	RFKXGA1280 (AAX27790)
Grease	RFKXGAK152 (AAX27800)
Screw lock	RZZ0L01 (TX946400)
Oil (2)	JZS0648 (TX946410)

■ DVD-MECHANISM PARTS

Schm Ref.	PART NO.	Description		Remarks	Markets	部 品 名	Rank
*	V8539600	DVD MECHANISM				ＤＶＤメカニズム	
201	AAX26270	SPINDLE MOTOR ASS'Y				ＳモーターＡＳＳＹ	20
202	AAX27650	MIDDLE CHASSIS				中間シャーシ	07
203	AAX27590	FIXED PIN				固定ピン	05
204	AAX27670	P.C.B. ASS'Y	TERMINAL			中継基板	09
205	AAX27240	SCREW				ネジ	01
206	AAX27340	RUBBER ISOLATOR				フローティングゴム	05
207	AAX26280	TRAVERSE GEAR(A)				ＴＲＶギアＡ	05
209	AAX27270	ADJUST SPRING HOLDER1				バネ押え１	05
210	AAX27280	ADJUST SPRING HOLDER2				バネ押え２	05
211	AAX27680	ADJUST SPRING				調整バネ	05
212	AAX26320	TRAVERSE DRIVE RACK				ＴＲＶ送りラック	05
213	AAX27170	DRIVE SHAFT				ドライブシャフト	05
214	AAX26360	GUIDE SHAFT				ガイドシヤフト	05
215	AAX27180	SCREW				ネジ	05
216	AAX04350	SCREW				ネジ	03
217	AAX26290	TRAVERSE GEAR(B)				ＴＲＶギアＢ	05
218	AAX26300	TRAVERSE GEAR(C)				ＴＲＶギアＣ	05
219	AAX26310	TRAVERSE GEAR SPRING				ＴＲＶギアバネ	05
220	AAX26260	PCB RUBBER				ＰＣＢラバー	05
221	AAX27140	TRAY				トレイ	07
222	AAX27440	MECHA CHASSIS ASS'Y				メカシャーシユニット	13
223	AAX26390	CLAMPER SPRING				クランプバネ	05
224	AAX26400	CLAMP PLATE				クランププレード	05
225	AAX26410	FIXTURE				クランプホルダー	05
226	AAX26850	SPRING HOLDER				スプリングホルダ	05
227	AAX26380	CLAMPER ASS'Y				クランパユニット	11
228	AAX26250	MAGNET HOLDER ASS'Y				Ｍホルダーユニット	08
229	AAX26350	OPEN SWITCH				オープンスイッチ	05
230	AAX27250	SCREW				ネジ	05
232	AAX27600	OPTICAL PICK-UP				光ピックアップ	25
233	AAX27660	INTERFACE FPC	FP5001-OPU			中継ＦＰＣ	07
234	AAX26820	SHAFT SPRING				シャフトバネ	05
235	EX603950	SCREW				ネジ	02
236	AAX26370	CUSHION RUBBER				クッションゴム	05
237	AAX25940	FG P.C.B.				ＦＧ基板	05

＊New Parts　＊新規部品（マーク#の部品は、基板に含まれません）

■ NX-SW100 EXPLODED VIEW

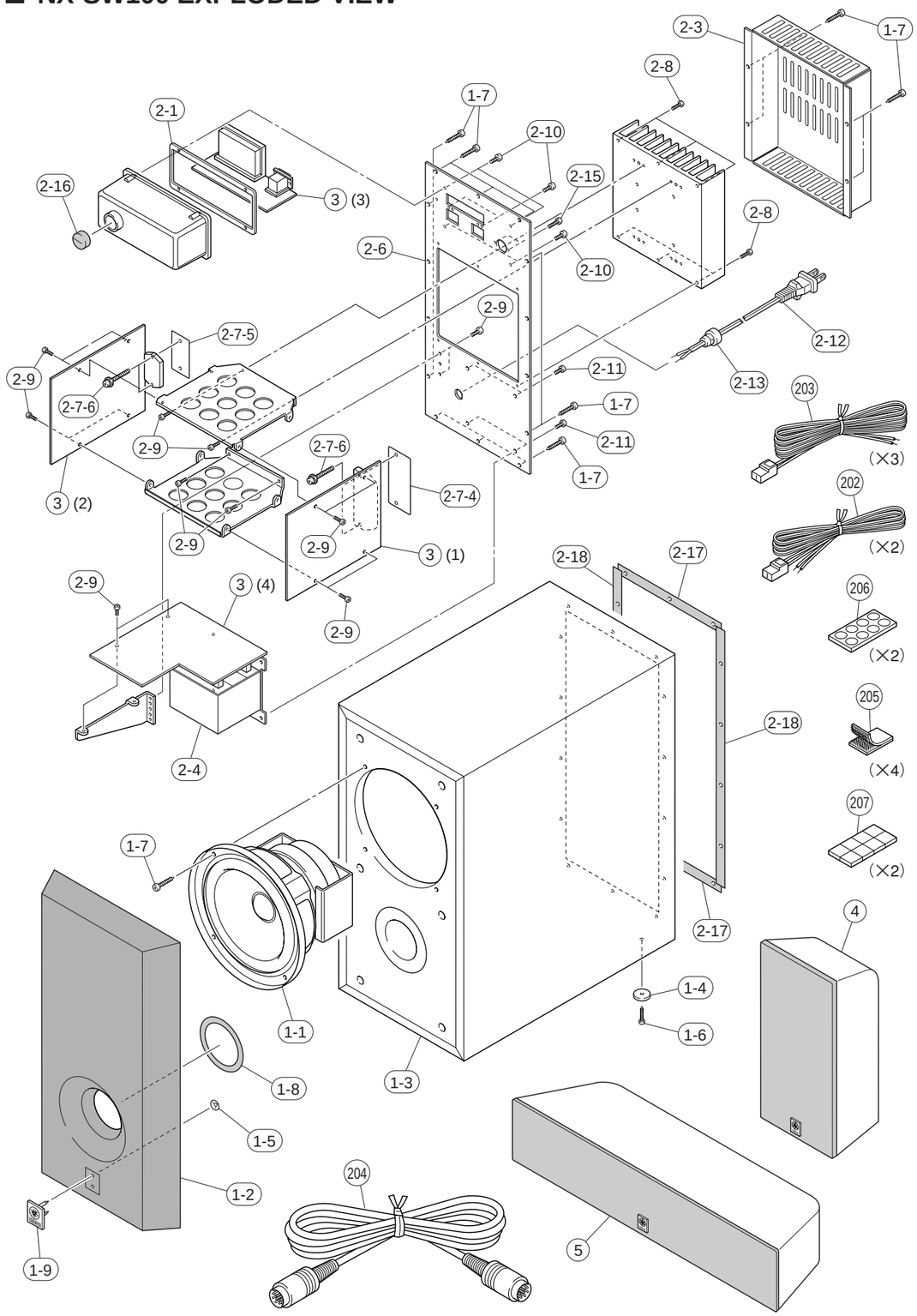

■ NX-SW100 MECHANICAL PARTS

	Schm Ref.	PART NO.	Description		Remarks	Markets	部 品 名	Rank
	1-1	X2323A00	DRIVER, WOOFER	16cm 6Ω 25W	356645		スピーカーユニット	
*	1-2	AAX34010	FRONT GRILLE ASS'Y	SI	358286		フロントグリルＡＳＳＹ	
*	1-3	AAX33900	CABINET ASS'Y	SI	358535		キャビネットＡＳＳＹ	
	1-4	AAX12290	FOOT		055357		脚	01
	1-5	XX701830	NUT		042382		ナット	01
	1-6	AAX12130	BIND HEAD TAPPING SCREW	M3.5x16 MFZN2BL	021404		バインドＴＰネジ	01
	1-7	AAX12120	BIND HEAD TAPPING SCREW	M4x20 MFZN2BL	021385		バインドＴＰネジ	01
	1-8	AAX12930	SEAL		056813		シール	01
	1-9	V2722900	EMBLEM				エンブレム／ＢＫ	03
	2-1	AAX09340	CUSHION A		053455		クッション A	
*	2-3	AAX34020	COVER HEATSINK		358202		カバーヒートシンク	
* ⚠	2-4	AAX34100	POWER TRANSFORMER		358168	J	電源トランス	
* ⚠	2-4	AAX34110	POWER TRANSFORMER		358169	UC	電源トランス	
* ⚠	2-4	AAX34130	POWER TRANSFORMER		358172	RBG	電源トランス	
* ⚠	2-4	AAX34120	POWER TRANSFORMER		358171	A	電源トランス	
*	2-6	AAX34040	REAR PANEL		363518	J	リアパネル	
*	2-6	AAX34050	REAR PANEL		363519	UC	リアパネル	
*	2-6	AAX34060	REAR PANEL		363520	R	リアパネル	
*	2-6	AAX34070	REAR PANEL		363521	A	リアパネル	
*	2-6	AAX34080	REAR PANEL		363522	BG	リアパネル	
*	2-7-4	AAX34090	INSULATIOR	MICA A1B3A0	358204		絶縁シート	
	2-7-5	AAX28680	INSULATOR	MICA	337636		絶縁シート	
	2-7-6	AAX12380	PAN HEAD B-TITE SCREW	3x20 MFZN2BL	055430		ナベＢタイトネジ	
	2-8	EP600380	BIND HEAD B-TITE SCREW	3x16 MFZN2BL			バインドＢタイトネジ	01
	2-9	EP600190	BIND HEAD B-TITE SCREW	3x8 MFZN2BL			バインドＢタイトネジ	01
	2-10	AAX12090	BIND HEAD B-TITE SCREW	3x12 MFZN2BL	075642		バインドＢタイトネジ	
	2-11	EG340190	BIND HEAD B-TITE SCREW	4x8 MFZN2BL			バインドＢタイトネジ	01
⚠	2-12	V2723100	POWER CABLE	1.8m		J	電源コード	07
⚠	2-12	V8366300	POWER CABLE	2m		UC	電源コード	
⚠	2-12	VZ555600	POWER CABLE	2m		R	電源コード	
⚠	2-12	V8366500	POWER CABLE	2m		A	電源コード	
⚠	2-12	V8366600	POWER CABLE	2m		B	電源コード	
⚠	2-12	V8366400	POWER CABLE	2m		G	電源コード	
	2-13	AAX12230	CUSHION STOPPER	SR-4	078519		コードストッパー	01
	2-15	VB096700	BIND HEAD B-TITE SCREW	2.6x8 MFZN2BL			バインドＢタイトネジ	01
	2-16	AAX09370	CUSHION BUSH		084849		クッションブッシュ	01
	2-17	AAX12910	SEAL		055433		シール	01
	2-18	AAX12920	SEAL		058018		シール	05
*	3	AAX33840	P.C.B. ASS'Y	POWER AMP	358164	JUC	ＰＣＢパワーアンプ	
*	3	AAX33850	P.C.B. ASS'Y	POWER AMP	358261	RABG	ＰＣＢパワーアンプ	
*	4	AAX33920	SATELLITE SPEAKER UNIT	NX-S100S SI 1pc	356991		サテライトＳＰユニット	
*	5	AAX33980	CENTER SPEAKER UNIT	NX-S100C SI 1pc	356990		センターＳＰユニット	
			ACCESSORIES				付属品	
*	202	AAX33940	SPEAKER CABLE	5m FRONT L 1pc	359883		スピーカーケーブル	
*	202	AAX33930	SPEAKER CABLE	5m FRONT R 1pc	359882		スピーカーケーブル	
*	202	AAX33960	SPEAKER CABLE	5m CENTER 1pc	359885		スピーカーケーブル	
*	203	AAX33950	SPEAKER CABLE	15m REAR L 1pc	359884		スピーカーケーブル	
*	203	AAX33970	SPEAKER CABLE	15m REAR R 1pc	359886		スピーカーケーブル	
*	204	AAX33820	SYSTEM CONTROL CABLE	5m DIN 13P 1pc	359470		システム接続ケーブル	04
*	205	AAX30500	FASTENER	30x25 1pc	353654		固定テープ	
*	206	AAX30470	NON SKID PAD	M10 8pcs/set	353646		滑止パッド	
*	207	AAX34820	SIDE PAD	10x10 8pcs/set	365382		防振パッド	

⁕ New Parts ＊ 新規部品（マーク#の部品は、基板に含まれません）

■ REMOTE CONTROL

RRC4001-0301L (U, C, A, R, J models)

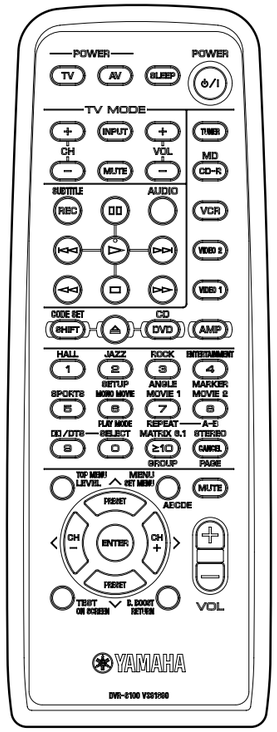

RRC4001-0302L (B, G models)

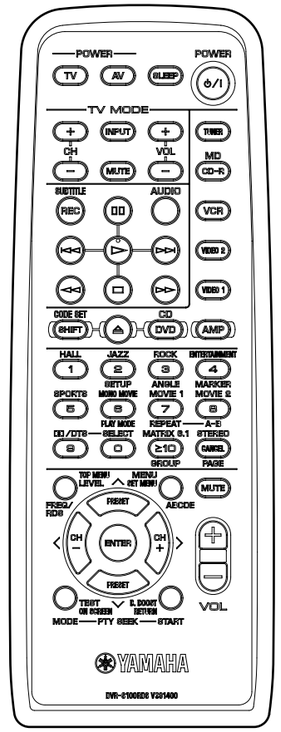

● SCHEMATIC DIAGRAM

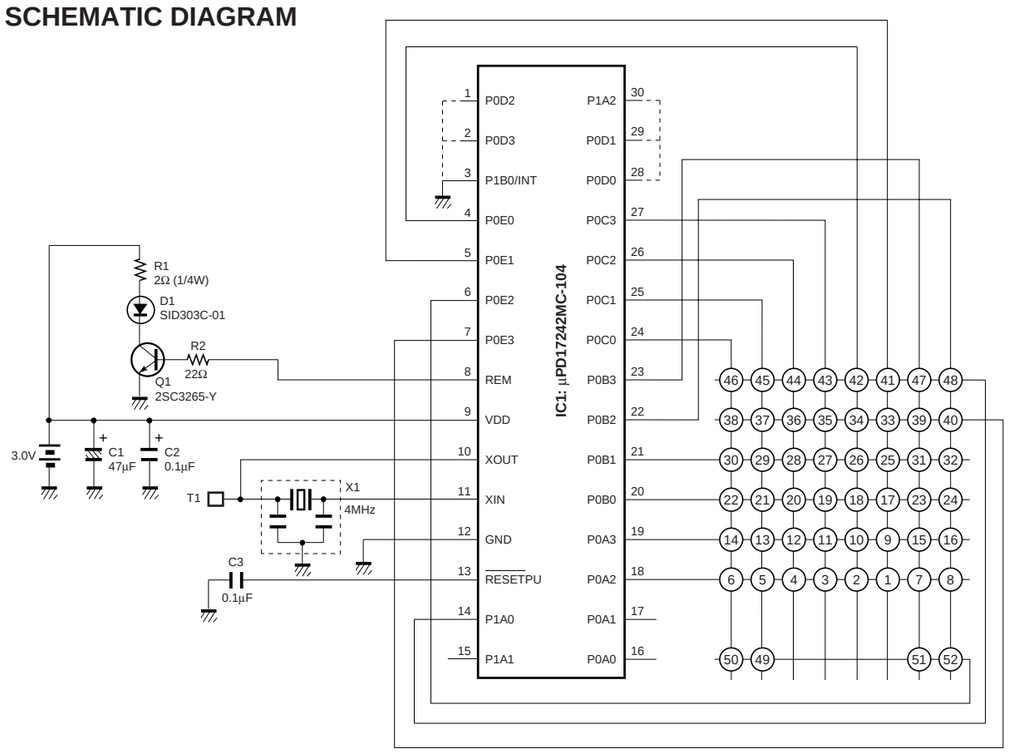

Key No.	Function	CODE						
		TUNER	DVD	SHIFT (DVD)	AMP	MD	MD (sistem)	CD-R
1	POWER	–	–	–	78-0F	–	–	–
2	SLEEP	–	–	–	78-4F	–	–	–
3	AV POWER	–	–	–	–	79-B5	79-B5	7F-80
4	TV POWER	TV (Preset) Code Transmit						
5	TUNER	–	–	–	78-4B	–	–	–
6	TV VOL +	TV (Preset) Code Transmit						
7	TV INPUT	TV (Preset) Code Transmit						
8	TV CH +	TV (Preset) Code Transmit						
9	MD/CDR	–	–	–	78-D0	–	–	–
10	TV VOL –	TV (Preset) Code Transmit						
11	TV MUTE	TV (Preset) Code Transmit						
12	TV CH –	TV (Preset) Code Transmit						
13	VCR	–	–	–	78-49	–	–	–
14	AUDIO	–	7C-AD	7C-AD	–	–	–	–
15	PAUSE	–	7C-83	7C-83	–	79-A9	79-A9	7F-83
16	REC	–	7C-AA	7C-AA	–	79-AF	79-B1	–
17	VIDEO 2	–	–	–	78-DE	–	–	–
18	SKIP +	–	7C-BA	7C-BA	–	79-AE	79-AE	7F-87
19	PLAY	–	7C-82	7C-82	–	79-A8	79-A8	7F-82
20	SKIP –	–	7C-B9	7C-B9	–	79-AB	79-AB	7F-86
21	VIDEO 1	–	–	–	78-DF	–	–	–
22	SEARCH + (FF)	–	7C-87	7C-87	–	79-AD	79-AD	7F-89
23	STOP	–	7C-85	7C-85	–	79-AA	79-AA	7F-84
24	SEARCH – (REW)	–	7C-86	7C-86	–	79-AC	79-AC	7F-88
25	AMP	–	–	–	–	–	–	–
26	CD/DVD	–	–	–	78-4A	–	–	–
27	EJECT	7C-81	7C-81	7C-81	7C-81	7C-81	7C-81	7C-81
28	SHIFT (CODE SET)	–	–	–	–	–	–	–
29	4	78-14	7C-97	7C-D8	78-94	79-88	79-BA	7F-94
30	3	78-13	7C-96	7C-AE	78-93	79-87	79-B9	7F-93
31	2	78-12	7C-95	7C-AC	78-92	79-86	79-B8	7F-92
32	1	78-11	7C-94	–	78-91	79-85	79-B7	7F-91
33	8	78-18	7C-9B	7C-A4	78-98	79-8C	79-BE	7F-98
34	7	78-17	7C-9A	7C-A3	78-97	79-8B	79-BD	7F-97
35	6	78-16	7C-99	7C-BD	78-96	79-8A	79-BC	7F-96
36	5	78-15	7C-98	–	78-95	78-89	78-BB	7F-95
37	MUTE	78-9C	78-9C	78-9C	78-9C	78-9C	78-9C	78-9C
38	MENU	78-1D	7C-B2	7C-B2	78-9D	–	–	–
39	TOP MENU	78-81	7C-B1	7C-B1	78-48	–	–	–
40	RETURN	78-83	7C-B7	7C-B7	78-8B	–	–	–
41	ON SCREEN	78-82	7C-A6	7C-A6	78-5F	–	–	–
42	PRESET UP	78-1B	7C-B4	7C-B4	78-8E	–	–	–
43	CH +	–	7C-B6	7C-B6	78-9E	–	–	–
44	ENTER	–	7C-B8	7C-B8	–	–	–	–
45	CH –	–	7C-B5	7C-B5	78-9F	–	–	–
46	PRESET DOWN	78-1C	7C-B3	7C-B3	78-8F	–	–	–
47	VOL up	78-1E	78-1E	78-1E	78-1E	78-1E	78-1E	78-1E
48	VOL down	78-1F	78-1F	78-1F	78-1F	78-1F	78-1F	78-1F
49	CANCEL	–	7C-9F	7C-DF	78-50	–	–	–
50	> 10	–	7C-9D	7C-DD	78-90	79-8F	79-8F	7F-9A
51	0	–	7C-93	–	78-9A	79-8E	79-C0	7F-90
52	9	–	7C-9C	–	78-99	79-8D	79-BF	7F-99

Parts List for Carbon Resistors

Value	**1/4W** Type Part No.	**1/6W** Type Part No.	Value	**1/4W** Type Part No.	**1/6W** Type Part No.
1.0 Ω	HJ35 3100	HF85 3100	10 kΩ	HF45 7100	HF45 7100
1.8 Ω	HJ35 3180	❊	11 kΩ	HF45 7110	HF45 7110
2.2 Ω	HJ35 3220	HF85 3220	12 kΩ	HJ35 7120	HF85 7120
3.3 Ω	HJ35 3330	HF85 3330	13 kΩ	HF45 7130	HF45 7130
4.7 Ω	HJ35 3470	HF85 3470	15 kΩ	HF45 7150	HF45 7150
5.6 Ω	HJ35 3560	HF85 3560	18 kΩ	HF45 7180	HF45 7180
10 Ω	HF45 4100	HF45 4100	22 kΩ	HF45 7220	HF45 7220
15 Ω	HJ35 4150	HF85 4150	24 kΩ	HF45 7240	HF45 7240
22 Ω	HF45 4220	HF45 4220	27 kΩ	HJ35 7270	HF85 7270
27 Ω	HJ35 4270	HF85 4270	30 kΩ	HF45 7300	HF45 7300
33 Ω	HF45 4330	HF45 4330	33 kΩ	HF45 7330	HF45 7330
39 Ω	HJ35 4470	HF85 4390	36 kΩ	HF45 7360	HF45 7360
47 Ω	HF45 4470	HF45 4470	39 kΩ	HF45 7390	HF45 7390
56 Ω	HF45 4560	HF45 4560	47 kΩ	HF45 7470	HF45 7470
68 Ω	HF45 4680	HF45 4680	51 kΩ	HF45 7510	HF45 7510
75 Ω	HF45 4750	HF45 4750	56 kΩ	HF45 7560	HF45 7560
82 Ω	HF45 4820	HF45 4820	62 kΩ	HF45 7620	HF45 7620
91 Ω	HF45 4910	HF45 4910	68 kΩ	HF45 7680	HF45 7680
100 Ω	HF45 5100	HF45 5100	82 kΩ	HF45 7820	HF45 7820
110 Ω	HJ35 5110	HF85 5110	91 kΩ	HF45 7910	HF45 7910
120 Ω	HF45 5120	HF45 5120	100 kΩ	HF45 8100	HF45 8100
150 Ω	HF45 5150	HF45 5150	110 kΩ	HF45 8110	HF45 8110
160 Ω	HJ35 5160	❊	120 kΩ	HF45 8120	HF45 8120
180 Ω	HF45 5180	HF45 5180	150 kΩ	HF45 8150	HF45 8150
200 Ω	HF45 5200	HF45 5200	180 kΩ	HF45 8180	HF45 8180
220 Ω	HF45 5220	HF45 5220	220 kΩ	HJ35 8220	HF85 8220
270 Ω	HF45 5270	HF45 5270	270 kΩ	HF45 8270	HF45 8270
330 Ω	HF45 5330	HF45 5330	300 kΩ	HF45 8300	HF45 8300
390 Ω	HF45 5390	HF45 5390	330 kΩ	HF45 8330	HF45 8330
430 Ω	HF45 5430	HF45 5430	390 kΩ	HJ35 8390	HF85 8390
470 Ω	HF45 5470	HF45 5470	470 kΩ	HF45 8470	HF45 8470
510 Ω	HF45 5510	HF45 5510	560 kΩ	HJ35 8560	HF85 8560
560 Ω	HF45 5560	HF45 5560	680 kΩ	HJ35 8680	HF85 8680
680 Ω	HF45 5680	HF45 5680	820 kΩ	HJ35 8820	HF85 8820
820 Ω	HF45 5820	HF45 5820	1.0 MΩ	HF45 9100	HF45 9100
910 Ω	HF45 5910	HF45 5910	1.2 MΩ	HJ35 9120	❊
1.0 kΩ	HF45 6100	HF45 6100	1.5 MΩ	HJ35 9150	HF85 9150
1.2 kΩ	HF45 6120	HF45 6120	1.8 MΩ	HJ35 9180	HF85 9180
1.5 kΩ	HF45 6150	HF45 6150	2.2 MΩ	HJ35 9220	HF85 9220
1.8 kΩ	HF45 6180	HF45 6180	3.3 MΩ	HJ35 9330	HF85 9330
2.0 kΩ	HJ35 6200	HF85 6200	3.9 MΩ	HJ35 9390	❊
2.2 kΩ	HF45 6220	HF45 6220	4.7 MΩ	HJ35 9470	HF85 9470
2.4 kΩ	HJ35 6240	HF85 6240			
2.7 kΩ	HF45 6270	HF45 6270			
3.0 kΩ	HF45 6300	HF45 6300			
3.3 kΩ	HF45 6330	HF45 6330			
3.6 kΩ	HJ35 6360	HF85 6360			
3.9 kΩ	HF45 6390	HF45 6390			
4.7 kΩ	HF45 6470	HF45 6470			
5.1 kΩ	HF45 6510	HF45 6510			
5.6 kΩ	HF45 6560	HF45 6560			
6.8 kΩ	HF45 6680	HF45 6680			
8.2 kΩ	HF45 6820	HF45 6820			
9.1 kΩ	HF45 6910	HF45 6910			

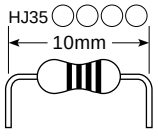

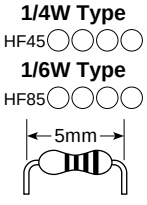

❊ : Not available

DVR-S100/NX-SW100

YAMAHA